Bright™

1062098



2-IN-1 HAIR DRYER AND STRAIGHTENER

OPERATING INSTRUCTIONS - Original instructions

SV LUFTPLATTÅNG 2 I 1
BRUKSANVISNING
Översättning av originalinstruktioner

NO 2-I-1 LUFTRETTETANG
BETJENINGSANVISNINGER
Oversettelse av originalinstruksjonene

DA 2-I-1 LUFTGLATTEJERN
BETJENINGSVEJLEDNING
Oversættelse af den originale vejledning

PL PROSTOWNICA Z FUNKCJĄ SUSZENIA 2 W 1
INSTRUKCJA OBSŁUGI
Przekład instrukcji oryginalnej

DE 2-IN-1-LUFTGLÄTTEISEN
BEDIENUNGSANLEITUNG
Übersetzung der Originalanleitung

FI 2-IN-1-ILMASUORISTUSRAUTA
KÄYTTÖOHJE
Alkuperäisten ohjeiden käännös

FR LISSEUR À AIR CHAUD 2 EN 1
INSTRUCTIONS D'UTILISATION
Traduction des instructions d'origine

NL 2-IN-1-HAARDROGER MET STIJLTANG
BEDIENINGSINSTRUCTIES
Vertaling van de originele instructies

Jula AB förbehåller sig rätten att göra ändringar på produkten. Jula AB innehar upphovsrätten till denna dokumentation. Det är inte tillåtet att modifiera eller ändra denna dokumentation på något sätt och bruksanvisningen ska skrivas ut och användas som den är i förhållande till produkten. Se Julas webbplats för den senaste versionen av bruksanvisningen.

Jula AB forbeholder seg retten til å endre produktet. Jula AB innehar opphavsretten til denne dokumentasjonen. Det er ikke tillatt å modifisere eller endre denne dokumentasjonen på noen som helst måte, og håndboken skal trykkes og brukes som den er i forhold til produktet. For siste versjon av betjeningsanvisningene, se Julas nettsider.

Jula AB forbeholder sig retten til at ændre produktet. Jula AB har ophavsretten til denne dokumentation. Det er ikke tilladt at modificere eller ændre denne dokumentation på nogen måde, og manualen skal printes og bruges som den er i forhold til produktet. For den seneste version af betjeningsvejledningen, se Julas hjemmeside.

Jula AB zastrzega sobie prawo do wprowadzania zmian w produkcie. Jula AB zastrzega sobie prawa autorskie do niniejszej dokumentacji. Dokumentacji nie wolno w żaden sposób modyfikować ani zmieniać, a instrukcję należy drukować i używać ją w odniesieniu do produktu w stanie niezmienionym. Najnowszą wersję instrukcji obsługi można znaleźć na stronie internetowej Jula.

Jula AB reserves the right to make changes to the product. Jula AB claims copyright on this documentation. It is not allowed to modify or alter this documentation in any way and the manual shall be printed and used as it is in relation to the product. For the latest version of operating instructions, refer to the Jula website.

Jula AB behält sich das Recht vor, Änderungen am Produkt vorzunehmen. Jula AB beansprucht die Urheberrechte an dieser Dokumentation. Es ist nicht zulässig, diese Dokumentation in irgendeiner Weise zu verändern oder umzugestalten. Die Anleitung muss gedruckt und so verwendet werden, wie sie in Bezug zum Produkt steht. Die aktuellste Version der Bedienungsanleitung finden Sie auf der Website von Jula.

Jula AB pidättää oikeuden tehdä tuotteeseen muutoksia. Jula AB:llä on tämän dokumentaation tekijänoikeus. Tätä dokumentaatiota ei saa muuttaa millään tavalla ja käyttöopas on tulostettava ja sitä on käytettävä sellaisena kuin se on tämän tuotteen kanssa. Käyttöohjeiden uusin versio löytyy Julan verkkosivustolta.

Jula AB se réserve le droit d'apporter des modifications au produit. Jula AB revendique les droits d'auteur sur cette documentation. Il est interdit de modifier ou d'altérer cette documentation de quelque manière que ce soit et le manuel doit être imprimé et utilisé tel quel en relation avec le produit. Pour obtenir la dernière version des instructions d'utilisation, consultez le site Web de Jula.

Jula AB behoudt zich het recht voor om wijzigingen aan het product aan te brengen. Jula AB claimt het copyright op deze documentatie. Het is niet toegestaan om deze documentatie op welke manier dan ook te wijzigen of te veranderen. De handleiding moet worden afgedrukt en gebruikt zoals deze in relatie tot het product staat. Raadpleeg de Jula-website voor de laatste versie van de bedieningsinstructies.

WWW.JULA.COM

© JULA AB 2026-07-20

JULA AB
BOX 363, 532 24 SKARA, SWEDEN

1

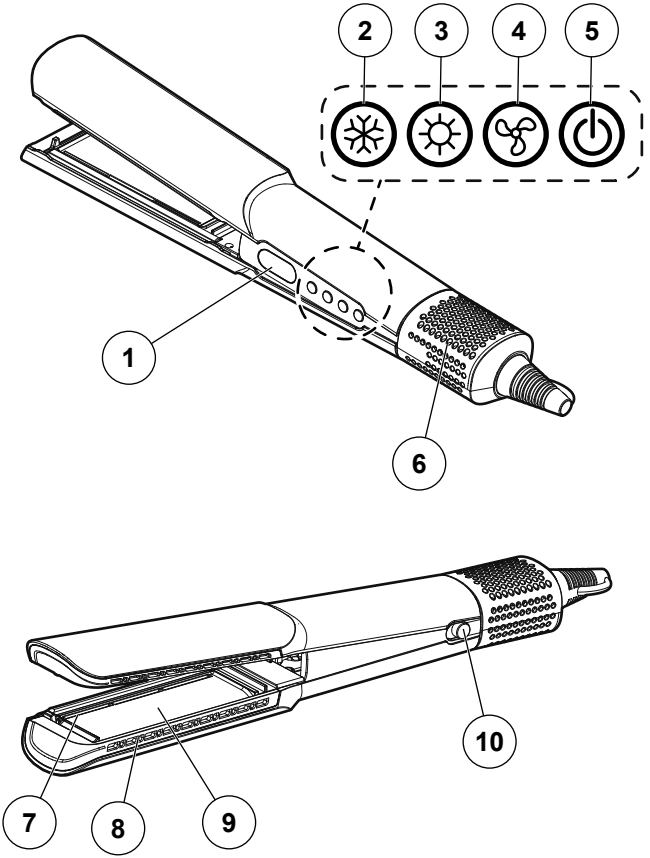

2

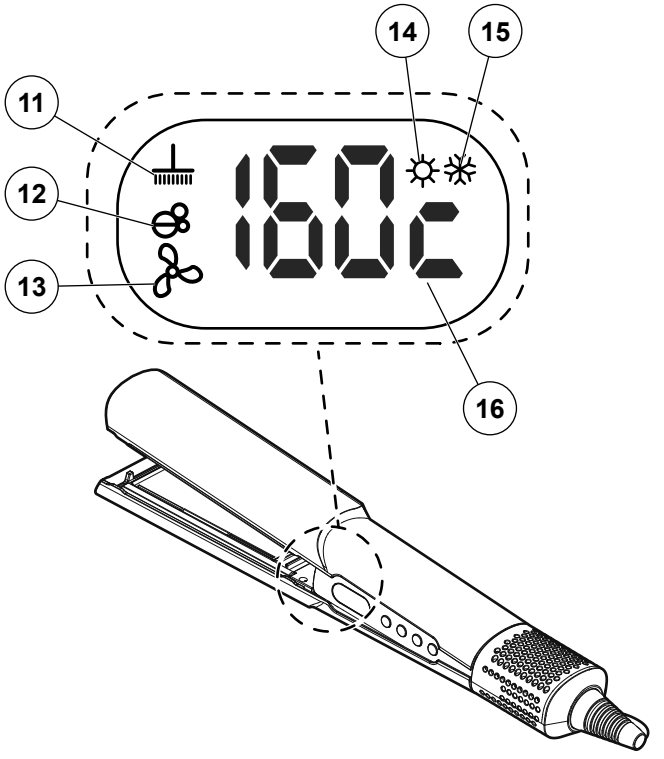

3

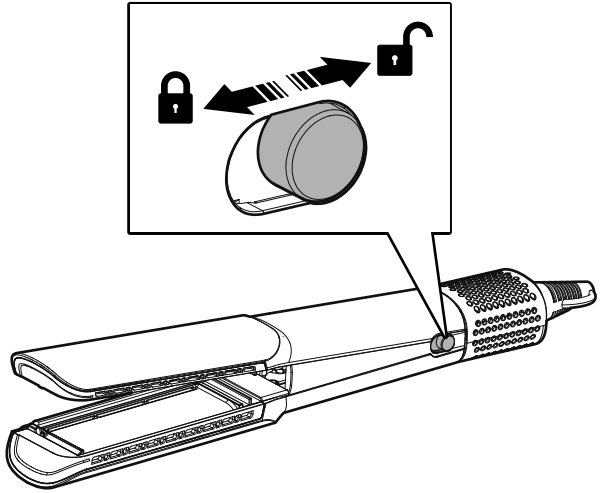

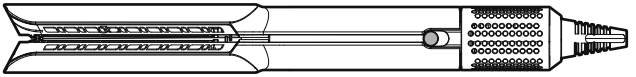

4

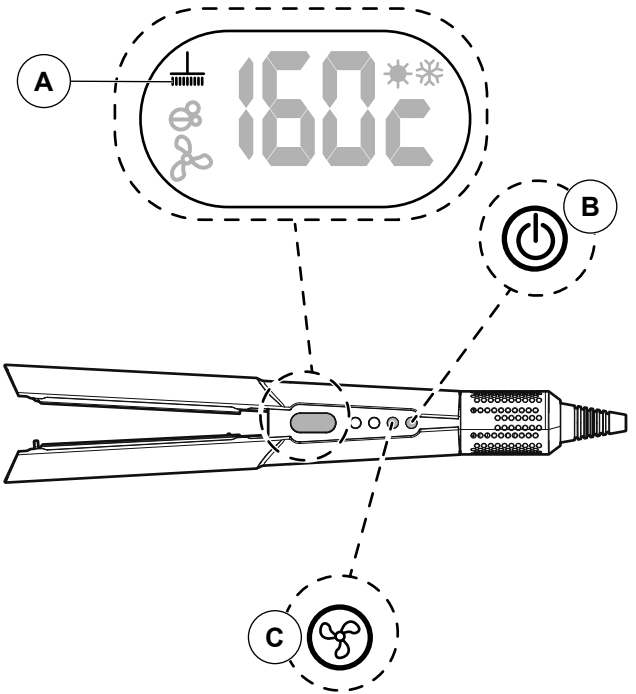

5

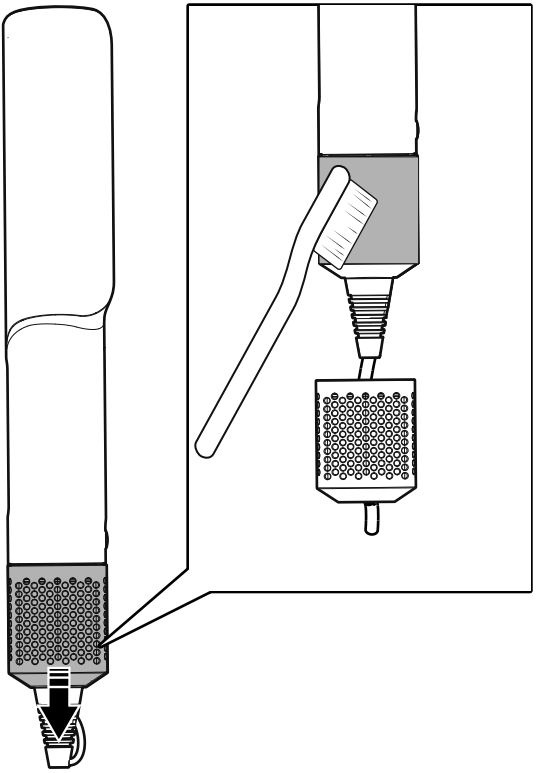

6

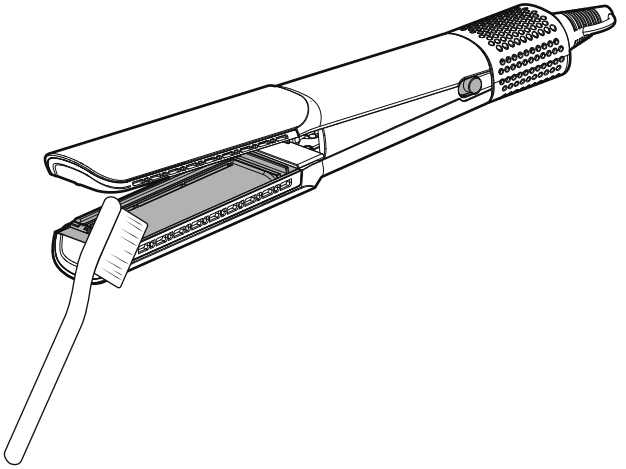

Table of contents

1 Introduction 10

1.1 The product....10

1.2 Dedicated use....10

1.3 Symbols....10

1.4 Product overview....11

2 Safety 11

2.1 Safety definitions....11

2.2 Safety instructions for operation....12

3 Operation 14

3.1 To do before you use the product....15

3.2 To use the product....15

3.3 The automatic airflow function....16

3.4 To straighten wet hair....16

3.5 To straighten dry hair....16

3.6 To use the cool air function....17

3.7 To lock and unlock the styling plates in position....17

4 Transport 17

5 Storage 17

6 Maintenance 18

6.1 To clean the product....18

6.2 To use the self-cleaning function....18

6.3 To clean the magnetic filter....18

6.4 To clean the styling plates....19

7 Troubleshooting 19

8 Discard 20

9 Technical data 20

1 Introduction

1.1 The product

The product is a 2-in-1 hair dryer and straightener.

1.2 Dedicated use

The product is used to dry and straighten human hair. Use the product indoors.

WARNING! Do not use the product on artificial hair, wigs, animals, or other materials.

1.3 Symbols

	Read the operating instructions carefully and make sure that you understand the instructions before you use the product. Save the instructions for future reference.
	Warning! Do not use the product near water.
	Safety class II.
	This product complies with applicable EU directives and regulations.
	Recycle as electrical waste.

1.4 Product overview

Figure 1

1. LED display
2. Cool air button
3. Temperature selector button
4. Speed selector
5. Power button
6. Removable magnetic filter
7. Hot air chamber
8. Air outlet
9. Styling plate
10. Lock switch

Display

Figure 2

11. Cleaning reminder indicator
12. Negative Ion indicator
13. Fan spead indicator
14. Hot air indictaor
15. Cold air indicator

2 Safety

2.1 Safety definitions

⚠ **WARNING!** If you do not obey these instructions, there is a risk of death or injury.

⚠ **CAUTION!** If you do not obey these instructions, there is a risk of damage to the product, other materials or the adjacent area.

NOTE! Information that is necessary in a given situation.

2.2 Safety instructions for operation

⚠ **WARNING!** If you do not obey these instructions, there is a risk of death or injury.

- Read and obey the warning instructions before operation.
- Make sure that these persons do not operate the product independently:
  - Children less than 8 years.
  - Persons who do not know the product sufficiently.
  - Persons with disabilities.
- Children must not play with the product.
- Children must not clean or do maintenance on the product independently.
- Do not use the product if you are tired, ill, or intoxicated. This will decrease your vision, alertness, coordination and judgment.
- Do not use the product if it is damaged.
- Do not make changes to the product.
- Use the product only for its specified function.

- When the product is used in a bathroom, disconnect it from the power outlet after use. Water can cause an electrical hazard when the product is connected to the power supply.
- Clean the product after each use.
- Do not pull the power cable to disconnect the power plug.
- Do not put the product near sources of water. Make sure that the distance is more than 1.5 m from the bathtub, wash basin, or toilet.
- Make sure that the product cannot fall into water, and that water cannot get into the product.
- Pull out the plug immediately if the product comes into contact with water or other liquid.
- A damaged power cable or plug must be replaced by an approved service center or an approved personnel to make sure safe use.
- Do not touch the product, power cable, or plug with wet hands.
- Make sure that the outlet voltage agrees with the rated voltage on the type plate.

- The product must be connected to an earthed power outlet with a residual current device that has a maximum tripping current of 30 mA.
- Do not put the power cable under carpets or where it can be stepped on. Make sure that there is no risk of tripping over the cable, or the cable being damaged or put under strain.
- Do not put the power cable around corners, or fold or wind it too tightly when the product is not in use.
- Do not use an extension cable unless it is necessary. There is a risk of fire if an extension cable is used. It must be in good condition and of an approved type, with a minimum cross-sectional area of 3 x 1.5 mm^2.

3 Operation

WARNING! Do not touch hot parts because of the risk of burns. Prevent contact with eyes and skin.

WARNING! When the product operates, do not put it on wood, paper, or equivalent materials. Put it on a flat, heat-resistant surface.

NOTE! The automatic cut-off function stops the product if it becomes too hot. Let the product become cool before you use it again.

- Do not let the cable touch the hot parts of the product.

- Do not wind the power cable around the product. This can cause damage to the power cable.
- Disconnect the power plug when you do not use the product.

3.1 To do before you use the product

- Dry the hair with a towel.
- Comb the hair with a wide-tooth comb.
- Divide the hair into small sections.

3.2 To use the product

⚠ **WARNING!** Do not use the product on dripping wet hair.

NOTE! If you do not use the product for 3 minutes, the product stops . The display shows "OFF".

1. Connect the product to the power supply. The display shows "OFF".
2. Push the power button to start the product.

NOTE! The product starts in the last used operating mode.

3. Push the heat button to select the temperature. Select 1 of the 5 temperature settings: COL (cool), 90 °C, 120 °C, 140 °C, 160 °C.
4. Push the speed button to select the air speed. Select 1 of the 3 air speed settings: Low, Medium, High.
5. Push the cool button to start the cool airflow.
6. Push and hold the power button to stop the product.

3.3 The automatic airflow function

The product has an automatic airflow function. When you close the plates, the product starts high-speed airflow.

When you open the plates, the product changes to low-speed airflow and a low-temperature setting.

NOTE! If you do not use the product for 10 seconds, the product goes into standby mode. The display shows "P".

3.4 To straighten wet hair

1. Start the product.
2. Select the applicable temperature and air speed.
3. Put a section of hair between the styling plates as close to the hair roots as possible.
4. Close the plates.
5. Move the product slowly from the hair roots to the hair ends. Keep a constant speed.
6. Repeat the procedure until the hair is fully dry.

3.5 To straighten dry hair

1. Start the product.
2. Select the applicable temperature and air speed.
3. Put a section of hair between the styling plates as close to the hair roots as possible.

4 Move the product slowly from the hair roots to the hair ends. Keep a constant speed.

5 Repeat the procedure until the hair is straight.

3.6 To use the cool air function

The cool air function keep the styling in position.

1 Push the cool air button.

2 Move the product through the hair.

3 Push the cool air button again to stop the operation of cool air.

3.7 To lock and unlock the styling plates in position

Figure 3

1 Push the lock switch rearward to unlock the plates.

2 After use when the plates become cool, close the plates and push the lock switch forward to lock the plates in position.

4 Transport

- Let the product become cool before you move the product.

5 Storage

⚠ **WARNING!** Let the product become cool before you put it in storage. Do not wind the power cable around the product.

- If the product is not going to be used for a long period of time, keep the product in a clean and dry place, where children and pets do not have access to it.

6 Maintenance

WARNING! Stop and disconnect the product from the power outlet before you clean it.

WARNING! Let the the product become cool before you clean it.

6.1 To clean the product

- Clean the product at regular intervals to keep correct operation and performance.
- Do not use strong cleaning agents.
- Do not use abrasive materials.

6.2 To use the self-cleaning function

NOTE! After 24 hours of operation, the display shows the cleaning indicator (A). The cleaning symbol indicates to do a self-cleaning. (Figure 4)

1. Push and hold the power button (B) for 1 second to stop the product. The product goes to “OFF” mode.
2. Push and hold the speed button (C) for 5 seconds. The product starts the auto-cleaning mode. (Figure 4)

NOTE! The auto-cleaning mode continues to operate for 20 seconds. The product stops automatically when the cleaning mode is complete.

6.3 To clean the magnetic filter

WARNING! Do not clean the filter while the product is connected to the power supply.

Clean the filter regularly. A clean filter keeps correct airflow and performance.

Figure 5

1. Stop the product and disconnect the power plug.

2. Let the product become cool.
3. Pull the filter cover down to remove it.
4. Remove dust from the filter with a soft brush or a cloth.
5. Install the filter cover.

6.4 To clean the styling plates

Hair-styling product residue can collect on the styling plates. Keep the styling plates clean to keep the product in good condition.

Figure 6

1. Stop the product and disconnect the power plug.
2. Let the product become cool.
3. Use a soft toothbrush and a small quantity of warm water to remove residues from the styling plates.
4. Dry the plates with a clean lint-free cloth.

7 Troubleshooting

Problem	Possible cause	Task
The product does not start.	There is no power supply.	Connect the power plug. Use a different outlet if necessary.
The display shows OFF.	The product is in standby mode.	Push the power button.
The airflow is weak.	The filter or air inlet has a blockage.	Clean the filter. Remove the blockage from the air inlet.

Problem	Possible cause	Task
The product becomes too hot or stops.	The automatic cut-off function is active.	Stop the product. Disconnect the power plug. Let the product become cool.
The hair does not dry or straighten correctly.	The temperature or speed is too low, or the hair section is too big.	Select a higher setting. Use a smaller hair section.
There is an unusual smell or noise.	There are residues, dust, or the filter is not installed correctly.	Stop and disconnect the product. Clean it and install the filter correctly. If the fault continues, refer to an approved service center.

8 Discard

- Make sure that you follow local regulations when you discard the product. Do not burn the product.

9 Technical data

Specification	Value
Output	230V ~50/60 Hz
Power	1300 W
Temperatur settings	5 levels
Air speed settings	3 modes
Power cable length	1.8 m
Dimension (Lx W x H)	33 x 5.3 x 4 cm
Weight	600 g
Power consumption in OFF mode	≤0.8 W

Innehållsförteckning

1 Inledning 22
1.1 Produkten 22
1.2 Avsedd användning 22
1.3 Symboler 22
1.4 Produktöversikt 23

2 Säkerhet 23
2.1 Säkerhetsdefinitioner 23
2.2 Säkerhetsinstruktioner för användning 24

3 Användning 26
3.1 Att göra innan du använder produkten 27
3.2 Använda produkten 27
3.3 Automatisk luftflödesfunktion 28
3.4 För att räta ut vått hår 28
3.5 Räta ut torrt hår 28
3.6 Använda kalluftsfunktionen 29
3.7 Låsa och låsa upp stylingplattorna 29

4 Transport 29

5 Förvaring 29

6 Underhåll 29
6.1 Att rengöra produkten 30
6.2 Använda funktionen för självrengöring 30
6.3 Rengöra magnetfiltret 30
6.4 Rengöra stylingplattorna 31

7 Felsökning 31

8 Kassering 32

9 Tekniska data 32

1 Inledning

1.1 Produkten

Produkten är en 2 i 1 luftplattång.

1.2 Avsedd användning

Produkten är avsedd för att torka och platta människohår. Använd produkten inomhus.

⚠ **VARNING!** Använd inte produkten på syntetiskt hår, peruker, djur eller andra material.

1.3 Symboler

	Läs bruksanvisningen noggrant och se till att du förstår instruktionerna innan du börjar använda produkten. Spara bruksanvisningen för framtida bruk.
	Varning! Använd inte produkten i närheten av vatten.
	Säkerhetsklass II.
	Denna produkt uppfyller tillämpliga EU-direktiv och -förordningar.
	Återvinns som elektroniskt avfall.

1.4 Produktöversikt

Bild 1

1. LCD-display
2. Kalluftsknapp
3. Temperaturväljare
4. Hastighetsväljare
5. Strömbrytare
6. Avtagbart magnetfilter
7. Varmluftskammare
8. Luftutsläpp
9. Stylingplatta
10. Låsknapp

Display

Bild 2

11. Påminnelseindikator för rengöring
12. Negativ jonindikator
13. Fläkthastighetsindikator
14. Varmluftsindikator
15. Kalluftsindikator

2 Säkerhet

2.1 Säkerhetsdefinitioner

⚠ **VARNING!** Om du inte följer dessa instruktioner finns det risk för personskada eller dödsfall.

⚠ **FÖRSIKTIGHET!** Om du inte följer dessa instruktioner finns det risk för att du skadar produkten, andra material eller det närliggande området.

OBS! Information som är nödvändig i en specifik situation.

2.2 Säkerhetsinstruktioner för användning

⚠ **VARNING!** Om du inte följer dessa instruktioner finns det risk för personskada eller dödsfall.

- Läs och följ varningsanvisningarna innan användning.
- Se till att följande personer inte använder produkten på egen hand:
  - Barn under 8 år.
  - Personer som inte känner till produkten tillräckligt.
  - Personer med funktionshinder.
- Barn får inte leka med produkten.
- Barn får inte rengöra eller utföra underhåll på produkten på egen hand.
- Använd inte produkten om du är trött, sjuk eller berusad. Dessa försämrar din syn, uppmärksamhet, koordination och omdömesförmåga.
- Använd inte produkten om den är skadad.
- Gör inga ändringar på produkten.

- Använd endast produkten för dess avsedda ändamål.
- Efter användning i ett badrum ska produkten alltid kopplas bort från eluttaget. Vatten kan orsaka en elektrisk fara när produkten är ansluten till nätaggregatet.
- Rengör produkten efter varje användning.
- Dra aldrig i själva strömkabeln för att koppla ur kontakten från eluttaget.
- Placera inte produkten i närheten av vattenkällor. Se till att produkten befinner sig minst 1,5 meter från ett badkar, handfat eller toalettstol.
- Se till att produkten inte kan falla ner i vatten och att vatten inte kan tränga in i produkten.
- Dra omedelbart ut kontakten om produkten kommer i kontakt med vatten eller annan vätska.
- En skadad strömkabel eller kontakt måste bytas ut av en auktoriserad serviceverkstad eller av auktoriserad elektriker för att garantera säker användning.
- Vidrör inte produkten, strömkabeln eller stickproppen med våta händer.

- Se till att spänningen i eluttaget stämmer överens med märkspänningen på typskylten.
- Produkten måste anslutas till ett jordat eluttag med en jordfelsbrytare som har en maximal utlösningsström på 30 mA.
- Lägg inte strömkabeln under mattor eller på ställen där man kan trampa på den. Se till att det inte finns någon risk för att snubbla över strömkabeln eller att den skadas eller utsätts för påfrestningar.
- Lägg inte strömkabeln runt hörn och vik eller linda den inte för hårt när produkten inte används.
- Använd inte en skarvsladd om det inte är nödvändigt. Använd inte skarvsladd eftersom det kan innebära brandrisk. Strömkabeln måste den vara i gott skick och av godkänd typ, med ett minsta tvärsnitt på 3 x 1,5 mm^2.

3 Användning

⚠ **VARNING!** Rör inte vid varma delar på grund av risken för brännskador. Förhindra kontakt med ögon och hud.

⚠ **VARNING!** Placera inte produkten på trä, papper eller andra lättantändliga material när den är i bruk. Lägg den på en plan och värmetålig yta.

OBS! Den automatiska avstängningsfunktionen stänger av produkten om den blir för het**.** Låt produkten svalna innan du använder den igen.

- Låt inte kabeln vidröra de heta delarna av produkten.
- Linda inte strömkabeln runt produkten. Detta kan orsaka skada på strömkabeln.
- Dra ur stickproppen när du inte använder produkten.

3.1 Att göra innan du använder produkten

- Torka håret med en handduk.
- Kamma igenom håret med en bredtandad kam.
- Dela håret i små slingor.

3.2 Använda produkten

VARNING! Använd inte produkten på genomblött hår.

OBS! Produkten stannar om du inte använder den på tre minuter. Displayen visar OFF (AV).

1. Anslut produkten till nätaggregatet. Displayen visar OFF (AV).
2. Tryck på strömbrytaren för att starta produkten.

OBS! Produkten startar i det senast använda driftsläget.

3. Tryck på värmeknappen för att välja temperatur. Välj 1 av de 5 temperaturinställningarna: COL (kalluft), 90 °C, 120 °C, 140 °C, 160 °C.
4. Tryck på hastighetsknappen för att välja luftflödeshastighet. Välj 1 av de 3 hastighetsinställningar för luftflöde: Låg, medel, hög.
5. Tryck på kalluftsknappen för att aktivera kalluftsfunktionen.
6. Tryck och håll in strömbrytaren för att stänga av produkten.

3.3 Automatisk luftflödesfunktion

Produkten har en automatisk luftflödesfunktion. När du stänger plattorna startar produkten automatiskt ett luftflöde med hög hastighet.

När du öppnar plattorna ändrar produkten automatiskt till ett lägre luftflöde och en lägre temperaturinställning.

OBS! Produkten växlar automatiskt till standby-läge efter 10 sekunder om den inte används. Displayen visar P.

3.4 För att räta ut vått hår

1. Sätt på produkten.
2. Välj önskad temperatur och luftflödeshastighet.
3. Placera en hårslinga mellan stylingplattorna så nära hårroten som möjligt.
4. Stäng plattorna.
5. Flytta produkten långsamt från hårrötterna till hårtopparna. Håll en konstant hastighet.
6. Upprepa proceduren tills håret är helt torrt.

3.5 Räta ut torrt hår

1. Sätt på produkten.
2. Välj önskad temperatur och luftflödeshastighet.
3. Placera en hårslinga mellan stylingplattorna så nära hårroten som möjligt.
4. Flytta produkten långsamt från hårrötterna till hårtopparna. Håll en konstant hastighet.
5. Upprepa proceduren tills håret är rakt.

3.6 Använda kalluftsfunktionen

Kalluftsfunktionen hjälper till att bevara frisyren.

1. Tryck på kalluftsknappen.
2. För produkten genom håret.
3. Tryck på kalluftsknappen igen för att stoppa användningen av kalluft.

3.7 Låsa och låsa upp stylingplattorna

Bild 3

1. Tryck låsknappen bakåt för att låsa upp plattorna.
2. När plattorna har svalnat efter användning, stäng dem och tryck låsknappen framåt för att låsa stylingplattorna.

4 Transport

- Låt produkten svalna innan du förflyttar den.

5 Förvaring

⚠ **VARNING!** Låt produkten svalna innan du sätter den i förvaring. Linda inte strömkabeln runt produkten.

- Om produkten inte ska användas under en längre tid ska den förvaras på en ren och torr plats, utom räckhåll för barn och husdjur.

6 Underhåll

⚠ **VARNING!** Stäng av och koppla bort produkten från eluttaget innan du rengör den.

⚠ **VARNING!** Låt produkten svalna innan du rengör den.

6.1 Att rengöra produkten

- Rengör produkten med jämna mellanrum för att säkerställa optimal funktion och prestanda.
- Använd inte starka rengöringsmedel.
- Använd inte slipande material.

6.2 Använda funktionen för självrengöring

OBS! Displayen visar rengöringsindikatorn (A) efter 24 timmars användning. Rengöringssymbolen indikerar att en självrengöring ska utföras. (Bild 4)

1. Håll strömbrytaren (B) intryckt i 1 sekund för att stänga av produkten. Produkten går in i OFF-läge (AV).
2. Håll hastighetsknappen (C) intryckt i 5 sekunder. Produkten startar läget för automatisk rengöring. (Bild 4)

OBS! Läget för automatisk rengöring är aktivt i 20 sekunder. Produkten stängs av automatiskt när rengöringsläget slutförts.

6.3 Rengöra magnetfiltret

⚠ **VARNING!** Rengör inte filtret medan produkten är ansluten till nätaggregatet.

Rengör filtret regelbundet. Ett rent filter säkerställer korrekt luftflöde och bibehåller produktens prestanda.

Bild 5

1. Stäng av produkten och dra ur kontakten.
2. Låt produkten svalna.
3. Dra ner filterlocket för att ta bort det.
4. Rengör filtret från damm med en mjuk borste eller en mjuk trasa.
5. Installera filterlocket.

6.4 Rengöra stylingplattorna

Rester av hårstylingprodukter kan samlas på stylingplattorna över tid.
Håll stylingplattorna rena för att bibehålla produktens goda skick.

Bild 6

1. Stäng av produkten och dra ur kontakten.
2. Låt produkten svalna.
3. Använd en mjuk tandborste och en liten mängd varmt vatten för att ta bort rester från stylingplattorna.
4. Torka plattorna med en ren och luddfri trasa.

7 Felsökning

Problem	Möjlig orsak	Åtgärd
Produkten tänds inte.	Det finns ingen strömförsörjning.	Anslut kontakten. Använd ett annat eluttag om det behövs.
Displayen visar OFF (AV).	Produkten är i standby-läge.	Tryck på strömbrytaren.
Luftflödet är svagt.	Filtret eller luftintaget är blockerat.	Rengör filtret. Rensa luftintaget från blockeringar.
Produkten blir för het eller slutar att fungera.	Den automatiska avstängningsfunktionen är aktiv.	Stäng av produkten. Anslut stickproppen. Låt produkten svalna.
Håret torkar inte eller rätar inte ut sig korrekt.	Temperaturen eller hastigheten är för låg eller hårslingan är för stor.	Vänligen välj en högre inställning. Använd en mindre hårslinga.

Problem	Möjlig orsak	Åtgärd
Det finns en ovanlig lukt eller ett ovanligt ljud.	Det finns rester eller damm, eller så är filtret inte korrekt installerat.	Stäng av produkten och dra ur kontakten ur eluttaget. Rengör filtret och sätt tillbaka det på rätt sätt. Om felet kvarstår, kontakta en auktoriserad serviceverkstad.

8 Kassering

- Se till att du följer lokala bestämmelser när du kasserar produkten. Bränn inte upp produkten.

9 Tekniska data

Specifikation	Värde
Uteffekt	230 V ~ 50/60 Hz
Effekt	1 300 W
Temperaturinställningar	5 nivåer
Lufthastighetsinställningar	3 lägen
Strömkabelns längd	1,8 m
Mått (L x B x H)	33 x 5,3 x 4 cm
Vikt	600 g
Strömförbrukning i avstängt läge	≤ 0,8 W

Innholdsfortegnelse

1 Introduksjon 34
1.1 Produktet....34
1.2 Tiltenkt bruk....34
1.3 Symboler....34
1.4 Produktoversikt....35

2 Sikkerhet 35
2.1 Sikkerhetsspesifikasjoner....35
2.2 Sikkerhetsinstruksjoner for bruk....36

3 Bruk 38
3.1 Før du bruker produktet....39
3.2 Bruk av produktet....39
3.3 Den automatiske luftstrømsfunksjonen....40
3.4 For å rette ut vått hår....40
3.5 For å rette ut tørt hår....40
3.6 For å bruke kaldluftsfunksjonen....41
3.7 For å låse og låse opp stylingplatene på plass....41

4 Transport 41

5 Oppbevaring 41

6 Vedlikehold 41
6.1 Rengjøring av produktet....42
6.2 For å bruke funksjonen for selvrengjøring....42
6.3 For å rengjøre det magnetiske filteret....42
6.4 For å rengjøre stylingplatene....43

7 Feilsøking 43

8 Avhending 44

9 Tekniske data 44

1 Introduksjon

1.1 Produktet

Produktet er en 2-i-1-luftrettetang.

1.2 Tiltenkt bruk

Produktet brukes til å tørke og rette ut menneskehår. Bruk produktet kun innendørs.

ADVARSEL! Ikke bruk produktet på kunstig hår, parykker, dyr eller andre materialer.

1.3 Symboler

	Les bruksanvisningen nøye og sørg for at du forstår instruksjonene før du bruker produktet. Ta vare på bruksanvisningen til senere bruk.
	Advarsel! Ikke bruk produktet i nærheten av vann.
	Sikkerhetsklasse II.
	Dette produktet er i samsvar med gjeldende EU-direktiver og -forordninger.
	Gjenvinnes som elektrisk avfall.

1.4 Produktoversikt

Figur 1

1. LED display
2. Kaldluftknapp
3. Knapp for valg av temperatur
4. Hastighetsvelger
5. På/av-knapp
6. Avtakbart magnetfilter
7. Varmluftskammer
8. Luftuttak
9. Stylingplate
10. Låsebryter

Display

Figur 2

11. Indikator for rengjøringspåminnelse
12. Indikator for negative ioner
13. Indikator for viftehastighet
14. Indikator for varmluft
15. Indikator for kaldluft

2 Sikkerhet

2.1 Sikkerhetsspesifikasjoner

⚠ **ADVARSEL!** Hvis du ikke følger disse instruksjonene, er det fare for død eller personskade.

⚠ **FORSIKTIG!** Hvis du ikke følger disse instruksjonene, er det fare for skade på produktet, annet materiell eller på omgivelsene.

MERK! Informasjon som er nødvendig i en gitt situasjon.

2.2 Sikkerhetsinstruksjoner for bruk

⚠ **ADVARSEL!** Hvis du ikke følger disse instruksjonene, er det fare for død eller personskade.

- Les og følg advarselsinstruksjonene før bruk.
- Pass på at følgende personer ikke bruker produktet uten tilsyn:
  - Barn under 8 år.
  - Personer som ikke kjenner produktet tilstrekkelig.
  - Personer med nedsatt funksjonsevne.
- Barn må ikke leke med produktet.
- Barn må ikke rengjøre eller utføre vedlikehold på produktet på egen hånd.
- Ikke bruk produktet hvis du er trett, syk eller beruset. Dette vil svekke synet, årvåkenheten, koordinasjonen og dømmekraften.
- Ikke bruk produktet hvis det er skadet.
- Ikke gjør endringer på produktet.
- Bruk produktet kun til det som det er beregnet til.

- Når produktet brukes på badet, må du koble det fra strømuttaket etter bruk. Vann kan forårsake elektrisk fare når produktet er tilkoblet strømforsyningen.
- Rengjør produktet etter hver bruk.
- Ikke trekk i strømkabelen for å koble fra støpselet.
- Ikke plasser produktet i nærheten av vannkilder. Sørg for at avstanden er mer enn 1,5 m fra badekaret, servanten eller toalettet.
- Forsikre deg om at produktet ikke kan falle i vann, og at vann ikke kan komme inn i produktet.
- Trekk ut støpselet umiddelbart hvis produktet kommer i kontakt med vann eller annen væske.
- En skadet strømkabel eller støpsel må erstattes av et autorisert servicesenter eller autorisert personell for å sikre trygg bruk.
- Ikke ta på produktet, strømkabelen eller støpselet med våte hender.
- Pass på at utgangsspenningen stemmer overens med den nominelle spenningen på typeskiltet.

- Produktet må kobles til et jordet strømuttak med en jordfeilbryter som har en maksimal utløsningsstrøm på 30 mA.
- Ikke legg strømkabelen under tepper eller der den kan bli tråkket på. Forsikre deg om at det ikke er fare for å snuble over kabelen, eller at kabelen blir skadet eller belastet.
- Ikke legg strømkabelen rundt hjørner, eller brett eller vikle kabelen for stramt når produktet ikke er i bruk.
- Ikke bruk en skjøteledning med mindre det er nødvendig. Det er risiko for brann hvis det brukes en skjøteledning. En skjøteledning må være i god stand og av godkjent type, med et minimum tverrsnittsareal på 3 x 1,5 mm^2.

3 Bruk

⚠ **ADVARSEL!** Ikke ta på varme deler på grunn av faren for brannskader. Unngå kontakt med øyne og hud.

⚠ **ADVARSEL!** Når produktet er i drift, ikke plasser det på tre, papir eller tilsvarende materialer. Plasser det på en flat, varmebestandig overflate.

MERK! Den automatiske utkoblingsfunksjonen stopper produktet hvis det blir for varmt. La produktet avkjøles før du bruker det igjen.

- Ikke la kabelen berøre de varme delene av produktet.

- Ikke vikle strømkabelen rundt produktet. Dette kan forårsake skader på strømkabelen.
- Koble fra støpselet når du ikke bruker produktet.

3.1 Før du bruker produktet

- Tørk håret med et håndkle.
- Kjem håret med en bredtannet kam.
- Del håret inn i små seksjoner.

3.2 Bruk av produktet

⚠ **ADVARSEL!** Ikke bruk produktet på dryppende vått hår.

MERK! Hvis du ikke bruker produktet i 3 minutter, slår produktet seg av. Displayet viser "OFF".

1. Koble produktet til strømforsyningen. Displayet viser "OFF".
2. Trykk på av/på-knappen for å slå på produktet.

MERK! Produktet starter i den sist brukte driftsmodusen.

3. Trykk på varmeknappen for å velge temperaturen. Velg 1 av de 5 temperaturinnstillingene: COL (cool), 90 °C, 120 °C, 140 °C, 160 °C.
4. Trykk på hastighetsknappen for å velge luftstrømmen. Velg 1 av de 3 luftstrømsinnstillingene: Lavt, Middels, Høyt.
5. Trykk på kjøleknappen for å starte den kaldluftstrømmen.
6. For å stoppe produktet, trykk og hold inne strømknappen.

3.3 Den automatiske luftstrømsfunksjonen

Produktet har en automatisk luftstrømsfunksjon. Når du lukker platene, starter produktet høyhastighets luftstrøm.

Når du åpner platene, endrer produktet til lavhastighets luftstrøm og en lavtemperaturinnstilling.

MERK! Hvis du ikke bruker produktet i 10 sekunder, går produktet i standby-modus. Displayet viser "P".

3.4 For å rette ut vått hår

1. Start produktet.
2. Velg aktuell temperatur og luftstrøm.
3. Legg en seksjon av håret mellom stylingplatene så nært hårroten som mulig.
4. Lukk platene.
5. Flytt produktet sakte fra hårroten til hårspissene. Hold en konstant hastighet.
6. Gjenta prosedyren til håret er helt tørt.

3.5 For å rette ut tørt hår

1. Start produktet.
2. Velg aktuell temperatur og luftstrøm.
3. Legg en seksjon av håret mellom stylingplatene så nært hårroten som mulig.
4. Flytt produktet sakte fra hårroten til hårspissene. Hold en konstant hastighet.
5. Gjenta prosedyren til håret er rett.

3.6 For å bruke kaldluftsfunksjonen

Kaldluftsfunksjonen holder stylingen på plass.

1. Trykk på kaldluftsknappen.
2. Beveg produktet gjennom håret.
3. Trykk på kaldluftsknappen igjen for å stoppe driften av kaldluft.

3.7 For å låse og låse opp stylingplatene på plass

Figur 3

1. Trykk på låseknappen bakover for å låse opp platene.
2. Etter bruk, når platene blir kalde, lukk platene og trykk på låseknappen fremover for å låse platene på plass.

4 Transport

- La produktet avkjøles før du flytter det.

5 Oppbevaring

⚠ **ADVARSEL!** La produktet avkjøles før du setter det til oppbevaring. Ikke vikle strømkabelen rundt produktet.

- Dersom produktet ikke skal brukes over en lengre periode, oppbevar produktet på et rent og tørt sted utilgjengelig for barn og kjæledyr.

6 Vedlikehold

⚠ **ADVARSEL!** Koble produktet fra strømuttaket før du rengjør det.

⚠ **ADVARSEL!** La produktet avkjøles før du rengjør det.

6.1 Rengjøring av produktet

- Rengjør produktet med jevne mellomrom for å opprettholde korrekt drift og ytelse.
- Ikke bruk sterke rengjøringsmidler.
- Ikke bruk slipende materialer.

6.2 For å bruke funksjonen for selvrengjøring

MERK! Etter 24 timers drift viser skjermen rengjøringsindikatoren (A). Rengjøringssymbolet indikerer at man skal utføre selvrengjøring. (Figur 4)

1. Trykk og hold inne på/av-knappen (B) i 1 sekund for å starte produktet. Produktet går til "OFF"-modus.
2. Trykk og hold hastighetsknappen (C) i 5 sekunder. Produktet starter automatisk rengjøringsmodus. (Figur 4)

MERK! Den automatiske rengjøringsmodusen fortsetter å fungere i 20 sekunder. Produktet stopper automatisk når rengjøringsmodusen er fullført.

6.3 For å rengjøre det magnetiske filteret

⚠ **ADVARSEL!** Ikke rengjør filteret mens produktet er tilkoblet strømforsyningen.

Rengjør filteret regelmessig. Et rent filter opprettholder korrekt luftstrøm og ytelse.

Figur 5

1. Stopp produktet og trekk ut støpselet.
2. La produktet avkjøles.
3. Trekk filterdekselet ned for å fjerne det.
4. Fjern støv fra filteret med en myk børste eller en klut.
5. Installer filterdekselet.

6.4 For å rengjøre stylingplatene

Restene av stylingprodukter kan samle seg på stylingplatene. Hold stylingplatene rene for å holde produktet i god stand.

Figur 6

1. Stopp produktet og trekk ut støpselet.
2. La produktet avkjøles.
3. Bruk en myk tannbørste og en liten mengde varmt vann for å fjerne rester fra stylingplatene.
4. Tørk platene med en ren, lo-fri klut.

7 Feilsøking

Problem	Mulig årsak	Oppgave
Produktet starter ikke.	Det finnes ingen strømforsyning.	Koble støpselet til stikkontakten. Bruk en annen stikkontakt om nødvendig.
Displayet viser OFF.	Produktet er i standby-modus.	Trykk på strømknappen.
Luftstrømmen er svak.	Filteret eller luftinntaket har en blokkering.	Rengjør filtrene. Fjern blokkeringen fra innmaterskruen.
Produktet blir for varmt eller stopper.	Den automatiske avstengningsfunksjonen er aktiv.	Stans produktet. Koble støpselet fra stikkontakten. La produktet avkjøles.
Håret tørker ikke eller rettes ikke ut på riktig måte.	Temperaturen eller hastigheten er for lav, eller hårseksjonen er for stor.	Velg en høyere innstilling. Bruk en mindre hårseksjon.

Problem	Mulig årsak	Oppgave
Det er en uvanlig lukt eller støy.	Det er rester, støv, eller filteret er ikke installert riktig.	Slå av og koble fra produktet. Rengjør det og installer filteret riktig. Kontakt et godkjent servicesenter hvis feilen fortsetter.

8 Avhending

- Sørg for at du følger lokale forskrifter når du avhender produktet. Produktet må ikke brennes.

9 Tekniske data

Spesifikasjon	Verdi
Effekt	230V ~50/60 Hz
Effekt	1300 W
Temperaturinnstillinger	5 nivåer
Innstillinger for lufthastighet	3 moduser
Lengde på strømkabel	1,8 m
Mål (LxBxH)	33x5,3x4 cm
Vekt	600 g
Strømforbruk i AV-modus	≤0,8 W

Indholdsfortegnelse

1 Indledning 46
1.1 Produktet....46
1.2 Anvendelse....46
1.3 Symboler....46
1.4 Produktoversigt....47

2 Sikkerhed 47
2.1 Sikkerhedsdefinitioner....47
2.2 Sikkerhedsanvisninger for brug....48

3 Brug 50
3.1 Før produktet tages i brug....51
3.2 Sådan bruges produktet....51
3.3 Den automatiske luftfunktion....51
3.4 Sådan glatter du vådt hår....52
3.5 Sådan glatter du tørt hår....52
3.6 Sådan bruges koldluftsfunktionen....52
3.7 Sådan låses og låses pladerne op....53

4 Transport 53

5 Opbevaring 53

6 Vedligeholdelse 53
6.1 Sådan rengøres produktet....53
6.2 Sådan bruges selvrenserfunktionen....53
6.3 Sådan rengøres magnetfilteret....54
6.4 Sådan rengøres stylingpladerne....54

7 Fejlfinding 55

8 Bortskaffelse 55

9 Tekniske data 56

1 Indledning

1.1 Produktet

Produktet er et 2-i-1-luftglattejern.

1.2 Anvendelse

Produktet anvendes til at tørre og glatte menneskehår. Til indendørs brug.

⚠ **ADVARSEL!** Brug ikke produktet på kunstigt hår, parykker, dyr eller andre materialer.

1.3 Symboler

	Læs betjeningsvejledningen omhyggeligt, og vær sikker på, du forstår den, før du tager produktet i brug. Gem betjeningsvejledningen til senere brug.
	Advarsel! Brug ikke produktet i nærheden af vand.
	Sikkerhedsklasse II.
	Produktet overholder gældende EU-direktiver og -forordninger.
	Skal bortskaffes som elektronikaffald.

1.4 Produktoversigt

Figur 1

1. LCD-skærm
2. Knap til kold luft
3. Knap til valg af temperatur
4. Hastighedsvælger
5. Tænd/sluk-knap
6. Aftageligt magnetfilter
7. Varmluftkammer
8. Luftudtag
9. Stylingplade
10. Låseknap

Display

Figur 2

11. Rengøringsindikator
12. Negativ ionindikator
13. Blæserindikator
14. Varmluftindikator
15. Koldluftindikator

2 Sikkerhed

2.1 Sikkerhedsdefinitioner

ADVARSEL! Manglende overholdelse af denne vejledning kan medføre død eller personskade.

FORSIGTIG! Manglende overholdelse af denne vejledning kan medføre skader på produktet, andre materialer eller det omgivende område.

BEMÆRK! Information, der er nødvendig i bestemte situationer.

2.2 Sikkerhedsanvisninger for brug

⚠ **ADVARSEL!** Manglende overholdelse af disse anvisninger kan medføre fare for død eller personskade.

- Læs og følg advarslerne før brug.
- Følgende personer må kun bruge produktet under opsyn:
  - Børn under 8 år.
  - Personer, der ikke kender produktet tilstrækkeligt.
  - Personer med handicap.
- Børn må ikke lege med produktet.
- Børn må ikke rengøre eller vedligeholde produktet uden opsyn.
- Brug ikke produktet, hvis du er træt, syg eller påvirket. Det kan påvirke dit syn, din opmærksomhed, din koordinationsevne og din dømmekraft.
- Brug ikke produktet, hvis det er beskadiget.
- Foretag ikke ændringer på produktet.
- Brug kun produktet til det angivne formål.

- Når produktet bruges på et badeværelse, skal det tages ud af stikkontakten efter hver brug. Vand kan forårsage elektrisk fare, hvis produktet er tilsluttet strømforsyningen.
- Rengør produktet efter hver brug.
- Træk ikke i ledningen for at tage stikket ud.
- Placer ikke produktet i nærheden af vandkilder. Sørg for, at afstanden er mere end 1,5 m fra badekar, håndvaske eller toiletter.
- Sørg for, at produktet ikke kan falde ned i vand, og at der ikke kan komme vand ind i produktet.
- Tag straks stikket ud, hvis produktet kommer i kontakt med vand eller andre væsker.
- En beskadiget ledning eller et beskadiget stik skal udskiftes af et autoriseret servicecenter eller en autoriseret person for at garantere sikker brug.
- Rør ikke ved produktet, ledningen eller stikket med våde hænder.
- Kontroller, at netspændingen stemmer overens med den nominelle spænding på typeskiltet.
- Produktet skal tilsluttes en jordet stikkontakt med en fejlstrømsafbryder, der har en maksimal udløsningsstrøm på 30 mA.

- Læg ikke ledningen under tæpper, eller hvor der kan blive trådt på den. Sørg for, at der ikke er risiko for at snuble over ledningen, eller at den bliver beskadiget eller belastet.
- Læg ikke ledningen rundt om hjørner, og fold eller rul den ikke for stramt op, når produktet ikke er i brug.
- Brug ikke en forlængerledning, medmindre det er nødvendigt. Der er risiko for brand, hvis der anvendes en forlængerledning. Den skal være i god stand og af en godkendt type med et tværsnit på mindst 3 x 1,5 mm^2.

3 Brug

⚠ **ADVARSEL!** Rør ikke ved varme dele på grund af risikoen for forbrændinger. Undgå kontakt med øjne og hud.

⚠ **ADVARSEL!** Læg ikke produktet oven på træ, papir eller tilsvarende materialer, når det er i brug. Læg det på en plan, varmebestandig overflade.

BEMÆRK! Den automatiske afbryderfunktion stopper produktet, hvis det bliver for varmt. Lad produktet køle af, før du bruger det igen.

- Undgå, at ledningen kommer i kontakt med de varme dele af produktet.
- Ledningen må ikke vikles rundt om produktet. Dette kan medføre skader på ledningen.
- Tag stikket ud, når du ikke bruger produktet.

3.1 Før produktet tages i brug

- Tør håret med et håndklæde.
- Red håret med en bredtandet kam.
- Del håret op i mindre sektioner.

3.2 Sådan bruges produktet

ADVARSEL! Brug ikke produktet på dryppende vådt hår.

BEMÆRK! Produktet stopper, hvis det ikke bruges i 3 minutter. Displayet viser "OFF".

1. Sæt produktets stik i stikkontakten. Displayet viser "OFF".
2. Tryk på tænd/sluk-knappen for at starte produktet.

BEMÆRK! Produktet starter i den sidst anvendte tilstand.

3. Tryk på varmeknappen for at vælge temperatur. Vælg 1 af de 5 temperaturindstillinger: COL (kold), 90 °C, 120 °C, 140 °C, 160 °C.
4. Tryk på hastighedsknappen for at vælge lufthastigheden. Vælg 1 af de 3 lufthastigheder: Lav, Middel, Høj.
5. Tryk på køleknappen for at starte den kolde luft.
6. Tryk på afbryderknappen, og hold den nede for at stoppe produktet.

3.3 Den automatiske luftfunktion

Produktet har en automatisk luftfunktion. Når du lukker pladerne, starter produktet luften med høj hastighed.

Når du åbner pladerne, skifter produktet til lav hastighed og en lav temperaturindstilling.

BEMÆRK! Hvis du ikke har brugt produktet i 10 sekunder, går produktet i standbytilstand. Displayet viser "P".

3.4 Sådan glatter du vådt hår

1. Tænd produktet.
2. Vælg den ønskede temperatur og lufthastighed.
3. Læg en sektion af håret mellem stylingpladerne så tæt på hårroden som muligt.
4. Luk pladerne.
5. Bevæg produktet langsomt fra hårroden til hårspidserne. Hold en konstant hastighed.
6. Gentag, indtil håret er helt tørt.

3.5 Sådan glatter du tørt hår

1. Tænd produktet.
2. Vælg den ønskede temperatur og lufthastighed.
3. Læg en sektion af håret mellem stylingpladerne så tæt på hårroden som muligt.
4. Bevæg produktet langsomt fra hårroden til hårspidserne. Hold en konstant hastighed.
5. Gentag, indtil håret er glat.

3.6 Sådan bruges koldluftsfunktionen

Koldluftsfunktionen holder stylingen på plads.

1. Tryk på knappen til kold luft.
2. Bevæg produktet gennem håret.
3. Tryk på knappen til kold luft igen for at stoppe den kolde luft.

3.7 Sådan låses og låses pladerne op

Figur 3

1. Tryk låseknappen bagud for at låse pladerne op.
2. Efter brug, når pladerne er blevet kolde, luk pladerne og tryk låseknappen frem for at låse pladerne.

4 Transport

- Lad produktet køle af, før du flytter produktet.

5 Opbevaring

⚠ **ADVARSEL!** Lad produktet køle af, før du sætter det til opbevaring. Ledningen må ikke vikles rundt om produktet.

- Hvis produktet ikke skal bruges i længere tid, skal det opbevares på et rent og tørt sted, hvor det er utilgængeligt for børn og kæledyr.

6 Vedligeholdelse

⚠ **ADVARSEL!** Tag stikket ud af stikkontakten, før du rengør produktet.

⚠ **ADVARSEL!** Lad produktet køle af, før du rengør det.

6.1 Sådan rengøres produktet

- Rengør produktet med jævne mellemrum for at sikre korrekt brug og ydeevne.
- Brug ikke kraftige rengøringsmidler.
- Brug ikke slibemidler.

6.2 Sådan bruges selvrenserfunktionen

BEMÆRK! Efter 24 timers brug viser displayet rengøringsindikatoren (A). Rengøringssymbolet indikerer, at der skal udføres en selvrensning. (Figur 4)

1. Tryk på tænd/sluk-knappen (B) og hold den nede i 1 sekund for at stoppe produktet. Produktet går i "OFF"-tilstand.
2. Tryk og hold hastighedsknappen (C) nede i 5 sekunder. Produktet starter auto-rengøringsfunktionen. (Figur 4)

BEMÆRK! Auto-rengøringsfunktionen fortsætter med at køre i 20 sekunder. Produktet stopper automatisk, når rengøringsfunktionen er færdig.

6.3 Sådan rengøres magnetfilteret

⚠ **ADVARSEL!** Rengør ikke filteret, mens produktet er tilsluttet.

Rengør filteret regelmæssigt. Et rent filter sikrer korrekt luftstrøm og ydeevne.

Figur 5

1. Stop produktet, og tag stikket ud af stikkontakten.
2. Lad produktet køle af.
3. Træk filteret ned for at fjerne det.
4. Fjern støv fra filteret med en blød børste eller en klud.
5. Monter filteret.

6.4 Sådan rengøres stylingpladerne

Restprodukter fra hårstyling kan samle sig på stylingpladerne. Hold stylingpladerne rene for at sikre, at produktet er i god stand.

Figur 6

1. Stop produktet, og tag stikket ud af stikkontakten.
2. Lad produktet køle af.

3 Brug en blød tandbørste og en lille mængde varmt vand til at fjerne rester fra stylingpladerne.

4 Tør pladerne med en ren, fnugfri klud.

7 Fejlfinding

Problem	Mulig årsag	Opgave
Produktet starter ikke.	Der er ikke strøm på produktet.	Tilslut strømstikket. Brug en anden stikkontakt, hvis det er nødvendigt.
Displayet viser OFF.	Produktet er i standbytilstand.	Tryk på afbryderknappen.
Luftstrømmen er svag.	Filteret eller luftindtaget er blokeret.	Rengør filteret. Fjern blokeringen fra luftindtaget.
Produktet bliver for varmt eller stopper.	Den automatiske afbryderfunktion er aktiv.	Sluk produktet. Tag stikket ud. Lad produktet køle af.
Håret tørrer ikke eller glattes ikke korrekt.	Temperaturen eller hastigheden er for lav, eller hårsektionen er for stor.	Vælg en højere indstilling. Brug en mindre hårsektion.
Der er en usædvanlig lugt eller støj.	Der er rester, støv, eller filteret er ikke installeret korrekt.	Sluk produktet og træk stikket ud. Rens det og monter filteret korrekt. Hvis fejlen fortsætter, skal du henvende dig til et godkendt servicecenter.

8 Bortskaffelse

- Følg de lokale regler ved bortskaffelse af produktet. Brænd ikke produktet.

9 Tekniske data

Specifikation	Værdi
Spænding	230V ~50/60 Hz
Effekt	1300 W
Temperaturindstillinger	5 niveauer
Lufthastighedsindstillinger	3 tilstande
Ledningslængde	1,8 m
Mål (L x B x H)	33 x 5,3 x 4 cm
Vægt	600 g
Strømforbrug i slukket tilstand	≤0,8 W

Spis treści

1 Wprowadzenie 58

1.1 Produkt....58

1.2 Przeznaczenie....58

1.3 Symbole....58

1.4 Przegląd produktu....59

2 Bezpieczeństwo 59

2.1 Definicje dotyczące bezpieczeństwa....59

2.2 Instrukcja bezpiecznej obsługi....60

3 Obsługa 62

3.1 Czynności do wykonania przed rozpoczęciem użytkowania produktu....63

3.2 Używanie produktu....63

3.3 Funkcja automatycznego przepływu powietrza....64

3.4 Prostowanie mokrych włosów....64

3.5 Prostowanie suchych włosów....64

3.6 Używanie funkcji chłodnego powietrza....65

3.7 Blokowanie i odblokowywanie płytek do stylizacji....65

4 Transport 65

5 Przechowywanie 65

6 Konserwacja 66

6.1 Czyszczenie produktu....66

6.2 Używanie funkcji samoczyszczenia....66

6.3 Czyszczenie filtra magnetycznego....66

6.4 Czyszczenie płytek do stylizacji....67

7 Usuwanie usterek 67

8 Utylizacja 68

9 Dane techniczne 68

1 Wprowadzenie

1.1 Produkt

Prostownica z funkcją suszenia 2 w 1.

1.2 Przeznaczenie

Produkt służy do suszenia i prostowania włosów naturalnych. Do użytku wewnątrz pomieszczeń.

⚠ **OSTRZEŻENIE!** Nie używaj tego produktu do włosów sztucznych, peruk, zwierząt ani innych materiałów.

1.3 Symbole

	Przed użyciem produktu należy dokładnie i ze zrozumieniem przeczytać tę instrukcję obsługi. Zachowaj instrukcję na przyszłość.
	Ostrzeżenie! Nie używaj produktu w pobliżu wody.
	Klasa bezpieczeństwa II.
	Niniejszy produkt spełnia wymagania stosownych dyrektyw i rozporządzeń unijnych.
	Utylizuj jak odpady elektryczne.

1.4 Przegląd produktu

Rysunek 1

1. Wyświetlacz LCD
2. Przycisk zimnego powietrza
3. Przycisk wyboru temperatury
4. Pokrętło wyboru prędkości
5. Przycisk zasilania
6. Wyjmowany filtr magnetyczny
7. Komora gorącego powietrza
8. Wylot powietrza
9. Płytka do stylizacji
10. Przełącznik blokady

Wyświetlacz

Rysunek 2

11. Wskaźnik przypomnienia o czyszczeniu
12. Wskaźnik jonów ujemnych
13. Wskaźnik prędkości nadmuchu
14. Wskaźnik gorącego powietrza
15. Wskaźnik zimnego powietrza

2 Bezpieczeństwo

2.1 Definicje dotyczące bezpieczeństwa

⚠ **OSTRZEŻENIE!** W razie niestosowania się do niniejszej instrukcji zachodzi ryzyko śmierci lub obrażeń ciała.

⚠ **PRZESTROGA!** W razie niestosowania się do niniejszej instrukcji zachodzi ryzyko uszkodzenia produktu lub innych przedmiotów w jego pobliżu.

UWAGA! Informacje dotyczące postępowania w określonych sytuacjach.

2.2 Instrukcja bezpiecznej obsługi

⚠ **OSTRZEŻENIE!** W razie niestosowania się do niniejszej instrukcji zachodzi ryzyko śmierci lub obrażeń ciała.

- Przed użyciem produktu zapoznaj się z ostrzeżeniami w niniejszej instrukcji, a następnie stosuj się do nich podczas używania.
- Upewnij się, że niżej wymienione osoby nie obsługują produktu samodzielnie:
  - Dzieci w wieku poniżej 8 lat.
  - Osoby, które nie są zaznajomione z produktem w wystarczającym stopniu.
  - Osoby z niepełnosprawnościami.
- Dzieciom nie wolno bawić się produktem.
- Dzieciom nie wolno samodzielnie czyścić ani konserwować produktu.
- Nie używaj produktu w stanie zmęczenia, choroby lub pod wpływem środków odurzających. Takie okoliczności powodują pogorszenie wzroku, koncentracji, koordynacji i oceny sytuacji.
- Nie używaj produktu, jeśli jest uszkodzony.
- Nie modyfikuj produktu.

- Produktu można używać wyłącznie zgodnie z jego przeznaczeniem.
- Jeśli produkt jest używany w łazience, po każdym użyciu odłącz go od gniazdka elektrycznego. Gdy urządzenie jest podłączone do zasilania, nie może mieć kontaktu z wodą ze względu na ryzyko porażenia prądem.
- Wyczyść produkt po każdym użyciu.
- Nie ciągnij za kabel zasilający, aby odłączyć wtyczkę.
- Nie umieszczaj produktu w pobliżu źródeł wody. Upewnij się, że odległość od wanny, umywalki lub toalety wynosi ponad 1,5 m.
- Upewnij się, że produkt nie może wpaść do wody i że woda nie może dostać się do produktu.
- Natychmiast wyciągnij wtyczkę, jeśli produkt wejdzie w kontakt z wodą lub innym płynem.
- Ze względów bezpieczeństwa uszkodzony kabel zasilający lub wtyczkę należy wymienić w autoryzowanym serwisie lub u autoryzowanego pracownika.
- Nie dotykaj produktu, kabla zasilającego ani wtyczki mokrymi rękami.

- Sprawdź, czy napięcie w gnieździe zasilania odpowiada napięciu znamionowemu podanemu na tabliczce znamionowej.
- Produkt musi być podłączony do uziemionego gniazda zasilania z wyłącznikiem różnicowoprądowym o maks. prądzie wyzwalania 30 mA.
- Nie kładź kabla zasilającego pod dywanem ani w miejscu, w którym można na niego nadepnąć. Upewnij się, że nie ma ryzyka potknięcia się o kabel, jego uszkodzenia lub naprężenia.
- Nie układaj kabla zasilającego w narożnikach ani nie składaj/nie zwijaj go zbyt ciasno przed odłożeniem do przechowywania.
- Nie używaj przedłużacza, chyba że jest to konieczne. Użycie przedłużacza stwarza ryzyko pożaru. Jeśli musisz użyć przedłużacza, musi być w dobrym stanie i mieć atest, a także minimalny przekrój rzędu 3 x 1,5 mm^2.

3 Obsługa

⚠ **OSTRZEŻENIE!** Nie dotykaj gorących części ze względu na ryzyko poparzenia. Unikaj kontaktu z oczami i skórą.

⚠ **OSTRZEŻENIE!** Kiedy urządzenie działa, nie kładź go na drewnie, papierze ani podobnych materiałach. Połóż je na płaskiej, odpornej na wysoką temperaturę powierzchni.

UWAGA! Jeśli urządzenie zbytnio się nagrzeje, funkcja automatycznego wyłączania je zatrzyma**.** Przed ponownym użyciem produktu poczekaj, aż ostygnie.

- Nie pozwól, żeby kabel dotykał gorących części urządzenia.
- Nie owijaj kabla zasilającego wokół produktu. Może to spowodować jego uszkodzenie.
- Odłącz wtyczkę z gniazdka, gdy nie używasz urządzenia.

3.1 Czynności do wykonania przed rozpoczęciem użytkowania produktu

- Osusz włosy ręcznikiem.
- Rozczesz włosy grzebieniem z szerokimi zębami.
- Podziel włosy na małe pasma.

3.2 Używanie produktu

⚠ **OSTRZEŻENIE!** Nie używaj produktu na bardzo mokrych, ociekających wodą włosach.

UWAGA! Jeśli nie będziesz używać urządzenia przez 3 minuty, wyłączy się automatycznie. Wyświetlacz pokazuje „OFF".

1. Podłącz produkt do źródła zasilania. Wyświetlacz pokazuje „OFF".
2. Naciśnij przycisk zasilania, aby włączyć produkt.

UWAGA! Urządzenie uruchamia się w ostatnio używanym trybie pracy.

3. Naciśnij przycisk regulacji temperatury, aby wybrać odpowiednią wartość. Wybierz jedno z pięciu ustawień temperatury: COL (chłodny), 90 °C, 120 °C, 140 °C, 160 °C.
4. Naciśnij przycisk prędkości, żeby wybrać prędkość nawiewu. Wybierz jedno z trzech ustawień prędkości nawiewu: Niski, Średni, Wysoki.

5 Naciśnij przycisk chłodzenia, żeby włączyć chłodny strumień powietrza.

6 Aby wyłączyć produkt, naciśnij przycisk zasilania i przytrzymaj go.

3.3 Funkcja automatycznego przepływu powietrza

Urządzenie ma funkcję automatycznego przepływu powietrza. Po zamknięciu płytek urządzenie uruchamia szybki przepływ powietrza.

Po otwarciu płytek urządzenie przełącza się na nadmuch o niskiej prędkości i niską temperaturę.

UWAGA! Jeśli nie będziesz używać urządzenia przez 10 sekund, przejdzie w tryb czuwania. Wyświetlacz pokazuje „P".

3.4 Prostowanie mokrych włosów

1 Uruchom produkt.

2 Wybierz odpowiednią temperaturę i prędkość nawiewu.

3 Umieść pasmo włosów między płytkami do stylizacji jak najbliżej nasady.

4 Zamknij płytki.

5 Przesuwaj urządzenie powoli od nasady włosów w kierunku ich końcówek. Utrzymuj stałą prędkość.

6 Powtarzaj tę czynność, aż włosy będą całkowicie suche.

3.5 Prostowanie suchych włosów

1 Uruchom produkt.

2 Wybierz odpowiednią temperaturę i prędkość nawiewu.

3 Umieść pasmo włosów między płytkami do stylizacji jak najbliżej nasady.

4 Przesuwaj urządzenie powoli od nasady włosów w kierunku ich końcówek. Utrzymuj stałą prędkość.

5 Powtarzaj tę czynność, aż włosy będą proste.

3.6 Używanie funkcji chłodnego powietrza

Funkcja chłodnego powietrza utrwala fryzurę.

1 Naciśnij przycisk chłodnego powietrza.

2 Przesuwaj urządzenie po włosach.

3 Naciśnij ponownie przycisk chłodnego powietrza, aby wyłączyć tę funkcję.

3.7 Blokowanie i odblokowywanie płytek do stylizacji

Rysunek 3

1 Przesuń przełącznik blokady do tyłu, aby odblokować płytki.

2 Po użyciu, gdy płytki ostygną, zamknij je i przesuń przełącznik blokady do przodu, aby zablokować płytki w tym położeniu.

4 Transport

- Przed przeniesieniem produktu odczekaj, aż ostygnie.

5 Przechowywanie

⚠ **OSTRZEŻENIE!** Przed odłożeniem produktu do przechowywania poczekaj, aż ostygnie. Nie owijaj kabla zasilającego wokół produktu.

- Produkt, który nie będzie używany przez długi czas, należy przechowywać w czystym i suchym miejscu niedostępnym dla dzieci i zwierząt.

6 Konserwacja

OSTRZEŻENIE! Przed wyczyszczeniem produktu zatrzymaj go i odłącz od gniazda elektrycznego.

OSTRZEŻENIE! Przed czyszczeniem odczekaj, aż ostygnie.

6.1 Czyszczenie produktu

- Czyść urządzenie w regularnych odstępach czasu, aby zapewnić jego prawidłowe działanie i wydajność.
- Nie używaj silnych środków czyszczących.
- Nie używaj materiałów ściernych.

6.2 Używanie funkcji samoczyszczenia

UWAGA! Po 24 godzinach pracy na wyświetlaczu pojawi się wskaźnik czyszczenia (A). Symbol czyszczenia oznacza, że należy przeprowadzić samoczyszczenie. (Rysunek 4)

1. Naciśnij i przytrzymaj przycisk zasilania (B) przez sekundę, aby wyłączyć produkt. Urządzenie przechodzi w tryb „OFF".
2. Naciśnij i przytrzymaj przycisk prędkości (C) przez 5 sekund. Urządzenie uruchamia tryb automatycznego czyszczenia. (Rysunek 4)

UWAGA! Tryb automatycznego czyszczenia trwa 20 sekund. Urządzenie wyłącza się automatycznie po zakończeniu trybu czyszczenia.

6.3 Czyszczenie filtra magnetycznego

OSTRZEŻENIE! Nie czyść filtra, gdy urządzenie jest podłączone do zasilania.

Filtr należy czyścić regularnie. Czysty filtr zapewnia prawidłowy przepływ powietrza i wydajność urządzenia.

Rysunek 5

1. Zatrzymaj produkt i odłącz wtyczkę od źródła zasilania.
2. Odczekaj, aż produkt ostygnie.
3. Pociągnij pokrywę filtra w dół, aby ją zdjąć.
4. Usuń kurz z filtra za pomocą miękkiej szczotki lub szmatki.
5. Załóż pokrywę filtra.

6.4 Czyszczenie płytek do stylizacji

Na płytkach mogą gromadzić się resztki produktów do stylizacji włosów. Utrzymuj płytki w czystości, aby urządzenie działało jak najlepiej.

Rysunek 6

1. Zatrzymaj produkt i odłącz wtyczkę od źródła zasilania.
2. Odczekaj, aż produkt ostygnie.
3. Użyj miękkiej szczoteczki do zębów i niewielkiej ilości ciepłej wody, aby usunąć pozostałości z płytek do stylizacji.
4. Wytrzyj płytki czystą, niepozostawiającą włókien ściereczką.

7 Usuwanie usterek

Problem	Możliwa przyczyna	Czynność
Produkt nie włącza się.	Nie ma zasilania.	Włóż wtyczkę do gniazdka. W razie potrzeby użyj innego gniazdka.
Wyświetlacz pokazuje „OFF".	Produkt znajduje się w trybie czuwania.	Naciśnij przycisk zasilania.
Przepływ powietrza jest słaby.	Filtr lub wlot powietrza jest niedrożny.	Wyczyść filtr. Wyczyść wlot powietrza.

Problem	Możliwa przyczyna	Czynność
Urządzenie zbytnio się nagrzewa lub przestaje działać.	Aktywuje się funkcja automatycznego wyłączania.	Wyłącz produkt. Wyciągnij wtyczkę z gniazdka. Odczekaj, aż produkt ostygnie.
Nie można prawidłowo wysuszyć ani wyprostować włosów.	Temperatura lub prędkość są za niskie albo pasmo włosów jest za duże.	Wybierz wyższe ustawienie. Użyj mniejszej partii włosów.
Pojawił się dziwny zapach lub dźwięk.	W urządzeniu są osady, kurz lub filtr jest niewłaściwie zamontowany.	Wyłącz i odłącz produkt. Wyczyść urządzenie i prawidłowo zamontuj filtr. Jeżeli usterka nadal występuje, należy skontaktować się z autoryzowanym punktem serwisowym.

8 Utylizacja

- Pamiętaj, aby postępować zgodnie z lokalnymi przepisami dotyczącymi utylizacji. Nie spalaj produktu.

9 Dane techniczne

Specyfikacja	Wartość
Moc wyjściowa	230V~50/60 Hz
Moc	1300 W
Ustawienia temperatury	5 poziomów
Ustawienia prędkości nadmuchu	3 tryby
Długość kabla zasilającego	1,8 m
Wymiary (dł. x szer. x wys.)	33 x 5,3 x 4 cm
Masa	600 g
Pobór energii w trybie wyłączenia	≤0,8 W

Inhaltsverzeichnis

1 Einführung 70
1.1 Das Produkt 70
1.2 Zweckgebundene Nutzung 70
1.3 Symbole 70
1.4 Produktübersicht 71

2 Sicherheit 71
2.1 Sicherheitshinweise 71
2.2 Sicherheitshinweise für die Bedienung 72

3 Betrieb 74
3.1 Das müssen Sie tun, bevor Sie das Produkt verwenden 75
3.2 So verwenden Sie das Produkt 75
3.3 Die automatische Luftstromfunktion 76
3.4 So glätten Sie nasses Haar 76
3.5 So glätten Sie trockenes Haar 76
3.6 So verwenden Sie die Kaltluftfunktion 77
3.7 So verriegeln und entriegeln Sie die Stylingplatten 77

4 Transport 77

5 Lagerung 77

6 Wartung 77
6.1 So reinigen Sie das Produkt 78
6.2 So verwenden Sie die Selbstreinigungsfunktion 78
6.3 So reinigen Sie den magnetischen Filter 78
6.4 So reinigen Sie die Stylingplatten 79

7 Fehlersuche 79

8 Entsorgung 80

9 Technische Daten 80

1 Einführung

1.1 Das Produkt

Bei dem Produkt handelt es sich um ein 2-in-1-Luftglätteisen.

1.2 Zweckgebundene Nutzung

Das Produkt wird verwendet, um menschliches Haar zu trocknen und zu glätten. Verwenden Sie das Produkt nur in Innenräumen.

⚠ **WARNUNG!** Verwenden Sie das Produkt nicht auf Kunsthaar, Perücken, Tieren oder anderen Materialien.

1.3 Symbole

	Lesen Sie die Betriebsanleitung sorgfältig durch und stellen Sie sicher, dass Sie die Anweisungen verstanden haben, bevor Sie das Produkt verwenden. Bewahren Sie die Anweisungen zum späteren Nachschlagen auf.
	Warnung! Verwenden Sie das Produkt nicht in der Nähe von Wasser.
	Sicherheitsklasse II.
	Dieses Produkt entspricht den geltenden EU-Richtlinien und -Verordnungen.
	Als Elektroschrott entsorgen.

1.4 Produktübersicht

Abbildung 1

1. LED-Anzeige
2. Kaltlufttaste
3. Temperatur-Auswahltaste
4. Geschwindigkeitswähler
5. Ein-/Aus-Taste
6. Abnehmbarer magnetischer Filter
7. Heißluftkammer
8. Luftausgang
9. Stylingplatte
10. Sperrschalter

Display

Abbildung 2

11. Reinigungsanzeige
12. Negative-Ionen-Anzeige
13. Lüftergeschwindigkeitsanzeige
14. Heißluftanzeige
15. Kaltluftanzeige

2 Sicherheit

2.1 Sicherheitshinweise

⚠ **WARNUNG!** Wenn Sie diese Anweisungen nicht befolgen, besteht Lebens- und Verletzungsgefahr.

⚠ **ACHTUNG!** Wenn Sie diese Anweisungen nicht befolgen, besteht die Gefahr, dass das Produkt, andere Materialien oder der angrenzende Bereich beschädigt werden.

HINWEIS! Informationen, die in einer bestimmten Situation notwendig sind.

2.2 Sicherheitshinweise für die Bedienung

⚠ **WARNUNG!** Wenn Sie diese Anweisungen nicht befolgen, besteht Lebens- und Verletzungsgefahr.

- Lesen und beachten Sie die Warnhinweise vor dem Betrieb.
- Stellen Sie sicher, dass folgende Personen das Produkt nicht selbstständig bedienen:
  - Kinder unter 8 Jahren.
  - Personen, die nicht ausreichend mit dem Produkt vertraut sind.
  - Menschen mit Behinderungen.
- Kinder dürfen nicht mit dem Produkt spielen.
- Kinder dürfen das Produkt nicht selbstständig reinigen oder warten.
- Verwenden Sie das Produkt nicht, wenn Sie müde oder krank sind oder unter Alkohol- oder Drogeneinfluss stehen. Dadurch werden Ihr Sehvermögen, Ihre Wachsamkeit, Ihre Koordination und Ihr Urteilsvermögen beeinträchtigt.
- Verwenden Sie das Produkt niemals, wenn es defekt ist.
- Nehmen Sie keine Änderungen an dem Produkt vor.
- Verwenden Sie das Produkt nur für die angegebene Funktion.

- Wenn das Produkt in einem Badezimmer verwendet wird, ziehen Sie nach dem Gebrauch den Stecker aus der Steckdose. Wasser kann eine elektrische Gefahr darstellen, wenn das Produkt an das Stromnetz angeschlossen ist.
- Reinigen Sie das Produkt nach jedem Gebrauch.
- Ziehen Sie nicht am Netzkabel, um das Produkt von der Stromversorgung zu trennen.
- Stellen Sie das Produkt nicht in der Nähe von Wasserquellen auf. Achten Sie darauf, dass der Abstand zur Badewanne, zum Waschbecken oder zur Toilette mehr als 1,5 m beträgt.
- Stellen Sie sicher, dass das Produkt nicht ins Wasser fallen kann und dass kein Wasser in das Produkt gelangen kann.
- Ziehen Sie den Stecker sofort, wenn das Produkt mit Wasser oder einer anderen Flüssigkeit in Berührung kommt.
- Ein beschädigtes Netzkabel oder ein beschädigter Stecker muss von einem autorisierten Kundendienst oder anderem qualifizierten Personal ausgetauscht werden, um einen sicheren Gebrauch zu gewährleisten.
- Berühren Sie das Produkt, das Netzkabel oder den Stecker nicht mit nassen Händen.

- Stellen Sie sicher, dass die Netzspannung mit der Nennspannung auf dem Typenschild übereinstimmt.
- Das Produkt muss an eine geerdete Steckdose mit einem Fehlerstromschutzgerät angeschlossen werden, das einen maximalen Auslösestrom von 30 mA hat.
- Verlegen Sie das Netzkabel nicht unter Teppichen oder an Orten, an denen darauf getreten werden kann. Achten Sie darauf, dass keine Gefahr besteht, über das Kabel zu stolpern oder das Kabel zu beschädigen oder zu belasten.
- Verlegen Sie das Netzkabel nicht um Ecken und falten oder wickeln Sie es nicht zu fest, wenn das Produkt nicht verwendet wird.
- Verwenden Sie kein Verlängerungskabel, es sei denn, es ist notwendig. Es besteht Brandgefahr, wenn ein Verlängerungskabel verwendet wird. Wenn eins verwendet wird, muss es in gutem Zustand und von einem zugelassenen Typ mit einer Mindestquerschnittsfläche von 3 x 1,5 mm^2 sein.

3 Betrieb

⚠ **WARNUNG!** Berühren Sie keine heißen Teile – Verbrennungsgefahr. Verhindern Sie den Kontakt mit Augen und Haut.

⚠ **WARNUNG!** Stellen Sie das Produkt während des Betriebs nicht auf Holz, Papier oder gleichwertige Materialien. Stellen Sie es auf eine flache, hitzebeständige Oberfläche.

HINWEIS! Die automatische Abschaltfunktion stoppt das Produkt, wenn es zu heiß wird. Lassen Sie das Produkt abkühlen, bevor Sie es erneut verwenden.

- Lassen Sie das Kabel nicht mit den heißen Teilen des Produkts in Berührung kommen.
- Wickeln Sie das Netzkabel nicht um das Gerät. Dies kann zu Beschädigungen des Stromkabels führen.
- Trennen Sie den Netzstecker, wenn Sie das Produkt nicht verwenden.

3.1 Das müssen Sie tun, bevor Sie das Produkt verwenden

- Trocknen Sie das Haar mit einem Handtuch.
- Kämmen Sie das Haar mit einem grobzinkigen Kamm.
- Teilen Sie das Haar in kleine Abschnitte.

3.2 So verwenden Sie das Produkt

⚠ **WARNUNG!** Verwenden Sie das Produkt nicht auf tropfnassem Haar.

HINWEIS! Wenn Sie das Produkt 3 Minuten lang nicht verwenden, stoppt das Produkt. Im Display erscheint „OFF“.

1. Schließen Sie das Produkt an eine Steckdose an. Im Display erscheint „OFF“.
2. Drücken Sie die Einschalttaste, um das Gerät zu starten.

HINWEIS! Das Produkt startet im zuletzt verwendeten Betriebsmodus.

3. Drücken Sie die Temperaturtaste, um die Temperatur auszuwählen. Wählen Sie 1 der 5 Temperatureinstellungen aus: COL (kalt), 90 °C, 120 °C, 140 °C, 160 °C.
4. Drücken Sie die Geschwindigkeitstaste, um die Luftgeschwindigkeit auszuwählen. Wählen Sie 1 der 3 Luftgeschwindigkeitseinstellungen aus: Niedrig, Mittel, Hoch.
5. Drücken Sie die Kühltaste, um den kühlen Luftstrom zu starten.
6. Um das Produkt zu stoppen, halten Sie die Einschalttaste gedrückt.

3.3 Die automatische Luftstromfunktion

Das Produkt verfügt über eine automatische Luftstromfunktion. Wenn Sie die Platten schließen, startet das Produkt den Hochgeschwindigkeitsluftstrom.

Wenn Sie die Platten öffnen, wechselt das Produkt zu einem Niedriggeschwindigkeitsluftstrom und einer Niedertemperatureinstellung.

HINWEIS! Wenn Sie das Produkt 10 Sekunden lang nicht verwenden, geht das Produkt in den Standby-Modus. Im Display erscheint „P".

3.4 So glätten Sie nasses Haar

1. Starten Sie das Produkt.
2. Wählen Sie die entsprechende Temperatur und Luftgeschwindigkeit aus.
3. Legen Sie einen Abschnitt Haar so nah wie möglich an den Haarwurzeln zwischen die Stylingplatten.
4. Schließen Sie die Platten.
5. Bewegen Sie das Produkt langsam von den Haarwurzeln zu den Haarspitzen. Halten Sie eine konstante Geschwindigkeit.
6. Wiederholen Sie das Verfahren, bis das Haar vollständig trocken ist.

3.5 So glätten Sie trockenes Haar

1. Starten Sie das Produkt.
2. Wählen Sie die entsprechende Temperatur und Luftgeschwindigkeit aus.
3. Legen Sie einen Abschnitt Haar so nah wie möglich an den Haarwurzeln zwischen die Stylingplatten.
4. Bewegen Sie das Produkt langsam von den Haarwurzeln zu den Haarspitzen. Halten Sie eine konstante Geschwindigkeit.
5. Wiederholen Sie das Verfahren, bis das Haar glatt ist.

3.6 So verwenden Sie die Kaltluftfunktion

Die Kaltluftfunktion hält das Styling in Position.

1. Drücken Sie die Kaltlufttaste.
2. Bewegen Sie das Produkt durch das Haar.
3. Drücken Sie die Kaltlufttaste erneut, um den Betrieb der Kaltluft zu stoppen.

3.7 So verriegeln und entriegeln Sie die Stylingplatten

Abbildung 3

1. Drücken Sie den Verriegelungsschalter nach hinten, um die Platten zu entriegeln.
2. Schließen Sie die Platten nach der Benutzung, wenn sie abgekühlt sind, und drücken Sie den Verriegelungsschalter nach vorne, um die Platten in Position zu verriegeln.

4 Transport

- Lassen Sie das Produkt abkühlen, bevor Sie es transportieren.

5 Lagerung

⚠ **WARNUNG!** Lassen Sie das Produkt abkühlen, bevor Sie es lagern. Wickeln Sie das Netzkabel nicht um das Gerät.

- Wenn das Produkt längere Zeit nicht verwendet wird, lagern Sie es an einem sauberen und trockenen Ort, außerhalb der Reichweite von Kindern und Haustieren.

6 Wartung

⚠ **WARNUNG!** Stoppen Sie das Produkt und trennen Sie es von der Stromversorgung, bevor Sie es reinigen.

⚠ **WARNUNG!** Lassen Sie das Produkt abkühlen, bevor Sie es reinigen.

6.1 So reinigen Sie das Produkt

- Reinigen Sie das Produkt in regelmäßigen Abständen, um einen korrekten Betrieb und eine gute Leistung aufrechtzuerhalten.
- Verwenden Sie keine starken Reinigungsmittel.
- Verwenden Sie keine abrasiven Materialien.

6.2 So verwenden Sie die Selbstreinigungsfunktion

HINWEIS! Nach 24 Stunden Betrieb zeigt das Display die Reinigungsanzeige (A) an. Das Reinigungssymbol zeigt an, dass eine Selbstreinigung durchgeführt werden soll. (Abbildung 4)

1. Halten Sie die Einschalttaste (B) 1 Sekunden lang gedrückt, um das Produkt auszuschalten. Das Produkt wechselt in den Modus „OFF“.
2. Drücken und halten Sie die Geschwindigkeits-Taste (C) für 5 Sekunden. Das Produkt startet den automatischen Reinigungsmodus. (Abbildung 4)

HINWEIS! Der automatische Reinigungsmodus läuft 20 Sekunden lang weiter. Das Produkt stoppt automatisch, wenn der Reinigungsmodus abgeschlossen ist.

6.3 So reinigen Sie den magnetischen Filter

⚠ **WARNUNG!** Reinigen Sie den Filter nicht, während das Produkt mit der Stromversorgung verbunden ist.

Reinigen Sie den Filter regelmäßig. Ein sauberer Filter sorgt für den richtigen Luftstrom und die Leistung.

Abbildung 5

1. Halten Sie das Gerät an und ziehen Sie den Netzstecker.
2. Lassen Sie das Produkt abkühlen.
3. Ziehen Sie die Filterabdeckung nach unten, um sie zu entfernen.

4 Entfernen Sie den Staub vom Filter mit einer weichen Bürste oder einem Tuch.

5 Installieren Sie die Filterabdeckung.

6.4 So reinigen Sie die Stylingplatten

Rückstände von Haarstylingprodukten können sich auf den Stylingplatten ansammeln. Halten Sie die Stylingplatten sauber, um das Produkt in gutem Zustand zu halten.

Abbildung 6

1 Halten Sie das Gerät an und ziehen Sie den Netzstecker.

2 Lassen Sie das Produkt abkühlen.

3 Verwenden Sie eine weiche Zahnbürste und eine kleine Menge warmes Wasser, um Rückstände von den Stylingplatten zu entfernen.

4 Trocknen Sie die Platten mit einem sauberen, fusselfreien Tuch.

7 Fehlersuche

Problem	Mögliche Ursache	Fehlerbehebung
Das Produkt startet nicht.	Es gibt keine Stromversorgung.	Schließen Sie den Netzstecker an. Verwenden Sie gegebenenfalls eine andere Steckdose.
Im Display erscheint „OFF“.	Das Produkt befindet sich im Standby-Modus.	Drücken Sie die Starttaste.
Der Luftstrom ist schwach.	Der Filter oder der Lufteinlass hat eine Blockade.	Reinigen Sie den Filter. Entfernen Sie die Verstopfung im Lufteinlass.
Das Produkt wird zu heiß oder stoppt.	Die automatische Abschaltfunktion ist aktiv.	Stoppen Sie das Produkt. Schließen Sie den Netzstecker an. Lassen Sie das Produkt abkühlen.

Problem	Mögliche Ursache	Fehlerbehebung
Das Haar trocknet oder glättet nicht richtig.	Die Temperatur oder Geschwindigkeit ist zu niedrig, oder die Haarsträhne ist zu groß.	Wählen Sie eine höhere Einstellung. Verwenden Sie eine kleinere Haarsträhne.
Es gibt einen ungewöhnlichen Geruch oder ein Geräusch.	Es sind Rückstände, Staub vorhanden, oder der Filter ist nicht richtig installiert.	Schalten Sie das Gerät aus und trennen Sie es vom Stromnetz. Reinigen Sie es und installieren Sie den Filter korrekt. Wenn der Fehler weiterhin besteht, wenden Sie sich an ein zugelassenes Kundendienstzentrum.

8 Entsorgung

- Stellen Sie sicher, dass Sie die örtlichen Vorschriften befolgen, wenn Sie das Produkt entsorgen. Produkt nicht verbrennen.

9 Technische Daten

Spezifikation	Wert
Ausgangsleistung	230V~50/60 Hz
Leistung	1300 W
Temperatureinstellungen	5 Einstellungen
Luftgeschwindigkeitseinstellungen	3 Modi
Länge des Stromkabels	1,8 m
Größe (L x B x H)	33 x 5,3 x 4 cm
Gewicht	600 g
Stromverbrauch im OFF-Modus	≤0,8 W

Sisällysluettelo

1 Johdanto 82
1.1 Tuote 82
1.2 Käyttötarkoitus 82
1.3 Symbolit 82
1.4 Tuotteen yleiskuvaus 83

2 Turvallisuus 83
2.1 Turvallisuusmääräykset 83
2.2 Käytön turvaohjeet 84

3 Käyttö 86
3.1 Toimenpiteet ennen tuotteen käyttöä 87
3.2 Tuotteen käyttäminen 87
3.3 Automaattinen ilmavirtaustoiminto 88
3.4 Märkien hiusten suoristaminen 88
3.5 Kuivien hiusten suoristaminen 88
3.6 Viileän ilman toiminnon käyttäminen 89
3.7 Muotoilulevyjen lukitseminen ja avaaminen 89

4 Siirtäminen 89

5 Varastointi 89

6 Ylläpito 89
6.1 Tuotteen puhdistaminen 90
6.2 Itsepuhdistustoiminnon käyttäminen 90
6.3 Magneettisuodattimen puhdistaminen 90
6.4 Muotoilulevyjen puhdistaminen 91

7 Vianmääritys 91

8 Hävittäminen 92

9 Tekniset tiedot 92

1 Johdanto

1.1 Tuote

Tuote on 2-in-1-ilmasuoristusrauta.

1.2 Käyttötarkoitus

Tuotetta käytetään ihmisten hiusten kuivaamiseen ja suoristamiseen. Käytä tuotetta sisätiloissa.

⚠ **VAROITUS!** Älä käytä tuotetta keinotekoisille hiuksille, peruukeille, eläimille tai muille materiaaleille.

1.3 Symbolit

	Lue käyttöohjeet huolellisesti ja varmista ennen tuotteen käytön aloittamista, että olet ymmärtänyt ohjeet. Säilytä ohjeet myöhempää käyttöä varten.
	Varoitus! Älä käytä tuotetta veden lähellä.
	Suojausluokka II.
	Tämä tuote on sovellettavien EU:n direktiivien ja säädösten mukainen.
	Kierrätetään sähkö- ja elektroniikkalaitejätteen mukana.

1.4 Tuotteen yleiskuvaus

Kuva 1

1. LCD-näyttö
2. Viilennysilman painike
3. Lämpötilan valintapainike
4. Nopeudenvalitsin
5. Virtapainike
6. Irrotettava magneettisuodatin
7. Kuumailmakammio
8. Ilmanpoistoaukko
9. Muotoilulevy
10. Lukituskytkin

Näyttö

Kuva 2

11. Puhdistustarpeen merkkivalo
12. Negatiivisten ionien merkkivalo
13. Tuuletinnopeuden merkkivalo
14. Kuuman ilman merkkivalo
15. Kylmän ilman merkkivalo

2 Turvallisuus

2.1 Turvallisuusmääräykset

⚠ **VAROITUS!** Jos näitä ohjeita ei noudateta, seurauksena voi olla kuoleman tai vamman vaara.

⚠ **HUOMIO!** Jos näitä ohjeita ei noudateta, tuote, muut materiaalit tai ympäröivä alue voivat vahingoittua.

HUOM. Tilannekohtaiset välttämättömät tiedot.

2.2 Käytön turvaohjeet

⚠ **VAROITUS!** Jos näitä ohjeita ei noudateta, seurauksena voi olla kuoleman tai vamman vaara.

- Lue varoitusmerkinnät ja noudata niitä ennen käyttöä.
- Varmista, että nämä henkilöt eivät käytä tuotetta itsenäisesti:
  - Alle 8-vuotiaat lapset.
  - Henkilöt, jotka eivät tunne tuotetta riittävän hyvin.
  - Toimintarajoitteiset henkilöt.
- Lapset eivät saa leikkiä tuotteella.
- Lapset eivät saa puhdistaa tai huoltaa tuotetta itsenäisesti.
- Älä käytä tuotetta, jos olet väsynyt, sairas tai päihtynyt. Nämä seikat heikentävät näkökykyäsi, valppauttasi, koordinaatiokykyäsi ja harkintakykyäsi.
- Älä käytä tuotetta, jos se on vahingoittunut.
- Älä tee tuotteeseen muutoksia.

- Käytä tuotetta vain sen käyttötarkoituksen mukaisesti.
- Kun tuotetta käytetään kylpyhuoneessa, irrota se pistorasiasta jokaisen käytön jälkeen. Vesi voi aiheuttaa sähkövaaran, kun tuote on kytketty virtalähteeseen.
- Puhdista laite jokaisen käyttökerran jälkeen.
- Älä irrota virtapistoketta vetämällä tuotteen virtajohdosta.
- Älä laita tuotetta vesilähteiden lähelle. Varmista, että tuotteen etäisyys kylpyammeesta, pesualtaasta tai wc-istuimesta on yli 1,5 metriä.
- Varmista, että tuote ei pääse putoamaan veteen ja että vettä ei pääse tuotteen sisään.
- Irrota pistoke välittömästi, jos tuote joutuu kosketuksiin veden tai muun nesteen kanssa.
- Turvallisuussyistä vahingoittuneen virtajohdon tai pistokkeen saa vaihtaa vain valtuutettu huoltokeskus tai henkilökunta.
- Älä koske tuotteeseen, virtakaapeliin tai pistokkeeseen märillä käsillä.

- Varmista, että verkkojännite vastaa tyyppikilvessä olevaa nimellisjännitettä.
- Tuote on kytkettävä maadoitettuun pistorasiaan, jossa on vikavirtalaite, jonka suurin laukaisuvirta on 30 mA.
- Älä aseta virtakaapelia mattojen alle tai paikkaan, jossa sen päälle voi astua. Varmista, että kaapeliin ei ole kompastumisvaaraa tai että kaapeli ei vaurioidu tai joudu rasitukseen.
- Älä aseta virtajohtoa kulmien ympärille tai taita tai kiedo sitä liian tiukalle, kun tuote ei ole käytössä.
- Älä käytä jatkojohtoa, ellei se ole välttämätöntä. On olemassa tulipaloriski käytettäessä jatkojohtoa. Jos jatkojohtoa käytetään, sen on oltava hyvässä kunnossa ja hyväksyttyä tyyppiä ja sen poikkipinta-alan on oltava vähintään 3 x 1,5 mm^2.

3 Käyttö

⚠ **VAROITUS!** Älä koske kuumiin osiin palovammojen vaaran vuoksi. Vältä kosketusta silmien ja ihon kanssa.

⚠ **VAROITUS!** Kun tuote on käytössä, älä laita sitä puun, paperin tai vastaavien materiaalien päälle. Aseta se tasaiselle, kuumuudenkestäville pinnalle.

HUOM. Automaattinen virrankatkaisutoiminto pysäyttää tuotteen, jos se kuumenee liikaa. Anna tuotteen jäähtyä ennen sen käynnistämistä uudelleen.

- Älä anna johdon koskettaa tuotteen kuumia osia.
- Älä kierrä virtajohtoa tuotteen ympärille. Se voi vahingoittaa virtajohtoa.
- Irrota virtapistoke, kun et käytä tuotetta.

3.1 Toimenpiteet ennen tuotteen käyttöä

- Kuivaa hiukset pyyhkeellä.
- Harjaa hiukset leveähampaisella kammalla.
- Jaa hiukset pieniin osiin.

3.2 Tuotteen käyttäminen

⚠ **VAROITUS!** Älä käytä tuotetta tippuvan märille hiuksille.

HUOM. Jos et käytä tuotetta 3 minuuttiin, tuote sammuu. Näytössä näkyy "OFF".

1. Liitä tuote virtalähteeseen. Näytössä näkyy "OFF".
2. Käynnistä tuote painamalla virtapainiketta.

HUOM.! Tuote käynnistyy viimeksi käytetyssä toimintatilassa.

3. Paina lämpö-painiketta valitaksesi lämpötilan. Valitse yksi viidestä lämpötila-asetuksesta: COL (viileä), 90 °C, 120 °C, 140 °C, 160 °C.
4. Paina nopeus-painiketta valitaksesi ilmavirtauksen nopeuden. Valitse yksi kolmesta ilmavirtauksen nopeusasetuksesta: Matala, Keskisuuri, Korkea.
5. Paina viileä (cool) -painiketta aloittaaksesi kylmän ilmavirran.
6. Pysäytä tuote pitämällä virtapainiketta painettuna.

3.3 Automaattinen ilmavirtaustoiminto

Tuotteessa on automaattinen ilmavirtaustoiminto. Kun suljet levyt, tuote käynnistää nopean ilmavirran.

Kun avaat levyt, tuote vaihtaa hitaaseen ilmavirtaan ja matalan lämpötilan asetukseen.

HUOM.! Jos et käytä tuotetta 10 sekuntiin, tuote siirtyy valmiustilaan. Näytössä näkyy "P".

3.4 Märkien hiusten suoristaminen

1. Käynnistä tuote.
2. Valitse soveltuva lämpötila ja ilmavirtauksen nopeus.
3. Aseta hiusosuus muotoilulevyjen väliin mahdollisimman lähelle hiusten tyveä.
4. Sulje levyt.
5. Liikuta tuotetta hitaasti hiusten tyvestä kohti hiusten latvoja. Pidä nopeus tasaisena.
6. Jatka, kunnes hiukset ovat täysin kuivat.

3.5 Kuivien hiusten suoristaminen

1. Käynnistä tuote.
2. Valitse soveltuva lämpötila ja ilmavirtauksen nopeus.
3. Aseta hiusosuus muotoilulevyjen väliin mahdollisimman lähelle hiusten tyveä.
4. Liikuta tuotetta hitaasti hiusten tyvestä kohti hiusten latvoja. Pidä nopeus tasaisena.
5. Jatka, kunnes hiukset ovat suorat.

3.6 Viileän ilman toiminnon käyttäminen

Viileän ilman toiminto kiinnittää muotoilun.

1. Paina viileän ilman painiketta.
2. Liikuta tuotetta hiusten läpi.
3. Paina viileän ilman painiketta uudelleen lopettaaksesi viileän ilman käytön.

3.7 Muotoilulevyjen lukitseminen ja avaaminen

Kuva 3

1. Paina lukituskytkintä taaksepäin avataksesi levyt.
2. Käytön jälkeen, kun levyt ovat jäähtyneet, sulje levyt ja paina lukituskytkintä eteenpäin lukitaksesi levyt paikalleen.

4 Siirtäminen

- Anna tuotteen jäähtyä ennen sen siirtämistä.

5 Varastointi

⚠ **VAROITUS!** Anna tuotteen jäähtyä ennen sen varastointia. Älä kierrä virtajohtoa tuotteen ympärille.

- Jos tuotetta ei käytetä pitkään aikaan, säilytä sitä puhtaassa ja kuivassa paikassa lasten ja lemmikkieläinten ulottumattomissa.

6 Ylläpito

⚠ **VAROITUS!** Irrota tuote pistorasiasta ennen sen puhdistamista.

⚠ **VAROITUS!** Anna tuotteen jäähtyä ennen kuin puhdistat sitä.

6.1 Tuotteen puhdistaminen

- Puhdista tuote säännöllisin väliajoin toimintakunnon ja suorituskyvyn ylläpitämiseksi.
- Älä käytä voimakkaita puhdistusaineita.
- Älä käytä hankaavia materiaaleja.

6.2 Itsepuhdistustoiminnon käyttäminen

HUOM.! 24 tunnin käytön jälkeen näyttö näyttää puhdistusindikaattorin (A). Puhdistussymboli osoittaa, että itsepuhdistus on suoritettava. (Kuva 4)

1. Käynnistä tuote painamalla virtapainiketta (B) 1 sekunnin ajan. Tuote siirtyy "OFF"-tilaan.
2. Pidä nopeuspainiketta (C) painettuna 5 sekunnin ajan. Tuote käynnistää automaattisen puhdistustilan. (Kuva 4)

HUOM.! Automaattinen puhdistustila jatkaa toimintaa 20 sekuntia. Tuote pysähtyy automaattisesti, kun puhdistustila on valmis.

6.3 Magneettisuodattimen puhdistaminen

⚠ **VAROITUS!** Älä puhdista suodatinta, kun tuote on kytketty virtalähteeseen.

Puhdista suodatin säännöllisesti. Puhdas suodatin ylläpitää oikeaa ilmavirtausta ja suorituskykyä.

Kuva 5

1. Pysäytä tuote ja irrota virtapistoke.
2. Anna tuotteen jäähtyä.
3. Vedä suodattimen kansi alas poistaaksesi sen.
4. Poista pöly suodattimesta pehmeällä harjalla tai liinalla.
5. Asenna suodattimen kansi.

6.4 Muotoilulevyjen puhdistaminen

Hiusten muotoilutuotteiden jäämiä voi kertyä muotoilulevyille. Pidä muotoilulevyt puhtaina, jotta tuote pysyy hyvässä kunnossa.

Kuva 6

1. Pysäytä tuote ja irrota virtapistoke.
2. Anna tuotteen jäähtyä.
3. Käytä pehmeää hammasharjaa ja pientä määrää lämmintä vettä jäämien poistamiseen muotoilulevyiltä.
4. Kuivaa levyt puhtaalla, nukkaamattomalla liinalla.

7 Vianmääritys

Ongelma	Mahdollinen syy	Ratkaisu
Tuote ei käynnisty.	Tuote ei saa virtaa.	Kytke virtapistoke. Käytä tarvittaessa eri pistorasiaa.
Näytössä näkyy OFF.	Tuote on valmiustilassa.	Paina virtapainiketta.
Ilmavirta on heikko.	Suodattimessa tai ilmanottoaukossa on tukos.	Puhdista suodatin. Poista tukos ilmanottoaukosta.
Tuote ylikuumenee tai lakkaa toimimasta.	Automaattinen virrankatkaisu on aktiivinen.	Pysäytä tuote. Irrota virtapistoke. Anna tuotteen jäähtyä.
Hiukset eivät kuivu tai suoristu oikein.	Lämpötila tai nopeus on liian alhainen, tai hiusosuus on liian suuri.	Valitse korkeampi asetus. Käytä pienempää hiusosuutta.

Ongelma	Mahdollinen syy	Ratkaisu
Ilmenee epätavallista hajua tai ääntä.	Ilmenee jäämiä, pölyä tai suodatin ei ole asennettu oikein.	Sammuta tuote ja kytke se irti virtalähteestä. Puhdista se ja asenna suodatin oikein. Jos vika ei poistu, käänny valtuutetun huoltoliikkeen puoleen.

8 Hävittäminen

- Varmista, että hävität tuotteen paikallisten määräysten mukaisesti. Älä polta tuotetta.

9 Tekniset tiedot

Ominaisuus	Arvo
Teho	230V ~50/60 Hz
Teho	1300 W
Lämpötila-asetukset	5 tasoa
Ilmanvirtauksen asetukset	3 tilaa
Virtajohdon pituus	1,8 m
Mitat (P x L x K)	33 x 5,3 x 4 cm
Paino	600 g
Virrankulutus OFF-tilassa	≤0,8 W

Sommaire

1 Introduction 94

1.1 Le produit 94

1.2 Utilisation prévue 94

1.3 Symboles 94

1.4 Présentation du produit 95

2 Sécurité 95

2.1 Définitions relatives à la sécurité 95

2.2 Consignes de sécurité pour le fonctionnement 96

3 Utilisation 98

3.1 À faire avant d'utiliser le produit 99

3.2 Utilisation du produit 99

3.3 La fonction de flux d'air automatique 100

3.4 Pour lisser des cheveux mouillés 100

3.5 Pour lisser les cheveux secs 100

3.6 Pour utiliser la fonction d'air frais 101

3.7 Pour verrouiller et déverrouiller les plaques de coiffage en position 101

4 Transport 101

5 Rangement 101

6 Entretien 102

6.1 Nettoyage du produit 102

6.2 Pour utiliser la fonction d'auto-nettoyage 102

6.3 Pour nettoyer le filtre magnétique 102

6.4 Pour nettoyer les plaques de coiffage 103

7 Dépannage 103

8 Mise au rebut 104

9 Données techniques 104

1 Introduction

1.1 Le produit

Le produit est un lisseur à air chaud 2 en 1.

1.2 Utilisation prévue

Le produit est utilisé pour sécher et lisser les cheveux humains. Utilisez le produit à l'intérieur.

⚠ **AVERTISSEMENT !** Ne pas utiliser le produit sur des cheveux artificiels, des perruques, des animaux ou d'autres matériaux.

1.3 Symboles

	Lisez attentivement le mode d'emploi et veillez à bien en comprendre les instructions avant d'utiliser le produit. Conservez le mode d'emploi pour pouvoir vous y référer ultérieurement.
	Avertissement ! AVERTISSEMENT - N'utilisez pas le produit à proximité de l'eau.
	Catégorie de sécurité II.
	Ce produit est conforme aux directives et réglementations européennes en vigueur.
	Recyclez-le comme déchet électrique.

1.4 Présentation du produit

Figure 1

1. Écran LED
2. Bouton d'air frais
3. Bouton de sélection de température
4. Sélecteur de vitesse
5. Bouton d'alimentation
6. Filtre magnétique amovible
7. Chambre à air chaud
8. Sortie d'air
9. Plaque de coiffage
10. Interrupteur de verrouillage

Écran

Figure 2

11. Indicateur de rappel de nettoyage
12. Indicateur d'ions négatifs
13. Indicateur de vitesse du ventilateur
14. Indicateur d'air chaud
15. Indicateur d'air froid

2 Sécurité

2.1 Définitions relatives à la sécurité

⚠ **AVERTISSEMENT !** Le non-respect de ces instructions fait courir un risque de mort ou de blessure.

⚠ **ATTENTION !** Le non-respect des présentes instructions fait courir un risque d'endommagement du produit, des autres matériels ou de la zone adjacente.

REMARQUE ! Informations nécessaires dans une situation donnée.

2.2 Consignes de sécurité pour le fonctionnement

⚠ **AVERTISSEMENT !** Le non-respect de ces instructions peut faire courir un risque de mort ou de blessures.

- Veuillez lire et respecter les instructions d'avertissement avant l'utilisation.
- Assurez-vous que ces personnes n'utilisent pas le produit de façon indépendante :
  - Enfants de moins de 8 ans.
  - Personnes qui ne connaissent pas suffisamment le produit.
  - Personnes handicapées.
- Les enfants ne doivent pas jouer avec le produit.
- Les enfants ne doivent en aucun cas nettoyer le produit ou en effectuer l'entretien seuls.
- N'utilisez pas le produit si vous êtes fatigué(e), malade ou en état d'ébriété. Cela diminuera votre vision, votre vigilance, votre coordination et votre jugement.
- N'utilisez pas le produit s'il est endommagé.
- N'apportez aucune modification au produit.

- Utilisez le produit uniquement pour sa fonction spécifiée.
- Quand le produit est utilisé dans une salle de bains, débranchez-le de la prise de courant après utilisation. L'eau peut causer un risque électrique lorsque le produit est connecté à l'alimentation.
- Nettoyez le produit après chaque utilisation.
- Ne tirez pas sur le câble d'alimentation pour débrancher la fiche électrique.
- Ne placez pas le produit à proximité de sources d'eau. Veillez à ce que la distance soit supérieure à 1,5 m de la baignoire, du lavabo ou des toilettes.
- Assurez-vous que le produit ne peut pas tomber dans l'eau et que de l'eau ne peut pas pénétrer dans le produit.
- Retirez la fiche immédiatement si le produit entre en contact avec de l'eau ou tout autre liquide.
- Un câble électrique ou une prise endommagée doit être remplacé(e) par un centre de réparation agréé ou un personnel approuvé pour garantir une utilisation en toute sécurité.
- Ne touchez pas au produit, au câble électrique ou à la fiche avec des mains mouillées.

- Assurez-vous que la tension principale correspond à la tension nominale indiquée sur la plaque signalétique.
- Le produit doit être branché à une prise de courant mise à la terre avec un dispositif à courant résiduel ayant un courant de déclenchement maximum de 30 mA.
- Ne posez pas le câble d'alimentation sous des tapis ou à un endroit où on peut trébucher dessus. Veillez à ce qu'il n'y ait aucun risque de trébucher sur le câble ou à ce que le câble soit endommagé ou soumis à des contraintes.
- Ne posez pas le câble d'alimentation dans les coins. Ne le pliez pas et ne l'enroulez pas trop serré lorsque le produit n'est pas utilisé.
- N'utilisez pas de rallonge électrique sauf si c'est absolument nécessaire. Il y a un risque d'incendie si un câble d'extension est utilisé. Il doit être en bon état et d'un type approuvé, avec une section transversale minimale de 3 x 1,5 mm^2.

3 Utilisation

⚠ **AVERTISSEMENT !** Ne touchez pas les parties chaudes à cause du risque de brûlure. Évitez tout contact avec les yeux et la peau.

AVERTISSEMENT ! Lorsque le produit est en fonctionnement, ne le placez pas sur du bois, du papier ou des matériaux équivalents. Placez-le sur une surface plane et résistante à la chaleur.

REMARQUE ! La fonction d'arrêt automatique arrête le produit s'il devient trop chaud**.** Laissez le produit refroidir avant toute nouvelle utilisation.

- Ne laissez pas le câble toucher les parties chaudes du produit.
- N'enroulez pas le fil d'alimentation autour du produit. Cela peut endommager le câble d'alimentation.
- Débranchez la prise lorsque vous n'utilisez pas le produit.

3.1 À faire avant d'utiliser le produit

- Séchez les cheveux avec une serviette.
- Peignez les cheveux avec un peigne à dents larges.
- Divisez les cheveux en petites sections.

3.2 Utilisation du produit

AVERTISSEMENT ! Ne pas utiliser le produit sur des cheveux dégoulinants.

REMARQUE ! Si vous n'utilisez pas le produit pendant 3 minutes, le produit s'arrête. L'écran affiche « OFF ».

1. Branchez le produit à la prise de courant. L'écran affiche « OFF ».
2. Appuyez sur le bouton d'alimentation pour mettre le produit en marche.

REMARQUE ! Le produit démarre dans le dernier mode de fonctionnement utilisé.

3. Appuyez sur le bouton de chauffage pour sélectionner la température. Sélectionnez 1 des 5 réglages de température : COL (frais), 90 °C, 120 °C, 140 °C, 160 °C.
4. Appuyez sur le bouton de vitesse pour sélectionner la vitesse de l'air. Sélectionnez 1 des 3 réglages de vitesse de l'air : Faible, Moyen, Élevé.

5. Appuyez sur le bouton de refroidissement pour démarrer le flux d'air frais.

6. Pour arrêter le produit, appuyez sur le bouton d'alimentation et maintenez-le enfoncé.

3.3 La fonction de flux d'air automatique

Le produit dispose d'une fonction de flux d'air automatique. Lorsque vous fermez les plaques, le produit démarre un flux d'air à grande vitesse.

Lorsque vous ouvrez les plaques, le produit passe à un flux d'air à basse vitesse et à un réglage de basse température.

REMARQUE ! Si vous n'utilisez pas le produit pendant 10 secondes, le produit passe en mode veille. L'écran affiche « P ».

3.4 Pour lisser des cheveux mouillés

1. Mettez le produit en marche.

2. Sélectionnez la température et la vitesse de l'air applicables.

3. Placez une section de cheveux entre les plaques de coiffage aussi près des racines que possible.

4. Fermez les plaques.

5. Déplacez le produit lentement des racines des cheveux jusqu'aux pointes. Maintenez une vitesse constante.

6. Répétez la procédure jusqu'à ce que les cheveux soient complètement secs.

3.5 Pour lisser les cheveux secs

1. Mettez le produit en marche.

2. Sélectionnez la température et la vitesse de l'air applicables.

3. Placez une section de cheveux entre les plaques de coiffage aussi près des racines que possible.
4. Déplacez le produit lentement des racines des cheveux jusqu'aux pointes. Maintenez une vitesse constante.
5. Répétez la procédure jusqu'à ce que les cheveux soient lisses.

3.6 Pour utiliser la fonction d'air frais

La fonction d'air frais maintient le coiffage en position.

1. Appuyez sur le bouton d'air frais.
2. Déplacez le produit à travers les cheveux.
3. Appuyez à nouveau sur le bouton d'air frais pour arrêter l'air frais.

3.7 Pour verrouiller et déverrouiller les plaques de coiffage en position

Figure 3

1. Appuyez sur l'interrupteur de verrouillage vers l'arrière pour déverrouiller les plaques.
2. Après utilisation, lorsque les plaques deviennent froides, fermez les plaques et poussez l'interrupteur de verrouillage vers l'avant pour verrouiller les plaques en position.

4 Transport

- Laissez le produit refroidir avant de le déplacer.

5 Rangement

⚠ **AVERTISSEMENT !** Laissez refroidir le produit avant de le stocker. N'enroulez pas le fil d'alimentation autour du produit.

- Si le produit n'est pas utilisé pendant une longue période, rangez-le dans un endroit propre et sec, hors de la portée des enfants et des animaux domestiques.

6 Entretien

AVERTISSEMENT ! Arrêtez et débranchez le produit du secteur avant de le nettoyer.

AVERTISSEMENT ! Laissez le produit refroidir avant de le nettoyer.

6.1 Nettoyage du produit

- Nettoyez le produit à intervalles réguliers pour maintenir une utilisation et une performance correctes.
- Ne pas utiliser d'agents de nettoyage puissants.
- Ne pas utiliser de matériaux abrasifs.

6.2 Pour utiliser la fonction d'auto-nettoyage

REMARQUE ! Après 24 heures d'utilisation, l'affichage montre l'indicateur de nettoyage (A). Le symbole de nettoyage indique de faire un auto-nettoyage. (Figure 4)

1. Appuyez sur le bouton d'alimentation (B) et maintenez-le enfoncé pendant 1 seconde pour arrêter le produit. Le produit passe en mode « OFF ».
2. Appuyez sur le bouton de vitesse (C) et maintenez-le enfoncé pendant 5 secondes. Le produit démarre le mode de nettoyage automatique. (Figure 4)

REMARQUE ! Le mode de nettoyage automatique continue de fonctionner pendant 20 secondes. Le produit s'arrête automatiquement lorsque le mode de nettoyage est terminé.

6.3 Pour nettoyer le filtre magnétique

AVERTISSEMENT ! Ne nettoyez pas le filtre pendant que le produit est connecté à l'alimentation électrique.

Nettoyez régulièrement le filtre. Un filtre propre maintient un bon flux d'air et des performances optimales.

Figure 5

1. Arrêtez le produit et débranchez-le du secteur.
2. Laissez le produit refroidir.
3. Tirez vers le bas le couvercle du filtre pour le retirer.
4. Enlevez la poussière du filtre avec une brosse douce ou un chiffon.
5. Installez le couvercle du filtre.

6.4 Pour nettoyer les plaques de coiffage

Les résidus de produits de coiffage peuvent s'accumuler sur les plaques de coiffage. Gardez les plaques de coiffage propres pour maintenir le produit en bon état.

Figure 6

1. Arrêtez le produit et débranchez-le du secteur.
2. Laissez le produit refroidir.
3. Utilisez une brosse à dents douce et une petite quantité d'eau tiède pour enlever les résidus des plaques de coiffage.
4. Séchez les plaques avec un chiffon propre et sans peluches.

7 Dépannage

Problème	Cause possible	Solution
Le produit ne se met pas en marche.	Il n'y a pas d'alimentation électrique.	Branchez la fiche électrique. Utilisez une prise différente si nécessaire.
L'écran affiche OFF.	Le produit est en mode veille.	Appuyez sur le bouton d'alimentation.
Le flux d'air est faible.	Le filtre ou l'entrée d'air est obstrué.	Nettoyez le filtre. Retirez l'obstruction de l'entrée d'air.

Problème	Cause possible	Solution
Le produit devient trop chaud ou s'arrête.	La fonction de coupure automatique est active.	Arrêtez le produit. Débranchez la fiche électrique. Laissez le produit refroidir.
Les cheveux ne sèchent pas ou ne se lissent pas correctement.	La température ou la vitesse est trop basse, ou la section de cheveux est trop grande.	Sélectionnez un réglage plus élevé. Utilisez une section de cheveux plus petite.
Il y a une odeur ou un bruit inhabituel.	Il y a des résidus, de la poussière, ou le filtre n'est pas installé correctement.	Éteignez le produit et débranchez-le Nettoyez-le et installez le filtre correctement. Si le défaut persiste, contactez un centre de service agréé.

8 Mise au rebut

- Veillez à respecter la réglementation locale quand vous mettez le produit au rebut. N'incinérez pas le produit.

9 Données techniques

Spécifications	Valeur
Sortie	230 V ~ 50/60 Hz
Puissance	1300 W
Réglages de température	5 niveaux
Réglages de la vitesse de l'air	3 modes
Longueur du câble d'alimentation	1,8 m
Dimensions (L x l x H)	33 x 5,3 x 4 cm
Poids	600 g
Consommation électrique en mode OFF	≤0,8 W

Inhoud

1 Inleiding 106
1.1 Het product 106
1.2 Beoogd gebruik 106
1.3 Symbolen 106
1.4 Productoverzicht 107

2 Veiligheid 107
2.1 Definities van veiligheid 107
2.2 Veiligheidsvoorschriften voor gebruik 108

3 Gebruik 110
3.1 Voordat u het product gebruikt 111
3.2 Het product gebruiken 111
3.3 De automatische luchtstroomfunctie 112
3.4 Nat haar stijlen 112
3.5 Droog haar stijlen 112
3.6 Om de koele luchtfunctie te gebruiken 113
3.7 De stylingplaten in positie vergrendelen en ontgrendelen 113

4 Transport 113

5 Opslag 113

6 Onderhoud 113
6.1 Het product schoonmaken 114
6.2 De zelfreinigingsfunctie gebruiken 114
6.3 Het magnetische filter reinigen 114
6.4 De stylingplaten reinigen 115

7 Problemen oplossen 115

8 Afvoeren 116

9 Technische gegevens 116

1 Inleiding

1.1 Het product

Het product is een 2-in-1-haardroger met stijltang.

1.2 Beoogd gebruik

Het product wordt gebruikt om menselijk haar te drogen en te stijlen. Gebruik het product binnenshuis.

⚠ **WAARSCHUWING!** Gebruik het product niet op kunsthaar, pruiken, dieren of andere materialen.

1.3 Symbolen

	Lees de bedieningsinstructies zorgvuldig door en zorg ervoor dat u de instructies begrijpt voordat u het product gebruikt. Bewaar de instructies voor toekomstig gebruik.
	Waarschuwing! Gebruik het product niet in de buurt van water.
	Veiligheidsklasse II.
	Dit product voldoet aan de geldende EU-richtlijnen en -regelgeving.
	Recyclen als elektrisch afval.

1.4 Productoverzicht

Afbeelding 1

1. Lcd-scherm
2. Koeleluchtknop
3. Selectieknop temperatuur
4. Snelheidskiezer
5. Aan/uit-knop
6. Verwijderbaar magnetisch filter
7. Heteluchtkamer
8. Luchtuitlaat
9. Stylingplaat
10. Vergrendelingsschakelaar

Display

Afbeelding 2

11. Herinneringsindicator reinigen
12. Negatieve-ionenindicator
13. Indicator ventilatorsnelheid
14. Indicator hete lucht
15. Indicator koude lucht

2 Veiligheid

2.1 Definities van veiligheid

⚠ **WAARSCHUWING!** Als u zich niet aan deze voorschriften houdt, kan dat leiden tot (dodelijk) letsel.

⚠ **VOORZICHTIG!** Als u zich niet aan deze voorschriften houdt, kan dat leiden tot schade aan het product, overige materialen of de nabije omgeving.

LET OP! Informatie die in bepaalde situaties noodzakelijk is.

2.2 Veiligheidsvoorschriften voor gebruik

⚠ **WAARSCHUWING!** Als u zich niet aan deze voorschriften houdt, kan dat leiden tot (dodelijk) letsel.

- Lees en volg de waarschuwingsinstructies voor gebruik.
- Zorg ervoor dat deze personen het product niet zelfstandig bedienen:
  - Kinderen jonger dan 8 jaar.
  - Personen die het product onvoldoende kennen.
  - Personen met een beperking.
- Kinderen mogen niet met het product spelen.
- Kinderen mogen het product niet zelfstandig schoonmaken of onderhouden.
- Gebruik het product niet als u moe, ziek of onder invloed bent. Dat vermindert uw gezichtsvermogen, alertheid en coördinatie- en beoordelingsvermogen.
- Gebruik het product niet als het beschadigd is.
- Breng geen wijzigingen aan in het product.
- Gebruik het product alleen voor de beoogde functie.

- Als het product in een badkamer wordt gebruikt, haal dan na gebruik de stekker uit het stopcontact. Water kan een elektrisch gevaar veroorzaken wanneer het product is aangesloten op de stroomvoorziening.
- Maak het product na elk gebruik schoon.
- Trek niet aan het netsnoer om de stekker uit het stopcontact te halen.
- Plaats het product niet in de buurt van waterbronnen. Zorg ervoor dat de afstand tot het bad, de wastafel of het toilet meer dan 1,5 m is.
- Zorg ervoor dat het product niet in het water kan vallen en dat er geen water in het product kan komen.
- Trek de stekker onmiddellijk uit het stopcontact als het product in contact komt met water of andere vloeistoffen.
- Een beschadigd netsnoer of beschadigde stekker moet worden vervangen door een erkend servicecentrum of door goedgekeurd personeel om een veilig gebruik te garanderen.
- Raak het product, het netsnoer of de stekker niet met natte handen aan.
- Controleer of de netspanning overeenkomt met de nominale spanning op het typeplaatje.

- Het product moet worden aangesloten op een geaard stopcontact met een aardlekschakelaar met een maximale uitschakelstroom van 30 mA.
- Leg de voedingskabel niet onder tapijten of op een plek waar erop kan worden getrapt. Zorg ervoor dat er geen risico bestaat dat u over de kabel struikelt, dat de kabel beschadigd raakt of onder druk komt te staan.
- Leg de voedingskabel niet om hoeken, en vouw of wikkel het niet te strak wanneer het product niet in gebruik is.
- Gebruik geen verlengkabel tenzij dit noodzakelijk is. Er is een brandrisico als er een verlengkabel wordt gebruikt. Dit moet in goede staat zijn en van een goedgekeurd type zijn, met een minimale doorsnede van 3 x 1,5 mm^2.

3 Gebruik

⚠ **WAARSCHUWING!** Raak geen hete onderdelen aan vanwege het risico op brandwonden. Voorkom contact met ogen en huid.

⚠ **WAARSCHUWING!** Plaats het product niet op hout, papier of gelijkwaardige materialen wanneer het in gebruik is. Plaats het op een vlakke, hittebestendige ondergrond.

LET OP! De automatische uitschakelfunctie stopt het product als het te heet wordt. Laat het product afkoelen voordat u het opnieuw gebruikt.

- Laat de kabel niet in contact komen met de hete delen van het product.
- Wikkel de stroomkabel niet rond het product. Dit kan schade aan de voedingskabel veroorzaken.
- Koppel de stekker los wanneer u het product niet gebruikt.

3.1 Voordat u het product gebruikt

- Droog het haar met een handdoek.
- Kam het haar met een brede kam.
- Verdeel het haar in kleine secties.

3.2 Het product gebruiken

⚠ **WAARSCHUWING!** Gebruik het product niet op druipnat haar.

LET OP! Als u het product 3 minuten niet gebruikt, stopt het. Het display toont 'OFF' (UIT).

1. Sluit het product aan op het stopcontact. Het display toont 'OFF' (UIT).
2. Druk op de aan/uit-knop om het product te starten.

LET OP! Het product start in de laatst gebruikte stand.

3. Druk op de warmteknoop om de temperatuur te selecteren. Selecteer 1 van de 5 temperatuurinstellingen: COL (koel), 90 °C, 120 °C, 140 °C, 160 °C.
4. Druk op de snelheidsknop om de luchtsnelheid te selecteren. Selecteer 1 van de 3 luchtsnelheidsinstellingen: Laag, Gemiddeld, Hoog.
5. Druk op de koelknop om de koele luchtstroom te starten.
6. Als u het product wilt stoppen, houdt u de aan/uit-knop ingedrukt.

3.3 De automatische luchtstroomfunctie

Het product heeft een automatische luchtstroomfunctie. Wanneer u de platen sluit, begint het product met een hoge luchtsnelheid.

Wanneer u de platen opent, verandert het product naar een lage luchtsnelheid en een lage temperatuurinstelling.

LET OP! Als u het product 10 seconden niet gebruikt, gaat het product in de stand-bymodus. Het display toont 'P'.

3.4 Nat haar stijlen

1. Start het product op.
2. Selecteer de toepasselijke temperatuur en luchtsnelheid.
3. Plaats een deel haar tussen de stylingplaten, zo dicht mogelijk bij de haarwortels.
4. Sluit de platen.
5. Beweeg het product langzaam van de haaraanzet naar de haarpunten. Houd een constante snelheid aan.
6. Herhaal de procedure totdat het haar volledig droog is.

3.5 Droog haar stijlen

1. Start het product op.
2. Selecteer de toepasselijke temperatuur en luchtsnelheid.
3. Plaats een deel haar tussen de stylingplaten, zo dicht mogelijk bij de haarwortels.
4. Beweeg het product langzaam van de haaraanzet naar de haarpunten. Houd een constante snelheid aan.
5. Herhaal de procedure totdat het haar stijl is.

3.6 Om de koele luchtfunctie te gebruiken

De koele luchtfunctie houdt de styling in positie.

1. Druk op de koeleluchtknop.
2. Beweeg het product door het haar.
3. Druk opnieuw op de koele-luchtknop om het gebruik van koele lucht te stoppen.

3.7 De stylingplaten in positie vergrendelen en ontgrendelen

Afbeelding 3

1. Druk de vergrendelingsschakelaar naar achteren om de platen te ontgrendelen.
2. Sluit de platen na gebruik wanneer ze koel zijn en druk de vergrendelingsschakelaar naar voren om de platen in positie te vergrendelen.

4 Transport

- Laat het product afkoelen voordat u het verplaatst.

5 Opslag

⚠ **WAARSCHUWING!** Laat het product afkoelen voordat u het product opbergt. Wikkel de stroomkabel niet rond het product.

- Als het product gedurende lange tijd niet wordt gebruikt, bewaar het dan op een schone en droge plaats waar kinderen en huisdieren geen toegang hebben.

6 Onderhoud

⚠ **WAARSCHUWING!** Stop het product en koppel het los van het stopcontact voordat u het schoonmaakt.

⚠ **WAARSCHUWING!** Laat het product afkoelen voordat u het schoonmaakt.

6.1 Het product schoonmaken

- Reinig het product op regelmatige tijdstippen om een correcte werking en prestatie te behouden.
- Gebruik geen sterke schoonmaakmiddelen.
- Gebruik geen schurende materialen.

6.2 De zelfreinigingsfunctie gebruiken

LET OP! Na 24 uur gebruik toont het display de reinigingsindicator (A). Het reinigingssymbool geeft aan dat u een zelfreiniging moet uitvoeren. (Afbeelding 4)

1. Houd de aan/uit-knop (B) 1 seconde ingedrukt om het product te stoppen. Het product gaat naar de stand 'OFF' (UIT).
2. Druk de snelheidsknop (C) 5 seconden ingedrukt. Het product start de automatische reinigingsmodus. (Afbeelding 4)

LET OP! De automatische reinigingsmodus blijft 20 seconden actief. Het product stopt automatisch wanneer de reinigingsmodus is voltooid.

6.3 Het magnetische filter reinigen

⚠ **WAARSCHUWING!** Reinig het filter niet terwijl het product is aangesloten op de stroomvoorziening.

Reinig het filter regelmatig. Een schoon filter zorgt voor de juiste luchtstroom en prestaties.

Afbeelding 5

1. Stop het product en haal de stekker uit het stopcontact.
2. Laat het product afkoelen.
3. Trek het filterdeksel naar beneden om het te verwijderen.

4 Verwijder met een zachte borstel of een doek stof van het filter.

5 Installeer het filterdeksel.

6.4 De stylingplaten reinigen

Restanten van haarstylingsproducten kunnen zich ophopen op de stylingplaten. Houd de stylingplaten schoon om het product in goede staat te houden.

Afbeelding 6

1 Stop het product en haal de stekker uit het stopcontact.

2 Laat het product afkoelen.

3 Gebruik een zachte tandenborstel en een kleine hoeveelheid warm water om resten van de stylingplaten te verwijderen.

4 Droog de platen af met een schone, pluisvrije doek.

7 Problemen oplossen

Probleem	Mogelijke oorzaak	Oplossing
Het product start niet.	Er is geen stroomvoorziening.	Sluit de stekker aan. Gebruik indien nodig een ander stopcontact.
Het display toont 'OFF' (UIT).	Het product staat in stand-bymodus.	Druk op de aan/uit-knop.
De luchtstroom is zwak.	Het filter of de luchtinlaat heeft een blokkering.	Reinig het filter. Verwijder de verstopping uit de luchtinlaat.
Het product wordt te heet of stopt.	De automatische uitschakelfunctie is actief.	Stop het product. Haal de stekker los. Laat het product afkoelen.

Probleem	Mogelijke oorzaak	Oplossing
Het haar droogt of stylet niet correct.	De temperatuur of snelheid is te laag, of het deel haar is te groot.	Selecteer een hogere instelling. Gebruik een kleiner deel haar.
Er is een ongebruikelijke geur of geluid.	Er zijn resten, stof, of het filter is niet correct geïnstalleerd.	Stop het product en koppel het los. Maak het schoon en installeer het filter correct. Neem contact op met een erkend servicecentrum als de storing zich blijft voordoen.

8 Afvoeren

- Volg de lokale voorschriften wanneer u het product afvoert. Verbrand het product niet.

9 Technische gegevens

Specificaties	Waarde
Vermogen	230V ~50/60 Hz
Vermogen	1300 W
Temperatuurinstellingen	5 niveaus
Luchtsnelheidsinstellingen	3 modi
Stroomkabellengte	1,8 m
Afmetingen (LxBxH)	33 x 5,3 x 4 cm
Gewicht	600 g
Stroomverbruik in UIT-modus	≤ 0,8 W

Bright™

www.jula.com

1062098
2026-07-20