Hard Head™

1061337



TYRE RACKS ON WHEELS

OPERATING INSTRUCTIONS - Original instructions

SV DÄCKSTÄLL PÅ HJUL
BRUKSANVISNING
Översättning av originalinstruktioner

NO DEKKSTATIV PÅ HJUL
BETJENINGSANVISNINGER
Oversettelse av originalinstruksjonene

DA DÆKSTATIV PÅ HJUL
BETJENINGSVEJLEDNING
Oversættelse af den originale vejledning

PL STOJAK NA KOŁA
INSTRUKCJA OBSŁUGI
Przekład instrukcji oryginalnej

DE REIFENSTÄNDER AUF RÄDERN
BEDIENUNGSANLEITUNG
Übersetzung der Originalanleitung

FI PYÖRÄLLINEN RENGASTELINE
KÄYTTÖOHJE
Alkuperäisten ohjeiden käännös

FR PORTE-PNEUS SUR ROUES
INSTRUCTIONS D'UTILISATION
Traduction des instructions d'origine

NL BANDENREK OP WIELEN
BEDIENINGSINSTRUCTIES
Vertaling van de originele instructies

Jula AB förbehåller sig rätten att göra ändringar på produkten. Jula AB innehar upphovsrätten till denna dokumentation. Det är inte tillåtet att modifiera eller ändra denna dokumentation på något sätt och bruksanvisningen ska skrivas ut och användas som den är i förhållande till produkten. Se Julas webbplats för den senaste versionen av bruksanvisningen.

Jula AB forbeholder seg retten til å endre produktet. Jula AB innehar opphavsretten til denne dokumentasjonen. Det er ikke tillatt å modifisere eller endre denne dokumentasjonen på noen som helst måte, og håndboken skal trykkes og brukes som den er i forhold til produktet. For siste versjon av betjeningsanvisningene, se Julas nettsider.

Jula AB forbeholder sig retten til at ændre produktet. Jula AB har ophavsretten til denne dokumentation. Det er ikke tilladt at modificere eller ændre denne dokumentation på nogen måde, og manualen skal printes og bruges som den er i forhold til produktet. For den seneste version af betjeningsvejledningen, se Julas hjemmeside.

Jula AB zastrzega sobie prawo do wprowadzania zmian w produkcie. Jula AB zastrzega sobie prawa autorskie do niniejszej dokumentacji. Dokumentacji nie wolno w żaden sposób modyfikować ani zmieniać, a instrukcję należy drukować i używać ją w odniesieniu do produktu w stanie niezmienionym. Najnowszą wersję instrukcji obsługi można znaleźć na stronie internetowej Jula.

Jula AB reserves the right to make changes to the product. Jula AB claims copyright on this documentation. It is not allowed to modify or alter this documentation in any way and the manual shall be printed and used as it is in relation to the product. For the latest version of operating instructions, refer to the Jula website.

Jula AB behält sich das Recht vor, Änderungen am Produkt vorzunehmen. Jula AB beansprucht die Urheberrechte an dieser Dokumentation. Es ist nicht zulässig, diese Dokumentation in irgendeiner Weise zu verändern oder umzugestalten. Die Anleitung muss gedruckt und so verwendet werden, wie sie in Bezug zum Produkt steht. Die aktuellste Version der Bedienungsanleitung finden Sie auf der Website von Jula.

Jula AB pidättää oikeuden tehdä tuotteeseen muutoksia. Jula AB:llä on tämän dokumentaation tekijänoikeus. Tätä dokumentaatiota ei saa muuttaa millään tavalla ja käyttöopas on tulostettava ja sitä on käytettävä sellaisena kuin se on tämän tuotteen kanssa. Käyttöohjeiden uusin versio löytyy Julan verkkosivustolta.

Jula AB se réserve le droit d'apporter des modifications au produit. Jula AB revendique les droits d'auteur sur cette documentation. Il est interdit de modifier ou d'altérer cette documentation de quelque manière que ce soit et le manuel doit être imprimé et utilisé tel quel en relation avec le produit. Pour obtenir la dernière version des instructions d'utilisation, consultez le site Web de Jula.

Jula AB behoudt zich het recht voor om wijzigingen aan het product aan te brengen. Jula AB claimt het copyright op deze documentatie. Het is niet toegestaan om deze documentatie op welke manier dan ook te wijzigen of te veranderen. De handleiding moet worden afgedrukt en gebruikt zoals deze in relatie tot het product staat. Raadpleeg de Jula-website voor de laatste versie van de bedieningsinstructies.

WWW.JULA.COM

© JULA AB 2026-06-01

JULA AB
BOX 363, 532 24 SKARA, SWEDEN

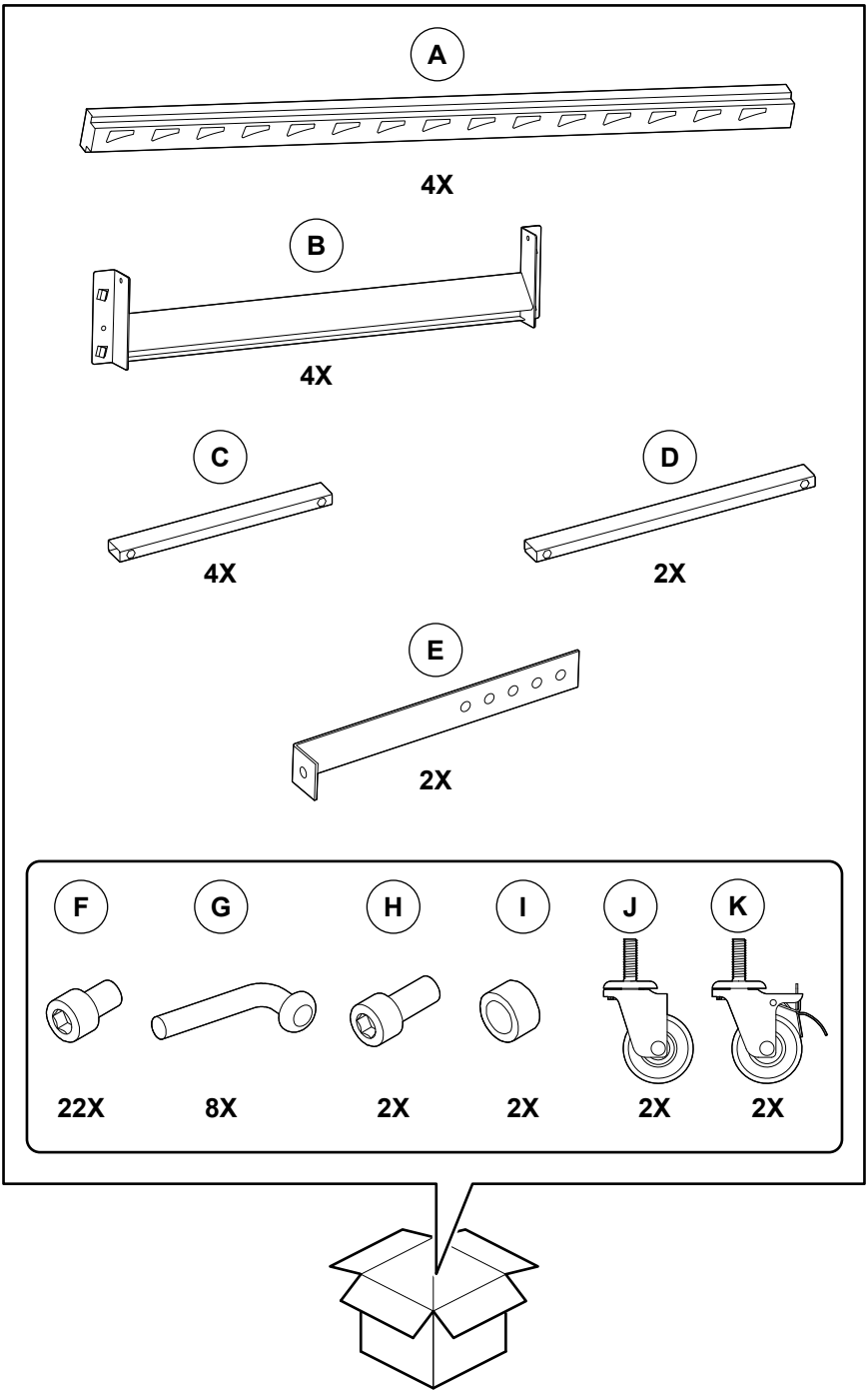
A
4X
B
4X
C
4X
D
2X
E
2X
F
G
H
I
J
K
22X
8X
2X
2X
2X
2X

1

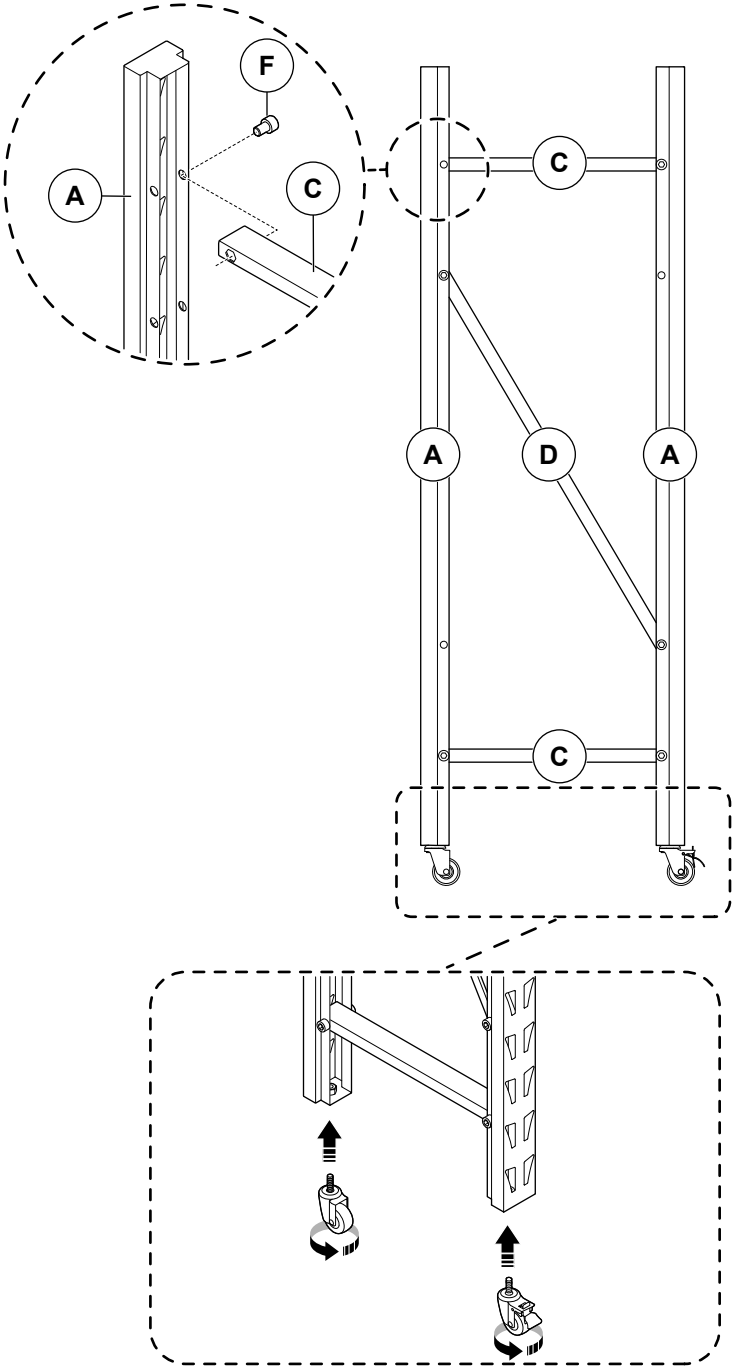

2

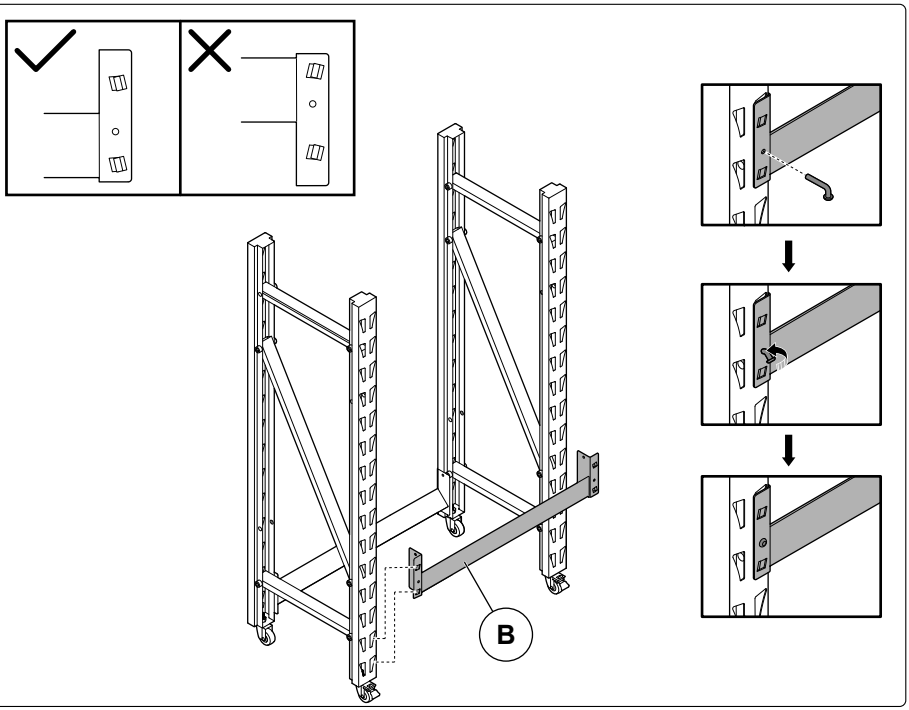

3

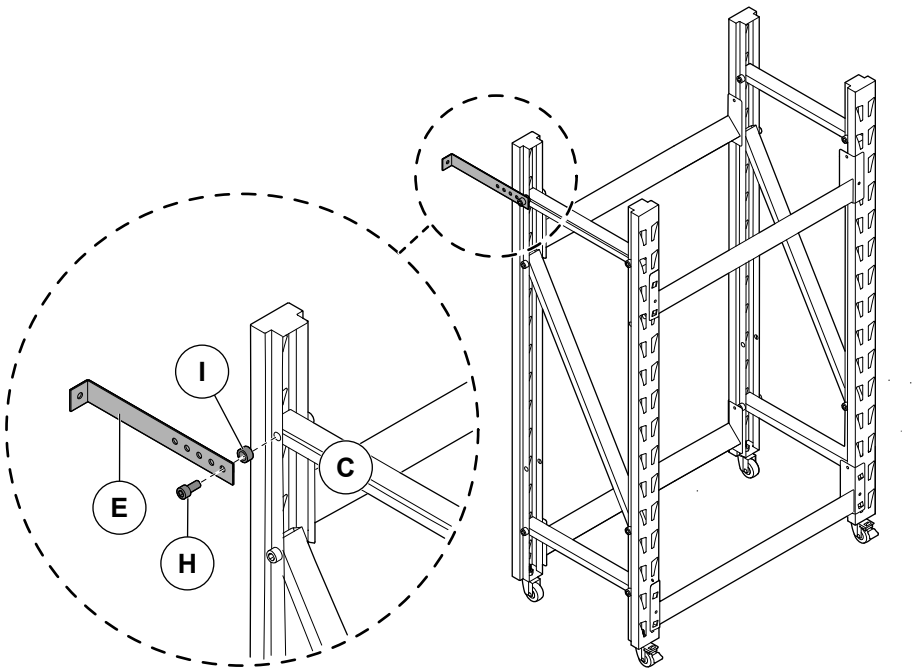

1 Introduction

1.1 The product

The product is a mobile tire rack.

1.2 Dedicated use

The product is only for indoor use. Maximum load per shelf 100 kg.

1.3 Symbols

	Read the operating instructions carefully and make sure that you understand the instructions before you use the product. Save the instructions for future reference.
	Discarded product must be recycled according to current regulations.

2 Safety

2.1 Safety definitions

WARNING! If you do not obey these instructions, there is a risk of death or injury.

CAUTION! If you do not obey these instructions, there is a risk of damage to the product, other materials or the adjacent area.

NOTE! Information that is necessary in a given situation.

2.2 Safety instructions for operation

WARNING! If you do not obey these instructions, there is a risk of death or injury.

- Read and obey the warning instructions before operation.
- Keep small parts away from children.
- Do not, stand, climb or sit on the product.
- Put the product on a flat and stable surface.
- Do not let children play or climb on the product.
- Do not use the product as a ladder or as a support.
- The product is made of metal. Surface rust can occur if you keep the product in moisture environments.
- It is not recommended to keep the product in rain or outdoor humidity.
- Be careful when you move the product. If the locking tabs contact the ground the product can fall.
- Do not use the product if you are tired, ill, or intoxicated. This will decrease your vision, alertness, coordination and judgment.
- Do not let children or persons who do not know the product to use it.
- Do not use the product if it is damaged.
- Do not make changes to the product.
- Use the product only for its specified function.

3 Assembly

3.1 To assemble the product

WARNING! If you do not obey these instructions, there is a risk of death or injury.

WARNING! The assembly must be done by an adult.

1. Attach the top and bottom support bars (C) to the vertical frames (A). (Figure 1)
2. Attach the diagonal support bar (D) between the vertical frames.
3. Install 1 wheel with brake and 1 wheel without brake on each vertical frame.

NOTE! Make sure that you install the same type of wheel on each side of the vertical frame.

4. Connect the left and right vertical frames with the shelf bars (B) at the top and bottom. (Figure 2)
5. Attach the bracket (E) on the vertical frame with the screw (H) and the sleeve (I). (Figure 3)

4 Operation

4.1 To do before use of the product

- Lock the wheels before put load into the product.
- Do a function test of the brakes.

4.2 To use the product

CAUTION! Do not put too much load on the product. The maximum load is 200 kg.

- Put the product on a flat and level surface.
- Make sure that the wheels are locked when you do not use the product.

5 Transport

- Use the wheels to move the product.

6 Storage

- If the product is not going to be used for a long period of time, keep the product in a clean and dry area, where children and pets do not have access to it.

7 Maintenance

- Do a check of the screws at regular intervals and tighten them if necessary.
- Clean the product with a moist cloth when necessary.

8 Discard

- Make sure that you follow local regulations when you discard the product. Do not burn the product.

9 Technical data

Specification	Value
Total max. load	200 kg
Max. load per shelf	100 kg
Length	73 cm
Height	118 cm
Depth	40 cm

1 Inledning

1.1 Produkten

Produkten är ett mobilt ställ för däck.

1.2 Avsedd användning

Produkten är endast avsedd för inomhusbruk. Maximal belastning per hyllplan är 100 kg.

1.3 Symboler

	Läs bruksanvisningen noggrant och se till att du förstår instruktionerna innan du börjar använda produkten. Spara bruksanvisningen för framtida bruk.
	Kasserad produkt måste återvinnas i enlighet med gällande förordningar.

2 Säkerhet

2.1 Säkerhetsdefinitioner

VARNING! Om du inte följer dessa instruktioner finns det risk för personskada eller dödsfall.

FÖRSIKTIGHET! Om du inte följer dessa instruktioner finns det risk för att du skadar produkten, andra material eller det närliggande området.

OBS! Information som är nödvändig i en specifik situation.

2.2 Säkerhetsinstruktioner för användning

VARNING! Om du inte följer dessa instruktioner finns det risk för personskada eller dödsfall.

- Läs och följ varningsanvisningarna före användning.
- Håll smådelar utom räckhåll för barn.
- Stå, klättra eller sitt inte på produkten.
- Placera produkten på ett plant och stabilt underlag.
- Låt inte barn leka eller klättra på produkten.
- Använd inte produkten som stege eller som stöd.
- Produkten är tillverkad av metall. Ytrost kan uppstå om produkten förvaras i fuktiga miljöer.
- Det är inte rekommenderat att förvara produkten i regn eller fuktig miljö utomhus.
- Var försiktig när du flyttar produkten. Om låsflikarna kommer i kontakt med marken kan produkten falla.
- Använd inte produkten om du är trött, sjuk eller berusad. Dessa försämrar din syn, uppmärksamhet, koordination och omdömesförmåga.
- Låt inte barn eller personer som inte vet hur man använder produkten använda den.
- Använd inte produkten om den är skadad.
- Gör inga ändringar på produkten.
- Använd endast produkten för dess avsedda ändamål.

3 Montering

3.1 Att montera produkten

VARNING! Om du inte följer dessa instruktioner finns det risk för personskada eller dödsfall.

VARNING! Monteringen måste utföras av en vuxen person.

1. Fäst de övre och nedre stödstängerna (C) på de lodräta ramarna (A). (Bild 1)
2. Fäst den diagonala stödstången (D) mellan de lodräta ramarna.
3. Installera ett hjul med broms och ett hjul utan broms på varje lodrät ram.

OBS! Se till att du installera samma typ av hjul på respektive sida av den lodräta ramen.

4. Anslut de lodräta ramarna till varandra med hjälp av hyllstängerna (B) upptill och nedtill. (Bild 2)
5. Fäst konsolen (E) på den lodräta ramen, i höjd med den övre stödstången (C), med skruven (H) och hylsan (I). (Bild 3)

4 Användning

4.1 Att göra före användning av produkten

- Lås hjulen innan någon last placeras på produkten.
- Gör ett funktionstest bromsarna.

4.2 Att använda produkten

FÖRSIKTIGHET! Överbelasta inte produkten. Den maximala belastningen är 200 kg.

- Placera produkten på ett stabilt och jämnt underlag.
- Se till att hjulen är låsta när produkten inte används.

5 Transport

- Använd hjulen för att flytta produkten.

6 Förvaring

- Om produkten inte ska användas under en längre tid ska den förvaras på en ren och torr plats, utom räckhåll för barn och husdjur.

7 Underhåll

- Kontrollera skruvarna med jämna mellanrum och dra åt dem vid behov.
- Rengör produkten med en fuktig trasa, vid behov.

8 Kassering

- Se till att du följer lokala bestämmelser när du kasserar produkten. Elda inte upp produkten.

9 Tekniska data

Specifikation	Värde
Max. belastning	200 kg
Max. belastning per hyllplan	100 kg
Längd	73 cm
Höjd	118 cm
Djup	40 cm

1 Introduksjon

1.1 Produktet

Produktet er et mobilt dekkstativ.

1.2 Tiltenkt bruk

Produktet er kun til innendørs bruk. Maksimal belastning per hylle 100 kg.

1.3 Symboler

	Les bruksanvisningen nøye og sørg for at du forstår instruksjonene før du bruker produktet. Ta vare på bruksanvisningen til senere bruk.
	Utrangert produkt må gjenvinnes i henhold til gjeldende lover og regler.

2 Sikkerhet

2.1 Sikkerhetsspesifikasjoner

ADVARSEL! Hvis du ikke følger disse instruksjonene, er det fare for død eller personskade.

FORSIKTIG! Hvis du ikke følger disse instruksjonene, er det fare for skade på produktet, annet materiell eller på omgivelsene.

MERK! Informasjon som er nødvendig i en gitt situasjon.

2.2 Sikkerhetsinstruksjoner for bruk

ADVARSEL! Hvis du ikke følger disse instruksjonene, er det fare for død eller personskade.

- Les og følg advarselsinstruksjonene før bruk.
- Hold små deler borte fra barn.
- Ikke stå, klatre eller sitt på produktet.
- Legg produktet på en flat og stabil overflate.
- Ikke la barn leke eller klatre på produktet.
- Ikke bruk produktet som stige eller som støtte.
- Produktet er produsert av metall. Overflaterust kan oppstå hvis du oppbevarer produktet i fuktige omgivelser.
- Det anbefales ikke å oppbevare produktet i regn eller utendørs fuktighet.
- Vær forsiktig når du flytter produktet. Hvis låsetappene kommer i kontakt med bakken, kan produktet falle ned.
- Ikke bruk produktet hvis du er trett, syk eller beruset. Dette vil redusere synet, årvåkenheten, koordinasjonen og dømmekraften.
- Ikke la barn eller personer som ikke vet hvordan de skal betjene produktet, bruke det.
- Ikke bruk produktet hvis det er skadet.
- Ikke gjør endringer på produktet.
- Bruk produktet kun til det som det er beregnet til.

3 Montering

3.1 Montering av produktet

ADVARSEL! Hvis du ikke følger disse instruksjonene er det fare for død eller skade.

ADVARSEL! Monteringen må utføres av en voksen.

1. Fest de øvre og nedre støttestengene (C) til de vertikale rammene (A). (Figur 1)
2. Fest den diagonale støttestangen (D) mellom de vertikale rammene.
3. Monter 1 hjul med brems og 1 hjul uten brems på hver vertikale ramme.

MERK! Sørg for at du monterer samme type hjul på hver side av den vertikale rammen.

4. Koble sammen venstre og høyre vertikale ramme med hyllestengene (B) øverst og nederst. (Figur 2)
5. Fest braketten (E) på den vertikale rammen med skruen (H) og hylsen (I). (Figur 3)

4 Bruk

4.1 Før produktet tas i bruk

- Lås hjulene før du legger last i produktet.
- Utfør en funksjonstest av produktet.

4.2 Bruk av produktet

FORSIKTIG! Ikke legg for mye belastning på produktet. Maksimal belastning er 200 kg.

- Sett produktet på en stabil og jevn overflate.
- Sørg for at hjulene er låst når du ikke bruker produktet.

5 Transport

- Bruk hjulene til å flytte produktet.

6 Oppbevaring

- Hvis produktet ikke skal brukes på lang tid, oppbevar det på et rent og tørt sted, utilgjengelig for barn og kjæledyr.

7 Vedlikehold

- Kontroller skruene med jevne mellomrom og stram til om nødvendig.
- Rengjør produktet med en fuktig klut når det er nødvendig.

8 Avhending

- Sørg for at du følger lokale forskrifter når du avhender produktet. Produktet må ikke brennes.

9 Tekniske data

Spesifikasjon	Verdi
Total maks. belastning	200 kg
Maks. belastning per hylle	100 kg
Lengde	73 cm
Høyde	118 cm
Dybde	40 cm

1 Indledning

1.1 Produktet

Produktet er et transportabelt dækstativ.

1.2 Anvendelse

Produktet er kun til indendørs brug. Maksimal belastning pr. hylde 100 kg.

1.3 Symboler

	Læs betjeningsvejledningen omhyggeligt, og vær sikker på, du forstår den, før du tager produktet i brug. Gem betjeningsvejledningen til senere brug.
	Produktet skal bortskaffes i henhold til gældende regler.

2 Sikkerhed

2.1 Sikkerhedsdefinitioner

⚠ **ADVARSEL!** Manglende overholdelse af denne vejledning kan medføre død eller personskade.

⚠ **FORSIGTIG!** Manglende overholdelse af denne vejledning kan medføre skader på produktet, andre materialer eller det omgivende område.

BEMÆRK! Information, der er nødvendig i bestemte situationer.

2.2 Sikkerhedsanvisninger for brug

⚠ **ADVARSEL!** Manglende overholdelse af disse anvisninger kan medføre fare for død eller personskade.

- Læs og følg advarslerne før brug.
- Sørg for, at små dele er uden for børns rækkevidde.
- Du må ikke stå, klatre eller sidde på produktet.
- Placer produktet på en plan og stabil overflade.
- Lad ikke børn lege med eller klatre på produktet.
- Brug ikke produktet som stige eller støtte.
- Produktet er fremstillet af metal. Overfladerust kan opstå, hvis du opbevarer produktet i fugtige omgivelser.
- Det anbefales ikke at opbevare produktet i regn eller udendørs fugtighed.
- Vær forsigtig, når du flytter produktet. Hvis låsetapperne kommer i kontakt med jorden, kan produktet falde ned.
- Brug ikke produktet, hvis du er træt, syg eller påvirket. Det vil påvirke dit syn, din opmærksomhed, din koordination og din dømmekraft.
- Lad ikke børn eller personer, der ikke kender produktet, bruge det.
- Brug ikke produktet, hvis det er beskadiget.
- Foretag ikke ændringer på produktet.
- Brug kun produktet til den angivne funktion.

3 Samlevejledning

3.1 Sådan samles produktet

⚠ **ADVARSEL!** Manglende overholdelse af disse anvisninger kan medføre fare for død eller personskade.

⚠ **ADVARSEL!** Produktet skal samles af en voksen.

1. Fastgør de øverste og nederste støttestænger (C) til de lodrette rammer (A). (Figur 1)
2. Fastgør den diagonale støttestang (D) mellem de lodrette rammer.
3. Monter 1 hjul med bremse og 1 hjul uden bremse på hver lodret ramme.

BEMÆRK! Sørg for at montere den samme type hjul på hver side af den lodrette ramme.

4. Forbind venstre og højre lodrette rammer med hyldestængerne (B) øverst og nederst. (Figur 2)
5. Fastgør beslaget (E) på den lodrette ramme med skruen (H) og muffen (I). (Figur 3)

4 Brug

4.1 Før brug af produktet

- Lås hjulene, før du lægger belastning ind i produktet.
- Udfør en funktionstest af bremserne.

4.2 Sådan bruges produktet

⚠ **FORSIGTIG!** Læg ikke for meget belastning på produktet. Den maksimale belastning er 200 kg.

- Stil produktet på en flad og plan overflade.
- Sørg for, at hjulene er låst, når du ikke bruger produktet.

5 Transport

- Brug hjulene til at flytte produktet.

6 Opbevaring

- Hvis produktet ikke skal bruges i længere tid, skal det opbevares på et rent og tørt sted utilgængeligt for børn og kæledyr.

7 Vedligeholdelse

- Kontroller skruerne regelmæssigt, og stram dem om nødvendigt.
- Rengør produktet med en fugtig klud efter behov.

8 Bortskaffelse

- Følg de lokale regler ved bortskaffelse af produktet. Brænd ikke produktet.

9 Tekniske data

Specifikation	Værdi
Samlet maks. belastning	200 kg
Maks. belastning pr. hylde	100 kg
Længde	73 cm
Højde	118 cm
Dybde	40 cm

1 Wprowadzenie

1.1 Produkt

Produkt to mobilny stojak na opony.

1.2 Przeznaczenie

Produkt przeznaczony wyłącznie do użytku na wewnątrz. Maksymalne obciążenie na półkę wynosi 100 kg.

1.3 Symbole

	Przed użyciem produktu należy dokładnie i ze zrozumieniem przeczytać tę instrukcję obsługi. Zachowaj instrukcję na przyszłość.
	W przypadku utylizacji produkt należy przekazać do recyklingu zgodnie z obowiązującymi przepisami.

2 Bezpieczeństwo

2.1 Definicje dotyczące bezpieczeństwa

OSTRZEŻENIE! W razie niestosowania się do niniejszej instrukcji zachodzi ryzyko śmierci lub obrażeń ciała.

PRZESTROGA! W razie niestosowania się do niniejszej instrukcji zachodzi ryzyko uszkodzenia produktu lub innych przedmiotów w jego pobliżu.

UWAGA! Informacje dotyczące postępowania w określonych sytuacjach.

2.2 Instrukcja bezpiecznej obsługi

OSTRZEŻENIE! W razie niestosowania się do niniejszej instrukcji zachodzi ryzyko śmierci lub obrażeń ciała.

- Przed użyciem produktu zapoznaj się z ostrzeżeniami w niniejszej instrukcji, a następnie stosuj się do nich podczas używania.
- Trzymaj małe części z dala od dzieci.
- Nie stawaj, nie wspinaj się ani nie siadaj na produkcie.
- Postaw produkt na płaskiej i stabilnej powierzchni.
- Nie pozwalaj dzieciom bawić się na produkcie ani się na niego wspinać.
- Nie używaj produktu jako drabiny ani jako podparcia.
- Produkt jest wykonany z metalu. Na powierzchni może pojawić się rdza, jeśli produkt jest przechowywany w wilgotnym otoczeniu.
- Nie zaleca się przechowywania produktu na deszczu ani w wilgotnych warunkach na zewnątrz.
- Zachowaj ostrożność przy przenoszeniu produktu. Jeśli zatrzaski blokujące dotkną podłoża, produkt może się przewrócić.
- Nie używaj produktu w stanie zmęczenia, choroby lub pod wpływem środków odurzających. Takie okoliczności powodują pogorszenie wzroku, koncentracji, koordynacji i oceny sytuacji.
- Nie pozwalaj na korzystanie z produktu dzieciom lub osobom, które nie wiedzą, jak go obsługiwać.
- Nie używaj produktu, jeśli jest uszkodzony.
- Nie modyfikuj produktu.
- Produktu można używać wyłącznie zgodnie z jego przeznaczeniem.

3 Montaż

3.1 Sposób montażu

OSTRZEŻENIE! W razie niestosowania się do niniejszej instrukcji zachodzi ryzyko śmierci lub obrażeń ciała.

OSTRZEŻENIE! Montaż musi wykonać osoba dorosła.

1. Przymocuj górne i dolne drążki wsporcze (C) do ram pionowych (A). (Rysunek 1)
2. Przymocuj ukośny drążek wsporczy (D) między ramami pionowymi.
3. Na każdej ramie pionowej zamontuj 1 koło z blokadą i 1 koło bez blokady.

UWAGA! Upewnij się, że po każdej stronie ramy pionowej montujesz koła tego samego typu.

4. Połącz lewą i prawą ramę pionową drążkami półki (B) u góry i u dołu. (Rysunek 2)
5. Przymocuj wspornik (E) do ramy pionowej za pomocą śruby (H) i tulei (I). (Rysunek 3)

4 Obsługa

4.1 Czynności do wykonania przed rozpoczęciem użytkowania produktu

- Zablokuj koła przed umieszczeniem ładunku w produkcie.
- Przeprowadź test działania hamulców.

4.2 Używanie produktu

⚠ **PRZESTROGA!** Nie obciążaj produktu zbyt mocno. Maksymalne obciążenie wynosi 200 kg.

- Postaw produkt na płaskiej i równej powierzchni.
- Upewnij się, że koła są zablokowane, gdy nie używasz produktu.

5 Transport

- Do przemieszczania produktu używaj kół.

6 Przechowywanie

- Produkt, który nie będzie używany przez długi czas, należy przechowywać w czystym i suchym miejscu niedostępnym dla dzieci i zwierząt.

7 Konserwacja

- Regularnie sprawdzaj śruby i dokręcaj je w razie potrzeby.
- W razie potrzeby wyczyść produkt wilgotną ściereczką.

8 Utylizacja

- Pamiętaj, aby postępować zgodnie z lokalnymi przepisami dotyczącymi utylizacji. Nie spalaj produktu.

9 Dane techniczne

Specyfikacja	Wartość
Maks. obciążenie całkowite	200 kg
Max. obciążenie na półkę	100 kg
Długość	73 cm
Wysokość	118 cm
Głębokość	40 cm

1 Einführung

1.1 Das Produkt

Das Produkt ist ein mobiler Reifenständer.

1.2 Zweckgebundene Nutzung

Nur für den Innenbereich. Maximale Belastung pro Regal 100 kg.

1.3 Symbole

	Lesen Sie die Betriebsanleitung sorgfältig durch und stellen Sie sicher, dass Sie die Anweisungen verstanden haben, bevor Sie das Produkt verwenden. Bewahren Sie die Anweisungen zum späteren Nachschlagen auf.
	Zur Entsorgung muss das Produkt gemäß den geltenden Vorschriften recycelt werden.

2 Sicherheit

2.1 Sicherheitshinweise

WARNUNG! Wenn Sie diese Anweisungen nicht befolgen, besteht Lebens- und Verletzungsgefahr.

ACHTUNG! Wenn Sie diese Anweisungen nicht befolgen, besteht die Gefahr, dass das Produkt, andere Materialien oder der angrenzende Bereich beschädigt werden.

HINWEIS! Informationen, die in einer bestimmten Situation notwendig sind.

2.2 Sicherheitshinweise für die Bedienung

WARNUNG! Wenn Sie diese Anweisungen nicht befolgen, besteht Lebens- und Verletzungsgefahr.

- Lesen und beachten Sie die Warnhinweise vor dem Betrieb.
- Halten Sie kleine Teile von Kindern fern.
- Stehen, klettern oder sitzen Sie nicht auf dem Produkt.
- Stellen Sie das Produkt auf eine ebene und stabile Fläche.
- Lassen Sie Kinder nicht auf dem Produkt stehen oder hochklettern.
- Verwenden Sie das Produkt nicht als Leiter oder als Stütze.
- Das Produkt ist aus Metall. Oberflächenrost kann auftreten, wenn Sie das Produkt in feuchter Umgebung aufbewahren.
- Es wird nicht empfohlen, das Produkt bei Regen oder Feuchtigkeit im Freien aufzubewahren.
- Seien Sie vorsichtig, wenn Sie das Produkt bewegen. Wenn die Verriegelungslaschen den Boden berühren, kann das Produkt herunterfallen.
- Verwenden Sie das Produkt nicht, wenn Sie müde, krank oder berauscht sind. Dadurch werden Ihr Sehvermögen, Ihre Wachsamkeit, Ihre Koordination und Ihr Urteilsvermögen beeinträchtigt.
- Überlassen Sie die Benutzung des Produkts nicht Kindern oder Personen, die mit der Bedienung des Produkts nicht vertraut sind.
- Verwenden Sie das Produkt niemals, wenn es defekt ist.
- Nehmen Sie keine Änderungen an dem Produkt vor.
- Verwenden Sie das Produkt nur für die angegebene Funktion.

3 Montage

3.1 So montieren Sie das Produkt

WARNUNG! Wenn Sie diese Anweisungen nicht befolgen, besteht Lebens- und Verletzungsgefahr.

WARNUNG! Die Montage muss von einem Erwachsenen durchgeführt werden.

1. Befestigen Sie die oberen und unteren Stützstäbe (C) an den vertikalen Rahmen (A). (Abbildung 1)
2. Befestigen Sie die diagonale Stützstange (D) zwischen den vertikalen Rahmen.
3. Montieren Sie 1 Rad mit Bremse und 1 Rad ohne Bremse an jedem vertikalen Rahmen.

HINWEIS! Achten Sie darauf, dass Sie auf jeder Seite des vertikalen Rahmens den gleichen Radtyp montieren.

4. Verbinden Sie den linken und rechten vertikalen Rahmen oben und unten mit den Regalstäben (B). (Abbildung 2)
5. Befestigen Sie die Halterung (E) mit der Schraube (H) und der Hülse (I) am vertikalen Rahmen. (Abbildung 3)

4 Betrieb

4.1 Was vor der Verwendung des Produkts zu tun ist

- Verriegeln Sie die Räder, bevor Sie das Produkt beladen.
- Führen Sie einen Funktionstest der Bremsen durch.

4.2 So verwenden Sie das Produkt

⚠ **ACHTUNG!** Belasten Sie das Produkt nicht zu stark. Die maximale Belastung beträgt 200 kg.

- Verwenden Sie das Produkt auf einer flachen und ebenen Oberfläche.
- Vergewissern Sie sich, dass die Räder blockiert sind, wenn Sie das Produkt nicht benutzen.

5 Transport

- Verwenden Sie die Räder, um das Produkt zu bewegen.

6 Aufbewahrung

- Wenn das Produkt über einen längeren Zeitraum nicht verwendet wird, bewahren Sie es an einem sauberen und trockenen Ort auf, zu dem Kinder und Haustiere keinen Zugang haben.

7 Wartung und Pflege

- Überprüfen Sie die Schrauben in regelmäßigen Abständen und ziehen Sie sie bei Bedarf nach.
- Reinigen Sie das Produkt, wenn nötig, mit einem feuchten Tuch.

8 Entsorgung

- Stellen Sie sicher, dass Sie die örtlichen Vorschriften befolgen, wenn Sie das Produkt entsorgen. Produkt nicht verbrennen.

9 Technische Daten

Spezifikation	Wert
Max. Gesamtlast	200 kg
Max. Belastung pro Regal	100 kg
Länge	73 cm
Höhe	118 cm
Tiefe	40 cm

1 Johdanto

1.1 Tuote

Tuote on siirrettävä rengasteline.

1.2 Käyttötarkoitus

Laite on tarkoitettu vain sisäkäyttöön. Enimmäiskuorma hyllyä kohti on 100 kg.

1.3 Symbolit

	Lue käyttöohjeet huolellisesti ja varmista ennen tuotteen käytön aloittamista, että olet ymmärtänyt ohjeet. Säilytä ohjeet myöhempää käyttöä varten.
	Kierrätä käytöstä poistettu tuote voimassa olevien määräysten mukaisesti.

2 Turvallisuus

2.1 Turvallisuusmääräykset

VAROITUS! Jos näitä ohjeita ei noudateta, seurauksena voi olla kuoleman tai vamman vaara.

HUOMIO! Jos näitä ohjeita ei noudateta, tuote, muut materiaalit tai ympäröivä alue voivat vahingoittua.

HUOM. Tilannekohtaiset välttämättömät tiedot.

2.2 Käytön turvaohjeet

VAROITUS! Jos näitä ohjeita ei noudateta, seurauksena voi olla kuoleman tai vamman vaara.

- Lue varoitusmerkinnät ja noudata niitä ennen käyttöä.
- Pidä pienet osat poissa lasten ulottuvilta.
- Älä seiso, kiipeä tai istu tuotteen päällä.
- Aseta tuote tasaiselle ja vakaalle alustalle.
- Älä anna lasten leikkiä tuotteen päällä tai kiivetä sille.
- Älä käytä tuotetta tikkaina tai ota siitä tukea.
- Tuote on valmistettu metallista. Pintaruostetta voi syntyä, jos tuotetta säilytetään kosteissa tiloissa.
- Tuotetta ei suositella säilytettäväksi sateessa tai kosteissa ulkotiloissa.
- Ole varovainen siirtäessäsi tuotetta. Jos lukituskielekkeet koskettavat maata, tuote voi pudota.
- Älä käytä tuotetta, jos olet väsynyt, sairas tai päihtynyt. Nämä seikat heikentävät näkökykyäsi, valppauttasi, koordinaatiokykyäsi ja harkintakykyäsi.
- Älä anna lasten tai tuotetta hallitsemattomien henkilöiden käyttää tuotetta.
- Älä käytä tuotetta, jos se on vahingoittunut.
- Älä tee tuotteeseen muutoksia.
- Käytä tuotetta vain käyttötarkoituksensa mukaisesti.

3 Kokoaminen

3.1 Tuotteen kokoaminen

VAROITUS! Jos näitä ohjeita ei noudateta, seurauksena voi olla kuoleman tai vammautumisen vaara.

VAROITUS! Tuotteen saa koota vain aikuinen.

1. Kiinnitä ylä- ja alatukitangot (C) pystykehyksiin (A). (Kuva 1)
2. Kiinnitä vaakasuuntainen tukitanko (D) pystykehysten väliin.
3. Asenna 1 jarrullinen ja 1 jarruton pyörä kumpaankin pystyrunkoon.

HUOM.! Varmista, että asennat samantyyppisen pyörän pystykehyksen kummallekin puolelle.

4. Yhdistä vasen ja oikea pystykehys ylä- ja alapuolella oleviin hyllytankoihin (B). (Kuva 2)
5. Kiinnitä kiinnike (E) pystykehykseen ruuvilla (H) ja holkilla (I). (Kuva 3)

4 Käyttö

4.1 Ennen tuotteen käyttöönottoa

- Lukitse pyörät, ennen kuin asetat kuorman tuotteeseen.
- Tee tuotteelle toimintatesti.

4.2 Tuotteen käyttäminen

HUOMIO! Älä ylikuormita tuotetta. Enimmäiskuorma on 200 kg.

- Sijoita tuote kovalle ja tasaiselle pinnalle.
- Varmista, että pyörät on lukittu, kun et käytä tuotetta.

5 Kuljettaminen

- Käytä pyöriä tuotteen siirtämiseen.

6 Säilyttäminen

- Jos tuotetta ei käytetä pitkään aikaan, säilytä sitä puhtaassa ja kuivassa paikassa, lasten ja lemmikkieläinten ulottumattomissa.

7 Ylläpito

- Tarkista ruuvit säännöllisin väliajoin ja kiristä tarvittaessa.
- Puhdista tuote tarvittaessa kostealla liinalla.

8 Hävittäminen

- Varmista, että hävität tuotteen paikallisten määräysten mukaisesti. Älä polta tuotetta.

9 Tekniset tiedot

Ominaisuus	Arvo
Enimmäiskuorma yhteensä	200 kg
Enimmäiskuorma hyllyä kohden	100 kg
Pituus	73 cm
Korkeus	118 cm
Syvyys	40 cm

1 Introduction

1.1 Le produit

Le produit est un rack à pneus mobile.

1.2 Utilisation prévue

Le produit est uniquement destiné à un usage en intérieur. Charge maximale par étagère : 100 kg.

1.3 Symboles

	Lisez attentivement le mode d'emploi et veillez à bien en comprendre les instructions avant d'utiliser le produit. Conservez le mode d'emploi pour toute référence ultérieure.
	Les produits mis au rebut doivent être recyclés conformément à la réglementation en vigueur.

2 Sécurité

2.1 Définitions relatives à la sécurité

AVERTISSEMENT ! Le non-respect de ces instructions fait courir un risque de mort ou de blessure.

ATTENTION ! Le non-respect des présentes instructions fait courir un risque d'endommagement du produit, des autres matériels ou de la zone adjacente.

REMARQUE ! Informations nécessaires dans une situation donnée.

2.2 Consignes de sécurité pour le fonctionnement

AVERTISSEMENT ! Le non-respect de ces instructions peut entraîner un risque de mort ou de blessures.

- Veuillez lire et respecter les instructions d'avertissement avant l'utilisation.
- Tenez les petites pièces hors de portée des enfants.
- Ne vous tenez pas debout, ne grimpez pas et ne vous asseyez pas sur le produit.
- Placez le produit sur une surface plane et stable.
- Ne laissez pas les enfants se tenir debout ou grimper sur le produit.
- N'utilisez pas le produit comme une échelle ou un support.
- Le produit est fabriqué en métal. Une rouille superficielle peut apparaître si vous conservez le produit dans un environnement humide.
- Il n'est pas recommandé de conserver le produit sous la pluie ou à l'humidité extérieure.
- Il convient d'être prudent en déplaçant le produit. Si les languettes de verrouillage entrent en contact avec le sol, le produit peut tomber.
- N'utilisez pas le produit si vous êtes fatigué(e), malade ou en état d'ébriété. Cela diminuera votre vision, votre vigilance, votre coordination et votre jugement.
- Ne laissez pas des enfants ou d'autres personnes utiliser le produit s'ils ne le connaissent pas parfaitement.
- N'utilisez pas le produit s'il est endommagé.
- N'apportez aucune modification au produit.
- Utiliser le produit uniquement pour sa fonction prévue.

3 Montage

3.1 Pour monter le produit

AVERTISSEMENT ! Le non-respect de ces instructions fait courir un risque de mort ou de blessure.

AVERTISSEMENT ! Le montage doit être effectué par un adulte.

1. Fixez les barres de soutien supérieures et inférieures (C) aux cadres verticaux (A). (Figure 1)
2. Fixez la barre de soutien diagonale (D) entre les cadres verticaux.
3. Installez une roue avec frein et une roue sans frein sur chaque cadre vertical.

REMARQUE ! Veillez à installer le même type de roue de chaque côté du cadre vertical.

4. Reliez les cadres verticaux gauche et droit aux barres d'étagères (B) en haut et en bas. (Figure 2)
5. Fixez le support (E) sur le cadre vertical à l'aide de la vis (H) et de la douille (I). (Figure 3)

4 Utilisation

4.1 À faire avant l'utilisation du produit

- Verrouillez les roues avant de placer la charge dans le produit.
- Effectuez un test de fonctionnement du produit.

4.2 Utilisation du produit

⚠ **ATTENTION !** Ne surchargez pas le produit.
La charge maximale est de 200 kg.

- Placez le produit sur une surface dure et à niveau.
- Assurez-vous que les roues sont verrouillées lorsque vous n'utilisez pas le produit.

5 Transport

- Utilisez les roues pour déplacer le produit.

6 Entreposage

- Si le produit n'est pas utilisé pendant une période prolongée, rangez-le dans un endroit propre et sec, hors de portée des enfants et des animaux.

7 Maintenance

- Vérifiez les vis à intervalles réguliers et resserrez-les si nécessaire.
- Si nécessaire, nettoyez le produit à l'aide d'un chiffon sec.

8 Mise au rebut

- Veillez à respecter la réglementation locale quand vous mettez le produit au rebut. N'incinérez pas le produit.

9 Données techniques

Spécifications	Valeur
Charge totale max.	200 kg
Charge max. par siège	100 kg
Longueur	73 cm
Hauteur	118 cm
Profondeur	40 cm

1 Inleiding

1.1 Het product

Het product is een mobiel bandenrek.

1.2 Beoogd gebruik

Het product is alleen voor binnengebruik. Maximale belasting per plank 100 kg.

1.3 Symbolen

	Lees de gebruiksaanwijzing zorgvuldig door en zorg ervoor dat u de instructies begrijpt voordat u het product gebruikt. Bewaar de gebruiksaanwijzing voor toekomstig gebruik.
	Een afgedankt product moet worden gerecycled volgens de geldende normen.

2 Veiligheid

2.1 Definities van veiligheid

⚠ **WAARSCHUWING!** Als u zich niet aan deze voorschriften houdt, kan dat leiden tot (dodelijk) letsel.

⚠ **VOORZICHTIG!** Als u zich niet aan deze voorschriften houdt, kan dat leiden tot schade aan het product, overige materialen of de nabije omgeving.

LET OP! Informatie die in bepaalde situaties noodzakelijk is.

2.2 Veiligheidsvoorschriften voor gebruik

⚠ **WAARSCHUWING!** Als u zich niet aan deze voorschriften houdt, kan dat leiden tot (dodelijk) letsel.

- Lees en volg de waarschuwingsinstructies voor gebruik.
- Houd kleine onderdelen uit de buurt van kinderen.
- Sta, klim of zit niet op het product.
- Zet het product op een vlak en stabiel oppervlak.
- Laat kinderen niet op het product spelen of klimmen.
- Gebruik het product niet als ladder of als steun.
- Het product is gemaakt van metaal. Er kan oppervlakteroest optreden als u het product in een vochtige omgeving bewaart.
- Het wordt niet aanbevolen om het product in de regen of vochtige buitenlucht te bewaren.
- Wees voorzichtig wanneer u het product verplaatst. Als de vergrendelingstabs de grond raken, kan het product vallen.
- Gebruik het product niet als u moe, ziek of onder invloed bent. Dat vermindert uw gezichtsvermogen, alertheid en coördinatie- en beoordelingsvermogen.
- Laat het product niet gebruiken door kinderen of personen die het product niet kennen.
- Gebruik het product niet als het beschadigd is.
- Breng geen wijzigingen aan in het product.
- Gebruik het product alleen voor de beoogde functie.

3 Montage

3.1 Het product in elkaar zetten

⚠ **WAARSCHUWING!** Als u zich niet aan deze voorschriften houdt, kan dat leiden tot (dodelijk) letsel.

⚠ **WAARSCHUWING!** De montage moet worden uitgevoerd door een volwassene.

1. Bevestig de bovenste en onderste steunbalk (C) aan de verticale frames (A). (Afbeelding 1)
2. Bevestig de diagonale steunbalk (D) tussen de verticale frames.
3. Installeer 1 wiel met rem en 1 wiel zonder rem op elk verticaal frame.

LET OP! Zorg ervoor dat u hetzelfde type wiel aan elke kant van het verticale frame installeert.

4. Verbind de linker en rechter verticale frames met de plankstangen (B) boven- en onderaan. (Afbeelding 2)
5. Bevestig de beugel (E) met de schroef (H) en de huls (I) op het verticale frame. (Afbeelding 3)

4 Gebruik

4.1 Wat u moet doen voordat u het product gebruikt

- Vergrendel de wielen voordat u de lading in het product plaatst.
- Doe een functietest van de remmen.

4.2 Het product gebruiken

⚠ **VOORZICHTIG!** Belast het product niet te zwaar. De maximale belasting is 200 kg.

- Gebruik het product op een vlak en horizontaal oppervlak.
- Zorg ervoor dat de wielen vergrendeld zijn wanneer u het product niet gebruikt.

5 Transport

- Gebruik de wielen om het product te verplaatsen.

6 Opbergen

- Als het product gedurende lange tijd niet wordt gebruikt, berg het dan op een schone en droge plaats op waartoe kinderen en huisdieren geen toegang hebben.

7 Onderhoud

- Controleer de schroeven regelmatig en draai ze indien nodig vast.
- Reinig het product indien nodig met een vochtige doek.

8 Afvoeren

- Volg de lokale voorschriften wanneer u het product afvoert. Verbrand het product niet.

9 Technische gegevens

Specificaties	Waarde
Totale max. belasting	200 kg
Max. belasting per plank	100 kg
Lengte	73 cm
Hoogte	118 cm
Diepte	40 cm

Hard Head™

www.jula.com

1061337
2026-05-27