1061327



WORKSHOP TROLLEY

OPERATING INSTRUCTIONS - Original instructions

SV AVLASTNINGSVAGN
BRUKSANVISNING
Översättning av originalinstruktioner

NO AVLASTNINGSVOGN
BETJENINGSANVISNINGER
Oversettelse av originalinstruksjonene

DA FRALÆGNINGSVOGN
BETJENINGSVEJLEDNING
Oversættelse af den originale vejledning

PL WÓZEK WARSZTATOWY
INSTRUKCJA OBSŁUGI
Przekład instrukcji oryginalnej

DE WERKSTATTWAGEN MIT ROLLEN
BEDIENUNGSANLEITUNG
Übersetzung der Originalanleitung

FI HYLLYVAUNU
KÄYTTÖOHJE
Alkuperäisten ohjeiden käännös

FR CHARIOT DE DÉCHARGEMENT
INSTRUCTIONS D'UTILISATION
Traduction des instructions d'origine

NL SERVEERWAGEN
BEDIENINGSINSTRUCTIES
Vertaling van de originele instructies

Jula AB förbehåller sig rätten att göra ändringar på produkten. Jula AB innehar upphovsrätten till denna dokumentation. Det är inte tillåtet att modifiera eller ändra denna dokumentation på något sätt och bruksanvisningen ska skrivas ut och användas som den är i förhållande till produkten. Se Julas webbplats för den senaste versionen av bruksanvisningen.

Jula AB forbeholder seg retten til å endre produktet. Jula AB innehar opphavsretten til denne dokumentasjonen. Det er ikke tillatt å modifisere eller endre denne dokumentasjonen på noen som helst måte, og håndboken skal trykkes og brukes som den er i forhold til produktet. For siste versjon av betjeningsanvisningene, se Julas nettsider.

Jula AB forbeholder sig retten til at ændre produktet. Jula AB har ophavsretten til denne dokumentation. Det er ikke tilladt at modificere eller ændre denne dokumentation på nogen måde, og manualen skal printes og bruges som den er i forhold til produktet. For den seneste version af betjeningsvejledningen, se Julas hjemmeside.

Jula AB zastrzega sobie prawo do wprowadzania zmian w produkcie. Jula AB zastrzega sobie prawa autorskie do niniejszej dokumentacji. Dokumentacji nie wolno w żaden sposób modyfikować ani zmieniać, a instrukcję należy drukować i używać ją w odniesieniu do produktu w stanie niezmienionym. Najnowszą wersję instrukcji obsługi można znaleźć na stronie internetowej Jula.

Jula AB reserves the right to make changes to the product. Jula AB claims copyright on this documentation. It is not allowed to modify or alter this documentation in any way and the manual shall be printed and used as it is in relation to the product. For the latest version of operating instructions, refer to the Jula website.

Jula AB behält sich das Recht vor, Änderungen am Produkt vorzunehmen. Jula AB beansprucht die Urheberrechte an dieser Dokumentation. Es ist nicht zulässig, diese Dokumentation in irgendeiner Weise zu verändern oder umzugestalten. Die Anleitung muss gedruckt und so verwendet werden, wie sie in Bezug zum Produkt steht. Die aktuellste Version der Bedienungsanleitung finden Sie auf der Website von Jula.

Jula AB pidättää oikeuden tehdä tuotteeseen muutoksia. Jula AB:llä on tämän dokumentaation tekijänoikeus. Tätä dokumentaatiota ei saa muuttaa millään tavalla ja käyttöopas on tulostettava ja sitä on käytettävä sellaisena kuin se on tämän tuotteen kanssa. Käyttöohjeiden uusin versio löytyy Julan verkkosivustolta.

Jula AB se réserve le droit d'apporter des modifications au produit. Jula AB revendique les droits d'auteur sur cette documentation. Il est interdit de modifier ou d'altérer cette documentation de quelque manière que ce soit et le manuel doit être imprimé et utilisé tel quel en relation avec le produit. Pour obtenir la dernière version des instructions d'utilisation, consultez le site Web de Jula.

Jula AB behoudt zich het recht voor om wijzigingen aan het product aan te brengen. Jula AB claimt het copyright op deze documentatie. Het is niet toegestaan om deze documentatie op welke manier dan ook te wijzigen of te veranderen. De handleiding moet worden afgedrukt en gebruikt zoals deze in relatie tot het product staat. Raadpleeg de Jula-website voor de laatste versie van de bedieningsinstructies.

WWW.JULA.COM

© JULA AB 2026-07-17

JULA AB
BOX 363, 532 24 SKARA, SWEDEN

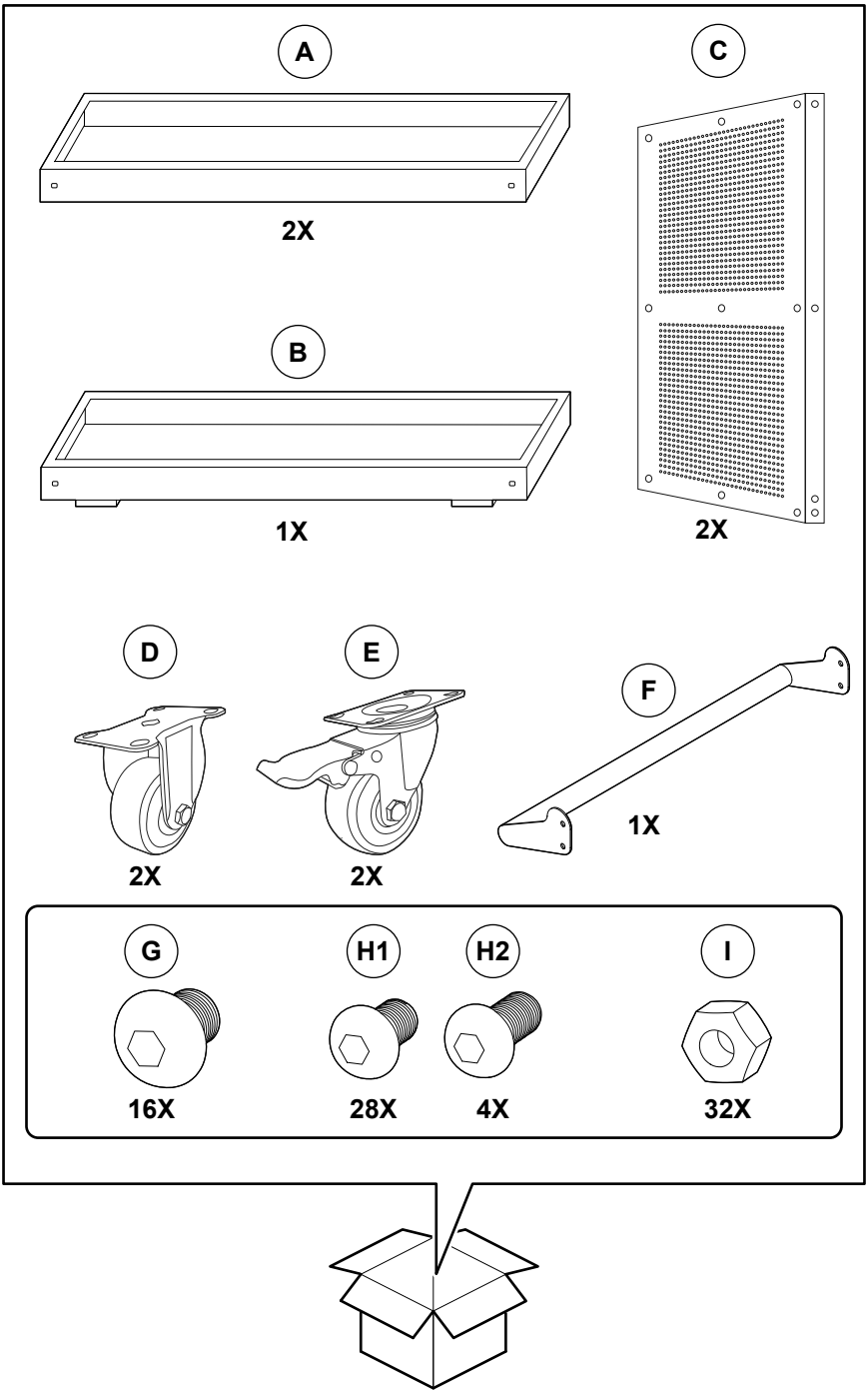
A
2X
C
2X
B
1X
D
2X
E
2X
F
1X
G
16X
H1
28X
H2
4X
I
32X

1

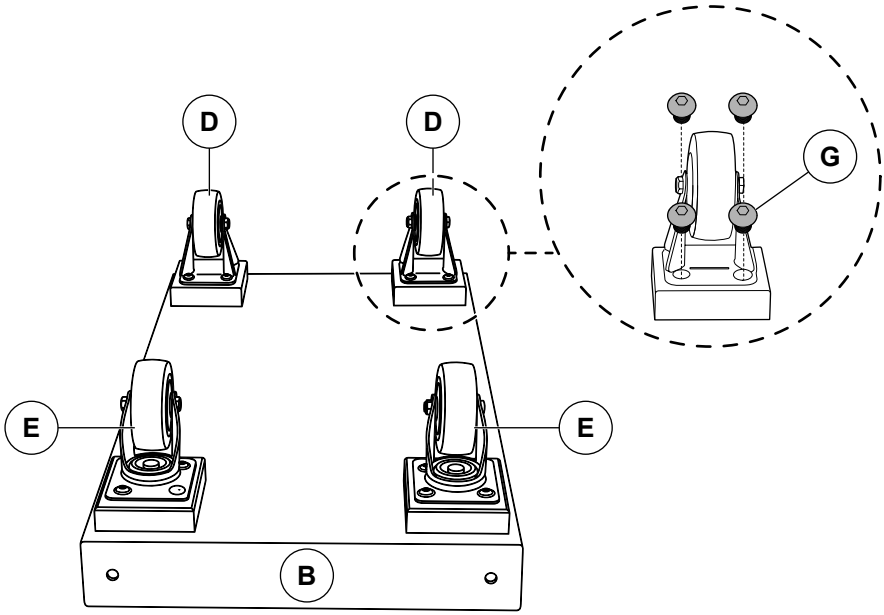

2

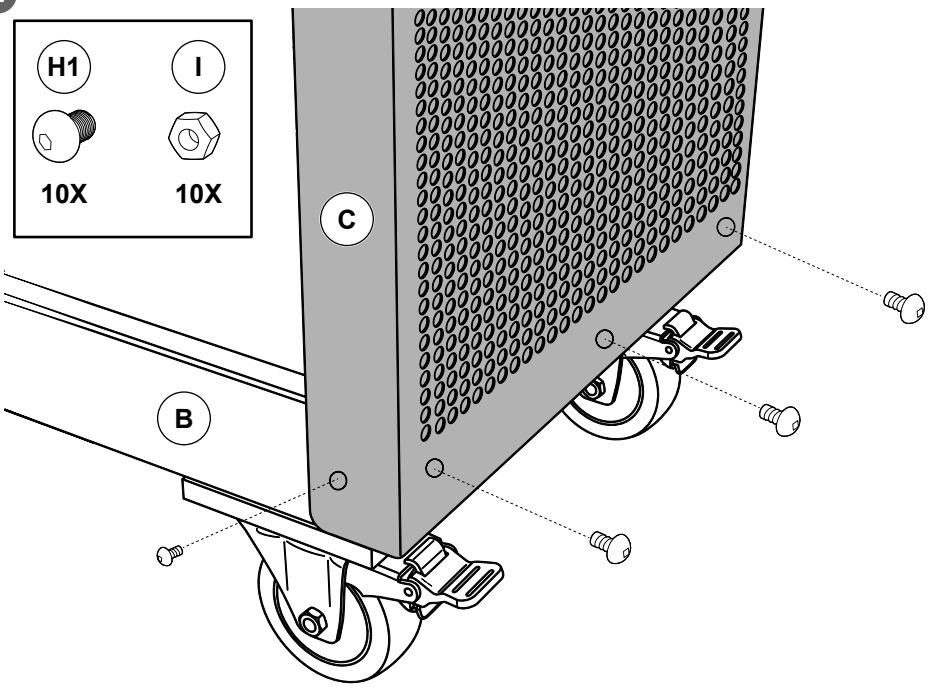

3

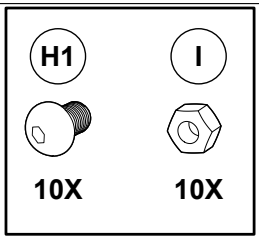

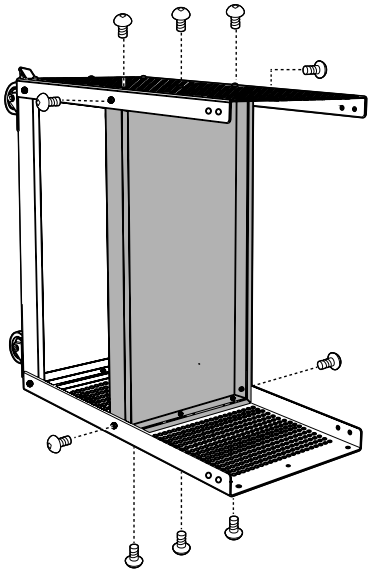

4

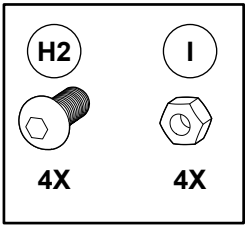

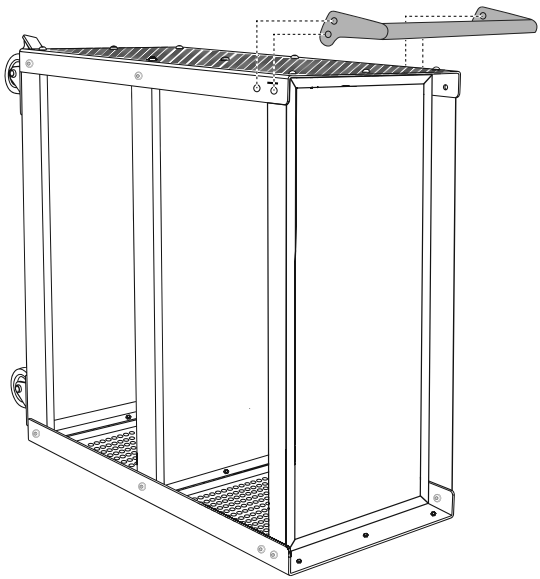

1 Introduction

1.1 The product

The product is a mobile storage with shelves.

1.2 Dedicated use

The product is only for indoor use.

1.3 Symbols

	Read the operating instructions carefully and make sure that you understand the instructions before you use the product. Save the instructions for future reference.
	Discarded product must be recycled according to current regulations.

2 Safety

2.1 Safety definitions

WARNING! If you do not obey these instructions, there is a risk of death or injury.

CAUTION! If you do not obey these instructions, there is a risk of damage to the product, other materials or the adjacent area.

NOTE! Information that is necessary in a given situation.

2.2 Safety instructions for operation

WARNING! If you do not obey these instructions, there is a risk of death or injury.

- Read and obey the warning instructions before operation.
- Do not use the product if you are tired, ill, or intoxicated. This will decrease your vision, alertness, coordination and judgment.
- Do not let children or persons who do not know the product to use it.
- Do not use the product if it is damaged.
- Do not make changes to the product.
- Use the product only for its specified function.
- Be careful when you move the product. If the locking tabs contact the ground the product can fall.
- Do not put too much load on the product. The maximum load is 60 kg per shelf.
- Do not put too much weight on one side of the product.
- Do not stand, climb, or sit on the product.
- Do not use the product as a ladder or as a support.
- The product is made of metal. Surface rust can occur if you keep the product in moisture environments.
- It is not recommended to keep the product in rain or outdoor humidity.

3 Assembly

3.1 To assemble the product

1. Attach the wheels (D, E) to the bottom shelf (B) with scews (G). (Figure 1)

NOTE! Make sure that you install the same type of wheel on each side of the bottom shelf.

2. Attach the side boards (C) to the short sides of the bottom shelf with screws (H1) and nuts (I). (Figure 2)
3. Install the middle shelf (A) between the side boards with screws (H1) and nuts (I). (Figure 3)
4. Install the top shelf (A) between the side boards with screws (H1) and nuts (I).
5. Attach the handle with screws (H2) and nuts (I). (Figure 4)
6. Make sure that all screws and nuts are fully tightened.

4 Operation

4.1 To use the product

CAUTION! The maximum load is 60 kg per shelf.

CAUTION! Put heavy objects on the bottom shelf.

1. Unlock the brakes of the wheels.
2. Move the product to the applicable position.
3. Lock the brakes.
4. Put objects on the shelves.

5 Transport

- Use the wheels to move the product.

6 Storage

- If the product is not going to be used for a long period of time, keep the product in a clean and dry area, where children and pets do not have access to it.

7 Maintenance

- Clean the product with a moist cloth regularly.

8 Discard

- Make sure that you follow local regulations when you discard the product. Do not burn the product.

9 Technical data

Specification	Value
Max. load per shelf	60 kg
Width	70 cm
Height	97 cm
Depth	43 cm

1 Inledning

1.1 Produkten

Produkten är en mobil förvaring med hyllplan.

1.2 Avsedd användning

Produkten är endast avsedd för inomhusbruk.

1.3 Symboler

	Läs bruksanvisningen noggrant och se till att du förstår instruktionerna innan du börjar använda produkten. Spara bruksanvisningen för framtida bruk.
	Kasserad produkt måste återvinnas i enlighet med gällande förordningar.

2 Säkerhet

2.1 Säkerhetsdefinitioner

⚠ **VARNING!** Om du inte följer dessa instruktioner finns det risk för personskada eller dödsfall.

⚠ **FÖRSIKTIGHET!** Om du inte följer dessa instruktioner finns det risk för att du skadar produkten, andra material eller det närliggande området.

OBS! Information som är nödvändig i en specifik situation.

2.2 Säkerhetsinstruktioner för användning

⚠ **VARNING!** Om du inte följer dessa instruktioner finns det risk för personskada eller dödsfall.

- Läs och följ varningsanvisningarna före användning.
- Använd inte produkten om du är trött, sjuk eller berusad. Dessa försämrar din syn, uppmärksamhet, koordination och omdömesförmåga.
- Låt inte barn eller personer som inte vet hur man använder produkten använda den.
- Använd inte produkten om den är skadad.
- Gör inga ändringar på produkten.
- Använd endast produkten för dess avsedda ändamål.
- Var försiktig när du flyttar produkten. Om låsflikarna kommer i kontakt med marken kan produkten falla.
- Överbelasta inte produkten. Den maximala belastningen är 60 kg per hyllplan.
- Placera inte för mycket last på en sida av produkten.
- Stå, klättra eller sitt inte på produkten.
- Använd inte produkten som stege eller som stöd.
- Produkten är tillverkad av metall. Ytrost kan uppstå om produkten förvaras i fuktiga miljöer.
- Det är inte rekommenderat att förvara produkten i regn eller fuktig miljö utomhus.

3 Montering

3.1 Att montera produkten

1. Fäst hjulen (D, E) på det nedre hyllplanet (B) med skruvarna (G). (Bild 1)

OBS! Se till att du monterar samma typ av hjul på respektive sida av det nedre hyllplanet.

2. Fäst sidopanelerna (C) på det nedre hyllplanets kortsidor med skruvar (H1) och muttrar (I). (Bild 2)
3. Installera det mellersta hyllplanet (A) mellan sidopanelerna med skruvar (H1) och muttrar (I). (Bild 3)
4. Installera det övre hyllplanet (A) mellan sidopanelerna med skruvar (H1) och muttrar (I).
5. Fäst handtaget med skruvar (H2) och muttrar (I). (Bild 4)
6. Se till att alla skruvar och muttrar är ordentligt åtdragna.

4 Användning

4.1 Att använda produkten

⚠ **FÖRSIKTIGHET!** Den maximala belastningen är 60 kg per hyllplan.

⚠ **FÖRSIKTIGHET!** Placera tunga föremål på det nedersta hyllplanet.

1. Lossa hjulens bromsar.
2. Flytta produkten till önskad plats.
3. Lås bromsarna.
4. Placera föremål på hyllplanen.

5 Transport

- Använd hjulen för att flytta produkten.

6 Förvaring

- Om produkten inte ska användas under en längre tid ska den förvaras på en ren och torr plats, utom räckhåll för barn och husdjur.

7 Underhåll

- Rengör produkten regelbundet med en fuktig trasa.

8 Kassering

- Se till att du följer lokala bestämmelser när du kasserar produkten. Elda inte upp produkten.

9 Tekniska data

Specifikation	Värde
Max. belastning per hyllplan	60 kg
Bredd	70 cm
Höjd	97 cm
Djup	43 cm

1 Introduksjon

1.1 Produktet

Produktet er et mobilt oppbevaringsmøbel med hyller.

1.2 Tiltenkt bruk

Produktet er kun til innendørs bruk.

1.3 Symboler

	Les bruksanvisningen nøye og sørg for at du forstår instruksjonene før du bruker produktet. Ta vare på bruksanvisningen til senere bruk.
	Utrangert produkt må gjenvinnes i henhold til gjeldende lover og regler.

2 Sikkerhet

2.1 Sikkerhetsspesifikasjoner

ADVARSEL! Hvis du ikke følger disse instruksjonene, er det fare for død eller personskade.

FORSIKTIG! Hvis du ikke følger disse instruksjonene, er det fare for skade på produktet, annet materiell eller på omgivelsene.

MERK! Informasjon som er nødvendig i en gitt situasjon.

2.2 Sikkerhetsinstruksjoner for bruk

ADVARSEL! Hvis du ikke følger disse instruksjonene, er det fare for død eller personskade.

- Les og følg advarselsinstruksjonene før bruk.
- Ikke bruk produktet hvis du er trett, syk eller beruset. Dette vil redusere synet, årvåkenheten, koordinasjonen og dømmekraften.
- Ikke la barn eller personer som ikke vet hvordan de skal betjene produktet, bruke det.
- Ikke bruk produktet hvis det er skadet.
- Ikke gjør endringer på produktet.
- Bruk produktet kun til det angitte formålet.
- Vær forsiktig når du flytter produktet. Hvis låsetappene kommer i kontakt med bakken, kan produktet falle ned.
- Ikke legg for mye belastning på produktet. Maksimal belastning er 60 kg per hylle.
- Ikke legg for mye belastning på den ene siden av produktet.
- Ikke stå, klatre eller sitt på produktet.
- Ikke bruk produktet som stige eller som støtte.
- Produktet er produsert av metall. Overflaterust kan oppstå hvis du oppbevarer produktet i fuktige omgivelser.
- Det anbefales ikke å oppbevare produktet i regn eller utendørs fuktighet.

3 Montering

3.1 Montering av produktet

1. Fest hjulene (D, E) til den nederste hyllen (B) med skruene (G). (Figur 1)

MERK! Pass på at du monterer samme type hjul på hver side av bunnhyllen.

2. Fest sidebordene (C) til kortsidene på bunnhyllen med skruer (H1) og muttere (I). (Figur 2)
3. Monter den midterste hyllen (A) mellom sidebordene med skruer (H1) og muttere (I). (Figur 3)
4. Monter topphyllen (A) mellom sidebordene med skruer (H1) og muttere (I).
5. Fest håndtaket med skruer (H2) og muttere (I). (Figur 4)
6. Pass på at alle skruer og muttere er helt strammet.

4 Bruk

4.1 Bruk av produktet

FORSIKTIG! Maksimal belastning er 60 kg per hylle.

FORSIKTIG! Legg de tyngste gjenstandene på nederste hylle.

1. Lås opp bremsene på hjulene.
2. Flytt produktet til aktuell posisjon.
3. Lås bremsene.
4. Sett gjenstander på hyllene.

5 Transport

- Bruk hjulene til å flytte produktet.

6 Oppbevaring

- Hvis produktet ikke skal brukes på lang tid, oppbevar det på et rent og tørt sted, utilgjengelig for barn og kjæledyr.

7 Vedlikehold

- Rengjør produktet regelmessig med en fuktig klut.

8 Avhending

- Sørg for at du følger lokale forskrifter når du avhender produktet. Produktet må ikke brennes.

9 Tekniske data

Spesifikasjon	Verdi
Maks. belastning per hylle	60 kg
Bredde	70 cm
Høyde	97 cm
Dybde	43 cm

1 Indledning

1.1 Produktet

Produktet er en transportabel opbevaring med hylder.

1.2 Anvendelse

Produktet er kun til indendørs brug.

1.3 Symboler

	Læs betjeningsvejledningen omhyggeligt, og vær sikker på, du forstår den, før du tager produktet i brug. Gem betjeningsvejledningen til senere brug.
	Produktet skal bortskaffes i henhold til gældende regler.

2 Sikkerhed

2.1 Sikkerhedsdefinitioner

⚠ **ADVARSEL!** Manglende overholdelse af denne vejledning kan medføre død eller personskade.

⚠ **FORSIGTIG!** Manglende overholdelse af denne vejledning kan medføre skader på produktet, andre materialer eller det omgivende område.

BEMÆRK! Information, der er nødvendig i bestemte situationer.

2.2 Sikkerhedsanvisninger for brug

⚠ **ADVARSEL!** Manglende overholdelse af disse anvisninger kan medføre fare for død eller personskade.

- Læs og følg advarslerne før brug.
- Brug ikke produktet, hvis du er træt, syg eller påvirket. Det vil påvirke dit syn, din opmærksomhed, din koordination og din dømmekraft.
- Lad ikke børn eller personer, der ikke kender produktet, bruge det.
- Brug ikke produktet, hvis det er beskadiget.
- Foretag ikke ændringer på produktet.
- Brug kun produktet til det angivne formål.
- Vær forsigtig, når du flytter produktet. Hvis låsetapperne kommer i kontakt med jorden, kan produktet falde ned.
- Læg ikke for meget belastning på produktet. Den maksimale belastning er 60 kg pr. hylde.
- Læg ikke for meget vægt på den ene side af produktet.
- Du må ikke stå, klatre eller sidde på produktet.
- Brug ikke produktet som stige eller støtte.
- Produktet er fremstillet af metal. Overfladerust kan opstå, hvis du opbevarer produktet i fugtige omgivelser.
- Det anbefales ikke at opbevare produktet i regn eller udendørs fugtighed.

3 Samlevejledning

3.1 Sådan samles produktet

1. Fastgør hjulene (D, E) til den nederste hylde (B) med skruerne (G). (Figur 1)

BEMÆRK! Sørg for at montere den samme type hjul på hver side af den nederste hylde.

2. Fastgør sidepladerne (C) til de korte sider af den nederste hylde med skruerne (H1) og møtrikkerne (I). (Figur 2)
3. Monter den midterste hylde (A) mellem sidepladerne med skruerne (H1) og møtrikkerne (I). (Figur 3)
4. Monter den øverste hylde (A) mellem sidepladerne med skruerne (H1) og møtrikkerne (I).
5. Sæt håndtaget fast med skruerne (H2) og møtrikkerne (I). (Figur 4)
6. Sørg for, at alle skruer og møtrikker er spændt helt fast.

4 Brug

4.1 Sådan bruges produktet

⚠ **FORSIGTIG!** Den maksimale belastning er 60 kg pr. hylde.

⚠ **FORSIGTIG!** Læg tunge genstande på den nederste hylde.

1. Lås hjulets bremser op.
2. Flyt produktet til den ønskede position.
3. Lås bremserne.
4. Læg genstande på hylderne.

5 Transport

- Brug hjulene til at flytte produktet.

6 Opbevaring

- Hvis produktet ikke skal bruges i længere tid, skal det opbevares på et rent og tørt sted utilgængeligt for børn og kæledyr.

7 Vedligeholdelse

- Rengør produktet regelmæssigt med en fugtig klud.

8 Bortskaffelse

- Følg de lokale regler ved bortskaffelse af produktet. Brænd ikke produktet.

9 Tekniske data

Specifikation	Værdi
Maks. belastning pr. hylde	60 kg
Bredde	70 cm
Højde	97 cm
Dybde	43 cm

1 Wprowadzenie

1.1 Produkt

Produkt to mobilny regał z półkami.

1.2 Przeznaczenie

Produkt przeznaczony wyłącznie do użytku na wewnątrz.

1.3 Symbole

	Przed użyciem produktu należy dokładnie i ze zrozumieniem przeczytać tę instrukcję obsługi. Zachowaj instrukcję na przyszłość.
	W przypadku utylizacji produkt należy przekazać do recyklingu zgodnie z obowiązującymi przepisami.

2 Bezpieczeństwo

2.1 Definicje dotyczące bezpieczeństwa

OSTRZEŻENIE! W razie niestosowania się do niniejszej instrukcji zachodzi ryzyko śmierci lub obrażeń ciała.

PRZESTROGA! W razie niestosowania się do niniejszej instrukcji zachodzi ryzyko uszkodzenia produktu lub innych przedmiotów w jego pobliżu.

UWAGA! Informacje dotyczące postępowania w określonych sytuacjach.

2.2 Instrukcja bezpiecznej obsługi

OSTRZEŻENIE! W razie niestosowania się do niniejszej instrukcji zachodzi ryzyko śmierci lub obrażeń ciała.

- Przed użyciem produktu zapoznaj się z ostrzeżeniami w niniejszej instrukcji, a następnie stosuj się do nich podczas używania.
- Nie używaj produktu w stanie zmęczenia, choroby lub pod wpływem środków odurzających. Takie okoliczności powodują pogorszenie wzroku, koncentracji, koordynacji i oceny sytuacji.
- Nie pozwalaj na korzystanie z produktu dzieciom lub osobom, które nie wiedzą, jak go obsługiwać.
- Nie używaj produktu, jeśli jest uszkodzony.
- Nie modyfikuj produktu.
- Produktu można używać wyłącznie zgodnie z jego przeznaczeniem.
- Zachowaj ostrożność przy przenoszeniu produktu. Jeśli zatrzaski blokujące dotkną podłoża, produkt może się przewrócić.
- Nie obciążaj produktu zbyt mocno. Maksymalne obciążenie wynosi 60 kg na półkę.
- Nie obciążaj zbyt mocno jednej strony produktu.
- Nie stawaj na produkt, nie wspinaj się na niego ani na nim nie siadaj.
- Nie używaj produktu jako drabiny ani jako podparcia.
- Produkt jest wykonany z metalu. Na powierzchni może pojawić się rdza, jeśli produkt jest przechowywany w wilgotnym otoczeniu.
- Nie zaleca się przechowywania produktu na deszczu ani w wilgotnych warunkach na zewnątrz.

3 Montaż

3.1 Sposób montażu

1. Przymocuj koła (D, E) do dolnej półki (B) za pomocą wkrętów (G). (Rysunek 1)

UWAGA! Upewnij się, że po każdej stronie dolnej półki montujesz koła tego samego typu.

2. Przymocuj boczne ścianki (C) do krótszych boków dolnej półki za pomocą śrub (H1) i nakrętek (I). (Rysunek 2)
3. Zamontuj środkową półkę (A) między bocznymi ściankami za pomocą śrub (H1) i nakrętek (I). (Rysunek 3)
4. Zamontuj środkową półkę (A) między bocznymi ściankami za pomocą śrub (H1) i nakrętek (I).
5. Przymocuj uchwyt za pomocą śrub (H2) i nakrętek (I). (Rysunek 4)
6. Upewnij się, że wszystkie śruby i nakrętki są całkowicie dokręcone.

4 Obsługa

4.1 Używanie produktu

⚠ **PRZESTROGA!** Maksymalne obciążenie wynosi 60 kg na półkę.

⚠ **PRZESTROGA!** Umieść ciężkie przedmioty na dolnej półce.

1. Zwolnij blokady kół.
2. Przesuń produkt w odpowiednie miejsce.
3. Zablokuj hamulce.
4. Umieść przedmioty na półkach.

5 Transport

- Do przemieszczania produktu używaj kół.

6 Przechowywanie

- Produkt, który nie będzie używany przez długi czas, należy przechowywać w czystym i suchym miejscu niedostępnym dla dzieci i zwierząt.

7 Konserwacja

- Regularnie czyść produkt wilgotną szmatką.

8 Utylizacja

- Pamiętaj, aby postępować zgodnie z lokalnymi przepisami dotyczącymi utylizacji. Nie spalaj produktu.

9 Dane techniczne

Specyfikacja	Wartość
Max. obciążenie na półkę	60 kg
Szerokość	70 cm
Wysokość	97 cm
Głębokość	43 cm

1 Einführung

1.1 Das Produkt

Bei dem Produkt handelt es sich um eine mobile Aufbewahrung mit Regalen.

1.2 Zweckgebundene Nutzung

Nur für den Innenbereich.

1.3 Symbole

	Lesen Sie die Betriebsanleitung sorgfältig durch und stellen Sie sicher, dass Sie die Anweisungen verstanden haben, bevor Sie das Produkt verwenden. Bewahren Sie die Anweisungen zum späteren Nachschlagen auf.
	Zur Entsorgung muss das Produkt gemäß den geltenden Vorschriften recycelt werden.

2 Sicherheit

2.1 Sicherheitshinweise

⚠ **WARNUNG!** Wenn Sie diese Anweisungen nicht befolgen, besteht Lebens- und Verletzungsgefahr.

⚠ **ACHTUNG!** Wenn Sie diese Anweisungen nicht befolgen, besteht die Gefahr, dass das Produkt, andere Materialien oder der angrenzende Bereich beschädigt werden.

HINWEIS! Informationen, die in einer bestimmten Situation notwendig sind.

2.2 Sicherheitshinweise für die Bedienung

⚠ **WARNUNG!** Wenn Sie diese Anweisungen nicht befolgen, besteht Lebens- und Verletzungsgefahr.

- Lesen und beachten Sie die Warnhinweise vor dem Betrieb.
- Verwenden Sie das Produkt nicht, wenn Sie müde, krank oder berauscht sind. Dadurch werden Ihr Sehvermögen, Ihre Wachsamkeit, Ihre Koordination und Ihr Urteilsvermögen beeinträchtigt.
- Überlassen Sie die Benutzung des Produkts nicht Kindern oder Personen, die mit der Bedienung des Produkts nicht vertraut sind.
- Verwenden Sie das Produkt niemals, wenn es defekt ist.
- Nehmen Sie keine Änderungen an dem Produkt vor.
- Verwenden Sie das Produkt nur für die angegebene Funktion.
- Seien Sie vorsichtig, wenn Sie das Produkt bewegen. Wenn die Verriegelungslaschen den Boden berühren, kann das Produkt herunterfallen.
- Belasten Sie das Produkt nicht zu stark. Die maximale Belastung beträgt 60 kg pro Regal.
- Belasten Sie eine Seite des Produkts nicht zu stark.
- Stehen, klettern oder sitzen Sie nicht auf dem Produkt.
- Verwenden Sie das Produkt nicht als Leiter oder als Stütze.
- Das Produkt ist aus Metall. Oberflächenrost kann auftreten, wenn Sie das Produkt in feuchter Umgebung aufbewahren.
- Es wird nicht empfohlen, das Produkt bei Regen oder Feuchtigkeit im Freien aufzubewahren.

3 Montage

3.1 So montieren Sie das Produkt

1. Befestigen Sie die Räder (D, E) mit den Schrauben (G) an der unteren Ablage (B). (Abbildung 1)

HINWEIS! Achten Sie darauf, dass Sie auf jeder Seite des unteren Regals den gleichen Radtyp montieren.

2. Befestigen Sie die Seitenbretter (C) mit Schrauben (H1) und Muttern (I) an den kurzen Seiten des unteren Regals. (Abbildung 2)
3. Montieren Sie die mittlere Ablage (A) mit Schrauben (H1) und Muttern (I) zwischen den Seitenbrettern. (Abbildung 3)
4. Montieren Sie die obere Ablage (A) mit Schrauben (H1) und Muttern (I) zwischen den Seitenbrettern.
5. Befestigen Sie den Griff mit Schrauben (H2) und Muttern (I). (Abbildung 4)
6. Stellen Sie sicher, dass alle Schrauben und Muttern fest angezogen sind.

4 Betrieb

4.1 So verwenden Sie das Produkt

⚠ **ACHTUNG!** Die maximale Belastung beträgt 60 kg pro Regal.

⚠ **ACHTUNG!** Legen Sie schwere Gegenstände auf das unterste Regal.

1. Lösen Sie die Bremsen der Räder.
2. Bringen Sie das Produkt in die entsprechende Position.
3. Verriegeln Sie die Bremsen.
4. Legen Sie Geräte auf die Regale.

5 Transport

- Verwenden Sie die Räder, um das Produkt zu bewegen.

6 Aufbewahrung

- Wenn das Produkt über einen längeren Zeitraum nicht verwendet wird, bewahren Sie es an einem sauberen und trockenen Ort auf, zu dem Kinder und Haustiere keinen Zugang haben.

7 Wartung und Pflege

- Reinigen Sie das Produkt regelmäßig mit einem feuchten Tuch.

8 Entsorgung

- Stellen Sie sicher, dass Sie die örtlichen Vorschriften befolgen, wenn Sie das Produkt entsorgen. Produkt nicht verbrennen.

9 Technische Daten

Spezifikation	Wert
Max. Belastung pro Regal	60 kg
Breite	70 cm
Höhe	97 cm
Tiefe	43 cm

1 Johdanto

1.1 Tuote

Tuote on siirrettävä säilytyshylly.

1.2 Käyttötarkoitus

Laite on tarkoitettu vain sisäkäyttöön.

1.3 Symbolit

	Lue käyttöohjeet huolellisesti ja varmista ennen tuotteen käytön aloittamista, että olet ymmärtänyt ohjeet. Säilytä ohjeet myöhempää käyttöä varten.
	Kierrätä käytöstä poistettu tuote voimassa olevien määräysten mukaisesti.

2 Turvallisuus

2.1 Turvallisuusmääräykset

⚠ **VAROITUS!** Jos näitä ohjeita ei noudateta, seurauksena voi olla kuoleman tai vamman vaara.

⚠ **HUOMIO!** Jos näitä ohjeita ei noudateta, tuote, muut materiaalit tai ympäröivä alue voivat vahingoittua.

HUOM. Tilannekohtaiset välttämättömät tiedot.

2.2 Käytön turvaohjeet

⚠ **VAROITUS!** Jos näitä ohjeita ei noudateta, seurauksena voi olla kuoleman tai vamman vaara.

- Lue varoitusmerkinnät ja noudata niitä ennen käyttöä.
- Älä käytä tuotetta, jos olet väsynyt, sairas tai päihtynyt. Nämä seikat heikentävät näkökykyäsi, valppauttasi, koordinaatiokykyäsi ja harkintakykyäsi.
- Älä anna lasten tai tuotetta hallitsemattomien henkilöiden käyttää tuotetta.
- Älä käytä tuotetta, jos se on vahingoittunut.
- Älä tee tuotteeseen muutoksia.
- Käytä tuotetta vain sen käyttötarkoituksen mukaisesti.
- Ole varovainen siirtäessäsi tuotetta. Jos lukituskielekkeet koskettavat maata, tuote voi pudota.
- Älä ylikuormita tuotetta. Enimmäiskuorma on 60 kg hyllyä kohti.
- Älä aseta kuormaa liikaa tuotteen toiselle puolelle.
- Älä seiso, kiipeä tai istu tuotteen päällä.
- Älä käytä tuotetta tikkaina tai ota siitä tukea.
- Tuote on valmistettu metallista. Pintaruostetta voi syntyä, jos tuotetta säilytetään kosteissa tiloissa.
- Tuotetta ei suositella säilytettäväksi sateessa tai kosteissa ulkotiloissa.

3 Kokoaminen

3.1 Tuotteen kokoaminen

1. Kiinnitä pyörät (D, E) alahyllyyn (B) ruuveilla (G). (Kuva 1)

HUOM.! Varmista, että asennat samantyyppisen pyörän alahyllyn kummallekin puolelle.

2. Kiinnitä sivulevyt (C) alahyllyn lyhyisiin sivuihin ruuveilla (H1) ja muttereilla (I). (Kuva 2)
3. Asenna keskihylly (A) sivulevyjen väliin ruuveilla (H1) ja muttereilla (I). (Kuva 3)
4. Asenna ylähylly (A) sivulevyjen väliin ruuveilla (H1) ja muttereilla (I).
5. Kiinnitä kahva ruuveilla (H2) ja muttereilla (I). (Kuva 4)
6. Varmista, että kaikki ruuvit ja mutterit on kiristetty kunnolla.

4 Käyttö

4.1 Tuotteen käyttäminen

⚠ **VAROITUS!** Enimmäiskuorma on 60 kg hyllyä kohti.

⚠ **VAROITUS!** Laita raskaat esineet alahyllylle.

1. Avaa pyörien jarrut.
2. Siirrä tuote sopivaan asentoon.
3. Lukitse jarrut.
4. Aseta hyllyille esineitä.

5 Kuljettaminen

- Käytä pyöriä tuotteen siirtämiseen.

6 Säilyttäminen

- Jos tuotetta ei käytetä pitkään aikaan, säilytä sitä puhtaassa ja kuivassa paikassa, lasten ja lemmikkieläinten ulottumattomissa.

7 Ylläpito

- Puhdista tuote säännöllisesti kostealla liinalla.

8 Hävittäminen

- Varmista, että hävität tuotteen paikallisten määräysten mukaisesti. Älä polta tuotetta.

9 Tekniset tiedot

Ominaisuus	Arvo
Enimmäiskuorma hyllyä kohden	60 kg
Leveys	70 cm
Korkeus	97 cm
Syvyys	43 cm

1 Introduction

1.1 Le produit

Le produit est un stockage mobile avec étagères.

1.2 Utilisation prévue

Le produit est uniquement destiné à un usage en intérieur.

1.3 Symboles

	Lisez attentivement le mode d'emploi et veillez à bien en comprendre les instructions avant d'utiliser le produit. Conservez le mode d'emploi pour toute référence ultérieure.
	Les produits mis au rebut doivent être recyclés conformément à la réglementation en vigueur.

2 Sécurité

2.1 Définitions relatives à la sécurité

AVERTISSEMENT ! Le non-respect de ces instructions fait courir un risque de mort ou de blessure.

ATTENTION ! Le non-respect des présentes instructions fait courir un risque d'endommagement du produit, des autres matériels ou de la zone adjacente.

REMARQUE ! Informations nécessaires dans une situation donnée.

2.2 Consignes de sécurité pour le fonctionnement

AVERTISSEMENT ! Le non-respect de ces instructions peut entraîner un risque de mort ou de blessures.

- Veuillez lire et respecter les instructions d'avertissement avant l'utilisation.
- N'utilisez pas le produit si vous êtes fatigué(e), malade ou en état d'ébriété. Cela diminuera votre vision, votre vigilance, votre coordination et votre jugement.
- Ne laissez pas des enfants ou d'autres personnes utiliser le produit s'ils ne le connaissent pas parfaitement.
- N'utilisez pas le produit s'il est endommagé.
- N'apportez aucune modification au produit.
- N'utilisez le produit que pour la fonction qui lui est propre.
- Il convient d'être prudent en déplaçant le produit. Si les languettes de verrouillage entrent en contact avec le sol, le produit peut tomber.
- Ne surchargez pas le produit. La charge maximale est de 60 kg par tablette.
- Ne mettez pas trop de charge sur un côté du produit.
- Ne vous tenez pas debout, ne grimpez pas et ne vous asseyez pas sur le produit.
- N'utilisez pas le produit comme une échelle ou un support.
- Le produit est fabriqué en métal. Une rouille superficielle peut apparaître si vous conservez le produit dans un environnement humide.
- Il n'est pas recommandé de conserver le produit sous la pluie ou à l'humidité extérieure.

3 Montage

3.1 Pour monter le produit

1. Fixez les roues (D, E) à la tablette inférieure (B) à l'aide de vis (G). (Figure 1)

REMARQUE ! Veillez à installer le même type de roue de chaque côté de la tablette inférieure.

2. Fixez les planches latérales (C) aux côtés courts de l'étagère inférieure à l'aide de vis (H1) et d'écrous (I). (Figure 2)
3. Installez l'étagère centrale (A) entre les planches latérales à l'aide des vis (H1) et des écrous (I). (Figure 3)
4. Installez la tablette supérieure (A) entre les planches latérales à l'aide des vis (H1) et des écrous (I).
5. Fixez la poignée à l'aide des vis (H2) et des écrous (I). (Figure 4)
6. Assurez-vous que toutes les vis et tous les écrous sont bien serrés.

4 Utilisation

4.1 Utilisation du produit

⚠ **ATTENTION !** La charge maximale est de 60 kg par tablette.

⚠ **ATTENTION !** Placez les objets lourds sur l'étagère inférieure.

1. Déverrouillez les freins des roues.
2. Placez le produit dans la position appropriée.
3. Bloquez les freins.
4. Placez les objets sur les étagères.

5 Transport

- Utilisez les roues pour déplacer le produit.

6 Entreposage

- Si le produit n'est pas utilisé pendant une période prolongée, rangez-le dans un endroit propre et sec, hors de portée des enfants et des animaux.

7 Entretien

- Nettoyez régulièrement le produit à l'aide d'un chiffon humide.

8 Mise au rebut

- Veillez à respecter la réglementation locale quand vous mettez le produit au rebut. N'incinérez pas le produit.

9 Données techniques

Spécifications	Valeur
Charge max. par étagère	60 kg
Largeur	70 cm
Hauteur	97 cm
Profondeur	43 cm

1 Inleiding

1.1 Het product

Het product is een verplaatsbaar opbergrek met planken.

1.2 Beoogd gebruik

Het product is alleen voor binnengebruik.

1.3 Symbolen

	Lees de gebruiksaanwijzing zorgvuldig door en zorg ervoor dat u de instructies begrijpt voordat u het product gebruikt. Bewaar de gebruiksaanwijzing voor toekomstig gebruik.
	Een afgedankt product moet worden gerecycled volgens de geldende normen..

2 Veiligheid

2.1 Definities van veiligheid

WAARSCHUWING! Als u zich niet aan deze voorschriften houdt, kan dat leiden tot (dodelijk) letsel.

VOORZICHTIG! Als u zich niet aan deze voorschriften houdt, kan dat leiden tot schade aan het product, overige materialen of de nabije omgeving.

LET OP! Informatie die in bepaalde situaties noodzakelijk is.

2.2 Veiligheidsvoorschriften voor gebruik

WAARSCHUWING! Als u zich niet aan deze voorschriften houdt, kan dat leiden tot (dodelijk) letsel.

- Lees en volg de waarschuwingsinstructies voor gebruik.
- Gebruik het product niet als u moe, ziek of onder invloed bent. Dat vermindert uw gezichtsvermogen, alertheid en coördinatie- en beoordelingsvermogen.
- Laat het product niet gebruiken door kinderen of personen die het product niet kennen.
- Gebruik het product niet als het beschadigd is.
- Breng geen wijzigingen aan in het product.
- Gebruik het product alleen voor de beoogde functie.
- Wees voorzichtig wanneer u het product verplaatst. Als de vergrendelingstabs de grond raken, kan het product vallen.
- Belast het product niet te zwaar. De maximale belasting per plank is 60 kg.
- Plaats niet te veel gewicht op één kant van het product.
- Sta, klim of zit niet op het product.
- Gebruik het product niet als ladder of als steun.
- Het product is gemaakt van metaal. Er kan oppervlakteroest optreden als u het product in een vochtige omgeving bewaart.
- Het wordt niet aanbevolen om het product in de regen of vochtige buitenlucht te bewaren.

3 Montage

3.1 Het product in elkaar zetten

1. Bevestig de wielen (D, E) met schroeven (G) aan de onderste plank (B). (Afbeelding 1)

LET OP! Zorg ervoor dat u aan elke kant van de onderste plank hetzelfde type wiel installeert.

2. Bevestig de zijplanken (C) met schroeven (H1) en moeren (I) aan de korte zijden van de onderste plank. (Afbeelding 2)
3. Installeer de middelste plank (A) met schroeven (H1) en moeren (I) tussen de zijplanken. (Afbeelding 3)
4. Installeer de bovenste plank (A) met schroeven (H1) en moeren (I) tussen de zijplanken.
5. Bevestig de handgreep met schroeven (H2) en moeren (I). (Afbeelding 4)
6. Zorg ervoor dat alle schroeven en moeren goed vastzitten.

4 Gebruik

4.1 Het product gebruiken

VOORZICHTIG! De maximale belasting per plank is 60 kg.

VOORZICHTIG! Zet zware voorwerpen op de onderste plank.

1. Ontgrendel de remmen van de wielen.
2. Verplaats het product naar de gewenste positie.

3 Vergrendel de remmen.

4 Zet voorwerpen op de planken.

5 Transport

- Gebruik de wielen om het product te verplaatsen.

6 Opbergen

- Als het product gedurende lange tijd niet wordt gebruikt, berg het dan op een schone en droge plaats op waartoe kinderen en huisdieren geen toegang hebben.

7 Onderhoud

- Maak het product regelmatig schoon met een vochtige doek.

8 Afvoeren

- Volg de lokale voorschriften wanneer u het product afvoert. Verbrand het product niet.

9 Technische gegevens

Specificaties	Waarde
Max. belasting per plank	60 kg
Breedte	70 cm
Hoogte	97 cm
Diepte	43 cm

Hard Head™

www.jula.com

1061327
2026-07-17