Hard Head™

1061331



COLLAPSIBLE WORKSHOP TROLLEY

OPERATING INSTRUCTIONS - Original instructions

SV HOPFÄLLBAR AVLASTNINGSVAGN
BRUKSANVISNING
Översättning av originalinstruktioner

NO SAMMENLEGGBAR AVLASTNINGSVOGN
BETJENINGSANVISNINGER
Oversettelse av originalinstruksjonene

DA SAMMENKLAPPELIG FRALÆGNINGSVOGN
BETJENINGSVEJLEDNING
Oversættelse af den originale vejledning

PL SKŁADANY WÓZEK WARSZTATOWY
INSTRUKCJA OBSŁUGI
Przekład instrukcji oryginalnej

DE WERKSTATTWAGEN KLAPPBAR
BEDIENUNGSANLEITUNG
Übersetzung der Originalanleitung

FI HYLLYVAUNU
KÄYTTÖOHJE
Alkuperäisten ohjeiden käännös

FR CHARIOT DE DÉCHARGEMENT PLIABLE
INSTRUCTIONS D'UTILISATION
Traduction des instructions d'origine

NL INKLAPBARE SERVEERWAGEN
BEDIENINGSINSTRUCTIES
Vertaling van de originele instructies

Jula AB förbehåller sig rätten att göra ändringar på produkten. Jula AB innehar upphovsrätten till denna dokumentation. Det är inte tillåtet att modifiera eller ändra denna dokumentation på något sätt och bruksanvisningen ska skrivas ut och användas som den är i förhållande till produkten. Se Julas webbplats för den senaste versionen av bruksanvisningen.

Jula AB forbeholder seg retten til å endre produktet. Jula AB innehar opphavsretten til denne dokumentasjonen. Det er ikke tillatt å modifisere eller endre denne dokumentasjonen på noen som helst måte, og håndboken skal trykkes og brukes som den er i forhold til produktet. For siste versjon av betjeningsanvisningene, se Julas nettsider.

Jula AB forbeholder sig retten til at ændre produktet. Jula AB har ophavsretten til denne dokumentation. Det er ikke tilladt at modificere eller ændre denne dokumentation på nogen måde, og manualen skal printes og bruges som den er i forhold til produktet. For den seneste version af betjeningsvejledningen, se Julas hjemmeside.

Jula AB zastrzega sobie prawo do wprowadzania zmian w produkcie. Jula AB zastrzega sobie prawa autorskie do niniejszej dokumentacji. Dokumentacji nie wolno w żaden sposób modyfikować ani zmieniać, a instrukcję należy drukować i używać ją w odniesieniu do produktu w stanie niezmienionym. Najnowszą wersję instrukcji obsługi można znaleźć na stronie internetowej Jula.

Jula AB reserves the right to make changes to the product. Jula AB claims copyright on this documentation. It is not allowed to modify or alter this documentation in any way and the manual shall be printed and used as it is in relation to the product. For the latest version of operating instructions, refer to the Jula website.

Jula AB behält sich das Recht vor, Änderungen am Produkt vorzunehmen. Jula AB beansprucht die Urheberrechte an dieser Dokumentation. Es ist nicht zulässig, diese Dokumentation in irgendeiner Weise zu verändern oder umzugestalten. Die Anleitung muss gedruckt und so verwendet werden, wie sie in Bezug zum Produkt steht. Die aktuellste Version der Bedienungsanleitung finden Sie auf der Website von Jula.

Jula AB pidättää oikeuden tehdä tuotteeseen muutoksia. Jula AB:llä on tämän dokumentaation tekijänoikeus. Tätä dokumentaatiota ei saa muuttaa millään tavalla ja käyttöopas on tulostettava ja sitä on käytettävä sellaisena kuin se on tämän tuotteen kanssa. Käyttöohjeiden uusin versio löytyy Julan verkkosivustolta.

Jula AB se réserve le droit d'apporter des modifications au produit. Jula AB revendique les droits d'auteur sur cette documentation. Il est interdit de modifier ou d'altérer cette documentation de quelque manière que ce soit et le manuel doit être imprimé et utilisé tel quel en relation avec le produit. Pour obtenir la dernière version des instructions d'utilisation, consultez le site Web de Jula.

Jula AB behoudt zich het recht voor om wijzigingen aan het product aan te brengen. Jula AB claimt het copyright op deze documentatie. Het is niet toegestaan om deze documentatie op welke manier dan ook te wijzigen of te veranderen. De handleiding moet worden afgedrukt en gebruikt zoals deze in relatie tot het product staat. Raadpleeg de Jula-website voor de laatste versie van de bedieningsinstructies.

WWW.JULA.COM

© JULA AB 2026-06-04

JULA AB
BOX 363, 532 24 SKARA, SWEDEN

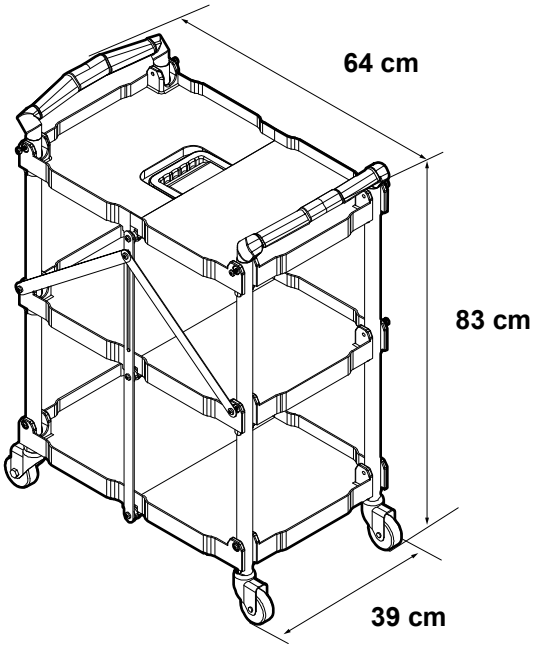

1

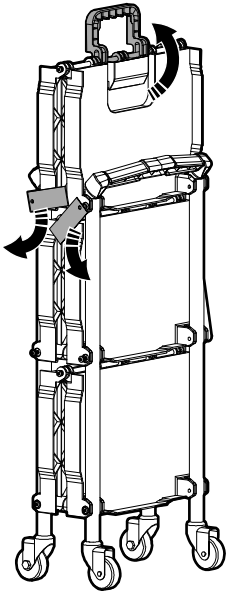

2

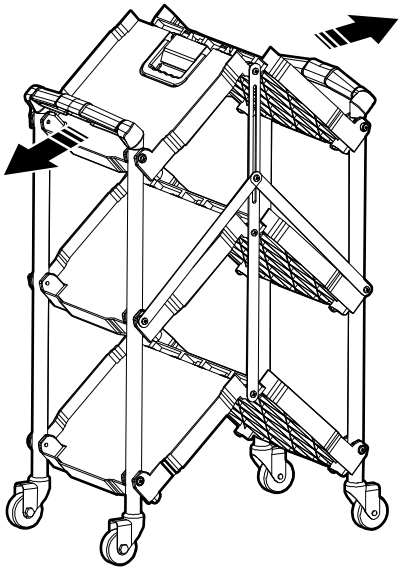

3

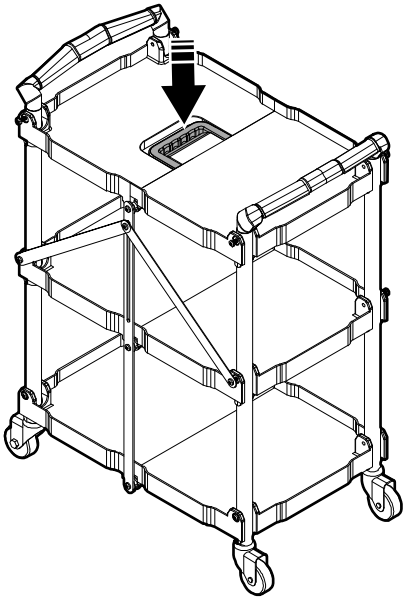

4

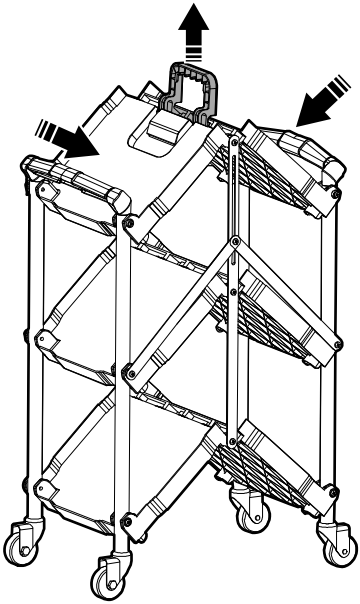

5

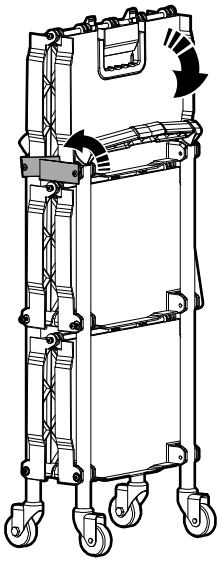

6

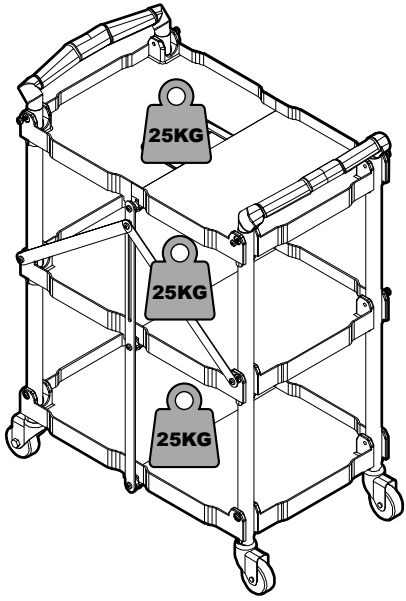

1 Introduction

1.1 The product

The product is a foldable mobile storage with shelves, and wheels for tools and accessories.

1.2 Dedicated use

The product is used to keep and move tools and small equipments. It organizes tools in the work area. Only for indoor use.

1.3 Symbols

	Read the operating instructions carefully and make sure that you understand the instructions before you use the product. Save the instructions for future reference.
	Discarded product must be recycled according to current regulations.

2 Safety

2.1 Safety definitions

WARNING! If you do not obey these instructions, there is a risk of death or injury.

CAUTION! If you do not obey these instructions, there is a risk of damage to the product, other materials or the adjacent area.

NOTE! Information that is necessary in a given situation.

2.2 Safety instructions for operation

WARNING! If you do not obey these instructions, there is a risk of death or injury.

- Read and obey the warning instructions before operation.
- Do not use the product if you are tired, ill, or intoxicated. This will decrease your vision, alertness, coordination and judgment.
- Do not let children or persons who do not know the product to use it.
- Do not use the product if it is damaged.
- Do not make changes to the product.
- Use the product only for its specified function.
- Do not use the product to lift people or heavy machinery.
- Keep small parts away from children.
- Do not put too much load on the product. The total maximum load is 75 kg.
- The maximum load per shelf is 25 kg.
- Do not, stand, climb or sit on the product.
- Put the product on a flat and stable surface.
- Do not let children play or climb on the product.
- Do not put too much load on one side of the product.
- Do not use the product as a ladder or as a support.
- There is a risk of injury to hands and fingers. Hands or fingers can get caught when you fold or unfold the unit too fast or without care.

3 Operation

CAUTION! The folding areas are pinch points. Keep hands and fingers away from these areas when you fold and unfold the product.

3.1 To do before you use the product

- Unfold the the product. Refer to "3.2 To unfold the product" on page 5.
- Lock the wheels before use.
- Do a function test of the brakes to make sure that they operate correctly.

3.2 To unfold the product

1. Put the product on a stable surface.
2. Open the locking latch on the side of the product. and pull up the handle to unlock the top shelf. (Figure 1)
3. Hold the top shelf by the side frames with both hands and pull the side frames away from each other. (Figure 2)
4. Push down the upper handle in the middle of the top shelf. (Figure 3)

NOTE! Make sure that the frame is fully extended. Do a check that all joints are in the open position.

3.3 To fold the product

1. Remove all objects from the shelves.

2. Hold the handle on the top shelf and pull it upward.
3. Move the side frames toward each other until the shelves are fold together. (Figure 4)
4. Continue to push until the shelves fold together.
5. Put the locking latch together to keep the unit close. (Figure 5)

3.4 To use the product

CAUTION! The maximum load is 25 kg on each shelf. Make sure that the weight on each shelf is even. (Figure 6)

1. Unlock the wheel brakes.
2. Move the product to the applicable position.
3. Lock the brakes.
4. Put objects on the shelves.

4 Transport

- Use the wheels when you move the product.

5 Storage

- If the product is not going to be used for a long period of time, keep the product in a clean and dry area, where children and pets do not have access to it.

6 Maintenance

- Clean the product with a moist cloth regularly.
- Do a check of the screws at regular intervals and tighten if necessary.

7 Discard

- Make sure that you follow local regulations when you discard the product. Do not burn the product.

8 Technical data

Specification	Value
Max load per shelf	25 kg
Depth	39 cm
Width	64 cm
Height	83 cm
Weight	7.2 kg

1 Inledning

1.1 Produkten

Produkten är en ihopfällbar mobil förvaring med hyllplan och hjul, för verktyg och tillbehör.

1.2 Avsedd användning

Produkten används för att förvara och förflytta verktyg och mindre utrustningar. Den hjälper till att organisera verktyg i arbetsområdet. Endast för inomhusbruk.

1.3 Symboler

	Läs bruksanvisningen noggrant och se till att du förstår instruktionerna innan du börjar använda produkten. Spara bruksanvisningen för framtida bruk.
	Kasserad produkt måste återvinnas i enlighet med gällande förordningar.

2 Säkerhet

2.1 Säkerhetsdefinitioner

VARNING! Om du inte följer dessa instruktioner finns det risk för personskada eller dödsfall.

FÖRSIKTIGHET! Om du inte följer dessa instruktioner finns det risk för att du skadar produkten, andra material eller det närliggande området.

OBS! Information som är nödvändig i en specifik situation.

2.2 Säkerhetsinstruktioner för användning

VARNING! Om du inte följer dessa instruktioner finns det risk för personskada eller dödsfall.

- Läs och följ varningsanvisningarna före användning.
- Använd inte produkten om du är trött, sjuk eller berusad. Dessa försämrar din syn, uppmärksamhet, koordination och omdömesförmåga.
- Låt inte barn eller personer som inte vet hur man använder produkten använda den.
- Använd inte produkten om den är skadad.
- Gör inga ändringar på produkten.
- Använd endast produkten för dess avsedda ändamål.
- Använd inte produkten för att lyfta personer eller tunga maskiner.
- Håll smådelar utom räckhåll för barn.
- Överbelasta inte produkten. Den maximala belastningen är 75 kg.
- Den maximala belastning per hyllplan är 25 kg.
- Stå, klättra eller sitt inte på produkten.
- Placera produkten på ett plant och stabilt underlag.
- Låt inte barn leka eller klättra på produkten.
- Placera inte för mycket last på en sida av produkten.
- Använd inte produkten som stege eller som stöd.
- Det finns risk för skador på händer och fingrar. Händer eller fingrar kan fastna när du fäller ihop eller fäller ut enheten för snabbt eller obetänksamt.

3 Användning

FÖRSIKTIGHET! De hopfällbara områdena är klämpunkter. Håll händer och fingrar borta från dessa områden när du fäller ihop och fäller ut produkten.

3.1 Att göra innan du använder produkten

- Fäll ut produkten. Se "3.2 Att fälla ut produkten" på sida 7.
- Lås hjulen före användning.
- Testa bromsarna för att se till att de fungerar som de ska.

3.2 Att fälla ut produkten

1. Placera produkten på ett stabilt underlag.
2. Öppna låsspärren på sidan av produkten och dra upp handtaget för att låsa upp det övre hyllplanet. (Bild 1)
3. Håll det övre hyllplanet i sidoramarna med båda händerna och dra isär sidoramarna från varandra. (Bild 2)
4. Tryck ner handtaget i mitten av det övre hyllplanet. (Bild 3)

OBS! Se till att ramen är helt utdragen/utfälld. Kontrollera att alla leder är i öppet läge.

3.3 Att fälla ihop produkten

1. Ta bort alla föremål från hyllplanen.

2. Håll i handtaget på det övre hyllplanet och dra det uppåt.
3. För in sidoramarna mot varandra tills hyllplanen fälls ihop. (Bild 4)
4. Fortsätt att trycka tills hyllplanen har fällts ihop.
5. Stäng låsspärren för att hålla enheten stängd. (Bild 5)

3.4 Att använda produkten

⚠ **FÖRSIKTIGHET!** Den maximala belastningen är 25 kg på varje hyllplan. Se till att vikten på varje hyllplan är jämn.(Bild 6)

1. Lossa hjulbromsarna.
2. Flytta produkten till önskad plats.
3. Lås bromsarna.
4. Placera föremål på hyllplanen.

4 Transport

- Använd hjulen när du flyttar produkten.

5 Förvaring

- Om produkten inte ska användas under en längre tid ska den förvaras på en ren och torr plats, utom räckhåll för barn och husdjur.

6 Underhåll

- Rengör produkten regelbundet med en fuktig trasa.
- Kontrollera skruvarna med jämna mellanrum och dra åt dem vid behov.

7 Kassering

- Se till att du följer lokala bestämmelser när du kasserar produkten. Elda inte upp produkten.

8 Tekniska data

Specifikation	Värde
Max. belastning per hyllplan	25 kg
Djup	39 cm
Bredd	64 cm
Höjd	83 cm
Vikt	7,2 kg

1 Introduksjon

1.1 Produktet

Produktet er et sammenleggbart, mobilt oppbevaringsmøbel med hyller og hjul for verktøy og tilbehør.

1.2 Tiltenkt bruk

Produktet brukes til å oppbevare og flytte verktøy og småutstyr. Den organiserer verktøy i arbeidsområdet. Kun for innendørs bruk.

1.3 Symboler

	Les bruksanvisningen nøye og sørg for at du forstår instruksjonene før du bruker produktet. Ta vare på bruksanvisningen til senere bruk.
	Utrangert produkt må gjenvinnes i henhold til gjeldende lover og regler.

2 Sikkerhet

2.1 Sikkerhetsspesifikasjoner

ADVARSEL! Hvis du ikke følger disse instruksjonene, er det fare for død eller personskade.

FORSIKTIG! Hvis du ikke følger disse instruksjonene, er det fare for skade på produktet, annet materiell eller på omgivelsene.

MERK! Informasjon som er nødvendig i en gitt situasjon.

2.2 Sikkerhetsinstruksjoner for bruk

ADVARSEL! Hvis du ikke følger disse instruksjonene, er det fare for død eller personskade.

- Les og følg advarselsinstruksjonene før bruk.
- Ikke bruk produktet hvis du er trett, syk eller beruset. Dette vil redusere synet, årvåkenheten, koordinasjonen og dømmekraften.
- Ikke la barn eller personer som ikke vet hvordan de skal betjene produktet, bruke det.
- Ikke bruk produktet hvis det er skadet.
- Ikke gjør endringer på produktet.
- Bruk produktet kun til det angitte formålet.
- Ikke bruk produktet til å løfte personer eller tunge maskiner.
- Hold små deler borte fra barn.
- Ikke legg for mye belastning på produktet. Den totale maksimale belastningen er 75 kg.
- Maksimal belastning per hylle er 25 kg.
- Ikke stå, klatre eller sitte på produktet.
- Legg produktet på en flat og stabil overflate.
- Ikke la barn stå eller klatre på produktet.
- Ikke legg for mye belastning på den ene siden av produktet.
- Ikke bruk produktet som stige eller som støtte.
- Det er fare for skader på hender og fingre. Hendene eller fingrene kan komme i klem når du bretter sammen eller folder ut enheten for raskt eller uten å være forsiktig.

3 Drift

FORSIKTIG! De sammenleggbare områdene er klemmepunkter. Hold hender og fingre borte fra disse områdene når du bretter sammen og bretter ut produktet.

3.1 Før du bruker produktet

- Fold ut produktet. Se "3.2 Folde ut produktet" på side 9.
- Lås hjulene før bruk.
- Utfør en funksjonstest av bremsene for å forsikre deg om at de fungerer som de skal.

3.2 Folde ut produktet

1. Sett produktet på en stabil overflate.
2. Løsne låsen på siden av produktet, og trekk håndtaket opp for å låse opp den øverste hyllen. (Figur 1)
3. Hold den øverste hyllen i siderammene med begge hender, og trekk siderammene bort fra hverandre. (Figur 2)
4. Trykk ned det øvre håndtaket i midten av den øverste hyllen. (Figur 3)

MERK! Sørg for at rammen er helt utstrakt. Kontroller at alle ledd er i åpen stilling.

3.3 Slik folder du sammen produktet

1. Fjern alle gjenstander fra hyllene.

2. Hold i håndtaket på den øverste hyllen og trekk det oppover.
3. Flytt siderammene mot hverandre til hyllene er brettet sammen. (Figur 4)
4. Fortsett å skyve til hyllene brettes sammen.
5. Sett låsen på plass for å holde enheten lukket. (Figur 5)

3.4 Bruk av produktet

⚠ **FORSIKTIG!** Maksimal belastning er 25 kg på hver hylle. Sørg for at vekten på hver hylle er jevn.(Figur 6)

1. Lås opp hjulbremsene.
2. Flytt produktet til riktig posisjon.
3. Lås bremsene.
4. Sett gjenstander på hyllene.

4 Transport

- Bruk hjulene når du flytter produktet.

5 Oppbevaring

- Hvis produktet ikke skal brukes på lang tid, oppbevar det på et rent og tørt sted, utilgjengelig for barn og kjæledyr.

6 Vedlikehold

- Rengjør produktet regelmessig med en fuktig klut.
- Kontroller skruene med jevne mellomrom og stram til om nødvendig.

7 Avhending

- Sørg for at du følger lokale forskrifter når du avhender produktet. Produktet må ikke brennes.

8 Tekniske data

Spesifikasjon	Verdi
Maks. belastning per hylle	25 kg
Dybde	39 cm
Bredde	64 cm
Høyde	83 cm
Vekt	7,2 kg

1 Indledning

1.1 Produktet

Produktet er en sammenklappelig mobil reol med hylder og hjul til værktøj og tilbehør.

1.2 Anvendelse

Produktet bruges til at opbevare og flytte værktøj og mindre udstyr. Hjælper med at organisere værktøj i arbejdsområdet. Kun til indendørs brug.

1.3 Symboler

	Læs betjeningsvejledningen omhyggeligt, og vær sikker på, du forstår den, før du tager produktet i brug. Gem betjeningsvejledningen til senere brug.
	Produktet skal bortskaffes i henhold til gældende regler.

2 Sikkerhed

2.1 Sikkerhedsdefinitioner

ADVARSEL! Manglende overholdelse af denne vejledning kan medføre død eller personskade.

FORSIGTIG! Manglende overholdelse af denne vejledning kan medføre skader på produktet, andre materialer eller det omgivende område.

BEMÆRK! Information, der er nødvendig i bestemte situationer.

2.2 Sikkerhedsanvisninger for brug

ADVARSEL! Manglende overholdelse af disse anvisninger kan medføre fare for død eller personskade.

- Læs og følg advarslerne før brug.
- Brug ikke produktet, hvis du er træt, syg eller påvirket. Det vil påvirke dit syn, din opmærksomhed, din koordination og din dømmekraft.
- Lad ikke børn eller personer, der ikke kender produktet, bruge det.
- Brug ikke produktet, hvis det er beskadiget.
- Foretag ikke ændringer på produktet.
- Brug kun produktet til det angivne formål.
- Brug ikke produktet til at løfte personer eller tunge maskiner.
- Sørg for, at små dele er uden for børns rækkevidde.
- Læg ikke for meget vægt på produktet. Den samlede maksimale belastning er 75 kg.
- Den maksimale belastning pr. hylde er 25 kg.
- Du må ikke stå, klatre eller sidde på produktet.
- Placer produktet på en plan og stabil overflade.
- Lad ikke børn lege med eller klatre på produktet.
- Læg ikke for meget belastning på den ene side af produktet.
- Brug ikke produktet som stige eller støtte.
- Der er risiko for skader på hænder og fingre. Hænder eller fingre kan komme i klemme, hvis man folder enheden ud eller ind for hurtigt eller uden omtanke.

3 Brug

FORSIGTIG! De foldede områder er klemmepunkter. Hold hænder og fingre væk fra disse områder, når du folder produktet ind og ud.

3.1 Før produktet tages i brug

- Fold produktet ud. Se "3.2 Sådan foldes produktet ud" på side 11.
- Lås hjulene før brug.
- Foretag en funktionstest af bremserne for at sikre, at de fungerer korrekt.

3.2 Sådan foldes produktet ud

1. Stil produktet på et stabilt underlag.
2. Åbn låsen på siden af produktet, og træk håndtaget op for at låse den øverste hylde op. (Figur 1)
3. Hold den øverste hylde i siderammerne med begge hænder, og træk siderammerne væk fra hinanden. (Figur 2)
4. Skub det øverste håndtag i midten af den øverste hylde ned. (Figur 3)

BEMÆRK! Sørg for, at rammen er strakt helt ud. Kontroller, at alle samlinger er i åben position.

3.3 Sådan foldes produktet

1. Fjern alle genstande fra hylderne.

2. Hold i håndtaget på den øverste hylde, og træk den opad.
3. Flyt siderammerne mod hinanden, indtil hylderne er foldet sammen. (Figur 4)
4. Fortsæt med at skubbe, indtil hylderne foldes sammen.
5. Aktiver låsen for at holde enheden lukket. (Figur 5)

3.4 Sådan bruges produktet

⚠ **FORSIGTIG!** Den maksimale belastning er 25 kg på hver hylde. Sørg for, at vægten er jævnt fordelt på hver hylde.(Figur 6)

1. Slå hjulbremserne fra.
2. Flyt produktet til den ønskede position.
3. Lås bremserne.
4. Læg genstande på hylderne.

4 Transport

- Brug hjulene, når du flytter produktet.

5 Opbevaring

- Hvis produktet ikke skal bruges i længere tid, skal det opbevares det på et rent og tørt sted utilgængeligt for børn og kæledyr.

6 Vedligeholdelse

- Rengør produktet regelmæssigt med en fugtig klud.
- Kontrollér skruerne regelmæssigt, og stram dem om nødvendigt.

7 Bortskaffelse

- Følg de lokale regler ved bortskaffelse af produktet. Brænd ikke produktet.

8 Tekniske data

Specifikation	Værdi
Maks. belastning pr. hylde	25 kg
Dybde	39 cm
Bredde	64 cm
Højde	83 cm
Vægt	7,2 kg

1 Wprowadzenie

1.1 Produkt

Składany, mobilny regał z półkami i kółkami, przeznaczony do przechowywania narzędzi i akcesoriów.

1.2 Przeznaczenie

Produkt służy do przechowywania i przenoszenia narzędzi oraz drobnego sprzętu. Porządkuje narzędzia w obszarze roboczym. Tylko do użytku wewnątrz pomieszczeń.

1.3 Symbole

	Przed użyciem produktu należy dokładnie i ze zrozumieniem przeczytać tę instrukcję obsługi. Zachowaj instrukcję na przyszłość.
	W przypadku utylizacji produkt należy przekazać do recyklingu zgodnie z obowiązującymi przepisami.

2 Bezpieczeństwo

2.1 Definicje dotyczące bezpieczeństwa

OSTRZEŻENIE! W razie niestosowania się do niniejszej instrukcji zachodzi ryzyko śmierci lub obrażeń ciała.

PRZESTROGA! W razie niestosowania się do niniejszej instrukcji zachodzi ryzyko uszkodzenia produktu lub innych przedmiotów w jego pobliżu.

UWAGA! Informacje dotyczące postępowania w określonych sytuacjach.

2.2 Instrukcja bezpiecznej obsługi

OSTRZEŻENIE! W razie niestosowania się do niniejszej instrukcji zachodzi ryzyko śmierci lub obrażeń ciała.

- Przed użyciem produktu zapoznaj się z ostrzeżeniami w niniejszej instrukcji, a następnie stosuj się do nich podczas używania.
- Nie używaj produktu w stanie zmęczenia, choroby lub pod wpływem środków odurzających. Takie okoliczności powodują pogorszenie wzroku, koncentracji, koordynacji i oceny sytuacji.
- Nie pozwalaj na korzystanie z produktu dzieciom lub osobom, które nie wiedzą, jak go obsługiwać.
- Nie używaj produktu, jeśli jest uszkodzony.
- Nie modyfikuj produktu.
- Produktu można używać wyłącznie zgodnie z jego przeznaczeniem.
- Nie używaj tego produktu do podnoszenia ludzi ani ciężkiego sprzętu.
- Trzymaj małe części z dala od dzieci.
- Nie obciążaj produktu zbyt mocno. Maksymalne obciążenie wynosi 75 kg.
- Maksymalne obciążenie jednej półki wynosi 25 kg.
- Nie stawaj, nie wspinaj się ani nie siadaj na produkcie.
- Postaw produkt na płaskiej i stabilnej powierzchni.
- Nie pozwalaj dzieciom bawić się na produkcie ani się na niego wspinać.
- Nie obciążaj zbyt mocno jednej strony produktu.
- Nie używaj produktu jako drabiny ani jako podparcia.
- Istnieje ryzyko obrażeń rąk i palców. Jeśli złożysz lub rozłożysz produkt zbyt szybko lub nieostrożnie, możesz przytrzasnąć sobie ręce lub palce.

3 Obsługa

PRZESTROGA! Miejsca zagięć stwarzają ryzyko przytrzaśnięcia. Podczas składania i rozkładania produktu trzymaj ręce i palce z dala od tych miejsc.

3.1 Czynności do wykonania przed rozpoczęciem użytkowania produktu

- Rozłóż produkt. Patrz "3.2 Rozkładanie produktu" na stronie 13.
- Przed użyciem zablokuj kółka.
- Sprawdź działanie hamulców, żeby upewnić się, że działają prawidłowo.

3.2 Rozkładanie produktu

1. Postaw produkt na stabilnej powierzchni.
2. Otwórz zatrzask z boku urządzenia i pociągnij uchwyt do góry, aby odblokować górną półkę. (Rysunek 1)
3. Chwyć górną półkę za boczne ramy obiema rękami i rozsuń je od siebie. (Rysunek 2)
4. Naciśnij górny uchwyt znajdujący się pośrodku górnej półki. (Rysunek 3)

UWAGA! Upewnij się, że rama jest całkowicie rozłożona. Sprawdź, czy wszystkie przeguby są w pozycji otwartej.

3.3 Składanie produktu

1. Zdejmij wszystkie przedmioty z półek.
2. Chwyć za uchwyt na górnej półce i pociągnij go do góry.
3. Przesuń boczne ramy do siebie, aż półki się złożą. (Rysunek 4)
4. Naciskaj dalej, aż półki się złożą.
5. Złóż zatrzask, żeby produkt pozostał zamknięty. (Rysunek 5)

3.4 Używanie produktu

⚠ **PRZESTROGA!** Maksymalne obciążenie każdej półki wynosi 25 kg. Upewnij się, że obciążenie na każdej półce jest równomierne. (Rysunek 6)

1. Odblokuj hamulce kółek.
2. Przesuń produkt w odpowiednie miejsce.
3. Zablokuj hamulce.
4. Umieść przedmioty na półkach.

4 Transport

- Podczas przemieszczania produktu korzystaj z kółek.

5 Przechowywanie

- Produkt, który nie będzie używany przez długi czas, należy przechowywać w czystym i suchym miejscu niedostępnym dla dzieci i zwierząt.

6 Konserwacja

- Regularnie czyść produkt wilgotną szmatką.
- Regularnie sprawdzaj śruby i dokręcaj w razie potrzeby.

7 Utylizacja

- Pamiętaj, aby postępować zgodnie z lokalnymi przepisami dotyczącymi utylizacji. Nie spalaj produktu.

8 Dane techniczne

Specyfikacja	Wartość
Max. obciążenie na półkę	25 kg
Głębokość	39 cm
Szerokość	64 cm
Wysokość	83 cm
Masa	7,2 kg

1 Einführung

1.1 Das Produkt

Bei dem Produkt handelt es sich um eine klappbare mobile Lagerung mit Regalen und Rädern für Werkzeuge und Zubehör.

1.2 Zweckgebundene Nutzung

Das Produkt wird zur Aufbewahrung und zum Transport von Werkzeugen und kleinen Ausrüstungen verwendet. Es organisiert die Werkzeuge im Arbeitsbereich. Nur für den Innenbereich.

1.3 Symbole

	Lesen Sie die Betriebsanleitung sorgfältig durch und stellen Sie sicher, dass Sie die Anweisungen verstanden haben, bevor Sie das Produkt verwenden. Bewahren Sie die Anweisungen zum späteren Nachschlagen auf.
	Zur Entsorgung muss das Produkt gemäß den geltenden Vorschriften recycelt werden.

2 Sicherheit

2.1 Sicherheitshinweise

WARNUNG! Wenn Sie diese Anweisungen nicht befolgen, besteht Lebens- und Verletzungsgefahr.

ACHTUNG! Wenn Sie diese Anweisungen nicht befolgen, besteht die Gefahr, dass das Produkt, andere Materialien oder der angrenzende Bereich beschädigt werden.

HINWEIS! Informationen, die in einer bestimmten Situation notwendig sind.

2.2 Sicherheitshinweise für die Bedienung

WARNUNG! Wenn Sie diese Anweisungen nicht befolgen, besteht Lebens- und Verletzungsgefahr.

- Lesen und beachten Sie die Warnhinweise vor dem Betrieb.
- Verwenden Sie das Produkt nicht, wenn Sie müde, krank oder berauscht sind. Dadurch werden Ihr Sehvermögen, Ihre Wachsamkeit, Ihre Koordination und Ihr Urteilsvermögen beeinträchtigt.
- Überlassen Sie die Benutzung des Produkts nicht Kindern oder Personen, die mit der Bedienung des Produkts nicht vertraut sind.
- Verwenden Sie das Produkt niemals, wenn es defekt ist.
- Nehmen Sie keine Änderungen an dem Produkt vor.
- Verwenden Sie das Produkt nur für die angegebene Funktion.
- Verwenden Sie das Produkt nicht zum Heben von Personen oder schweren Maschinen.
- Halten Sie kleine Teile von Kindern fern.
- Belasten Sie das Produkt nicht zu stark. Die maximale Gesamtbelastung beträgt 75 kg.
- Die maximale Belastung pro Regal beträgt 25 kg.
- Stehen, klettern oder sitzen Sie nicht auf dem Produkt.
- Stellen Sie das Produkt auf eine ebene und stabile Fläche.
- Lassen Sie Kinder nicht auf dem Produkt stehen oder hochklettern.
- Belasten Sie eine Seite des Produkts nicht zu stark.
- Verwenden Sie das Produkt nicht als Leiter oder als Stütze.
- Es besteht die Gefahr von Verletzungen an Händen und Fingern. Sie können sich die Hände oder Finger einklemmen, wenn Sie das Gerät zu schnell oder unvorsichtig zusammen- oder auseinanderklappen.

3 Betrieb

ACHTUNG! Die Klappbereiche sind Quetschstellen. Halten Sie Hände und Finger von diesen Bereichen fern, wenn Sie das Produkt falten und aufklappen.

3.1 Das müssen Sie tun, bevor Sie das Produkt verwenden

- Klappen Sie das Produkt auseinander. Siehe „3.2 So klappen Sie das Produkt auseinander“ auf Seite 15.
- Sichern Sie die Räder vor der Benutzung.
- Führen Sie einen Funktionstest der Bremsen durch, um sicherzustellen, dass sie richtig funktionieren.

3.2 So klappen Sie das Produkt auseinander

1. Stellen Sie das Produkt auf eine stabile Fläche.
2. Öffnen Sie die Verriegelung an der Seite des Geräts und ziehen Sie den Griff nach oben, um das obere Fach zu entriegeln. (Abbildung 1)

3. Halten Sie das obere Regal mit beiden Händen an den Seitenrahmen fest und ziehen Sie die Seitenrahmen voneinander weg. (Abbildung 2)

4. Drücken Sie den oberen Griff in der Mitte des oberen Fachs nach unten. (Abbildung 3)

HINWEIS! Stellen Sie sicher, dass der Rahmen vollständig ausgefahren ist. Prüfen Sie, ob alle Gelenke in der offenen Position sind.

3.3 So klappen Sie das Produkt zusammen

1. Entfernen Sie alle Gegenstände aus den Regalen.

2. Halten Sie den Griff an der oberen Ablage und ziehen Sie ihn nach oben.

3. Schieben Sie die Seitenrahmen aufeinander zu, bis die Regalböden zusammengeklappt sind. (Abbildung 4)

4. Drücken Sie weiter, bis sich die Einlegeböden zusammenfalten.

5. Setzen Sie den Verschlussriegel zusammen, um das Gerät geschlossen zu halten. (Abbildung 5)

3.4 So verwenden Sie das Produkt

⚠ **ACHTUNG!** Die maximale Belastung beträgt 25 kg pro Regal. Achten Sie darauf, dass das Gewicht auf jedem Regal gleichmäßig verteilt ist(Abbildung 6).

1. Entriegeln Sie die Radbremsen.

2. Bringen Sie das Produkt in die entsprechende Position.

3. Verriegeln Sie die Bremsen.

4. Legen Sie Geräte auf die Regale.

4 Transport

- Verwenden Sie die Räder, wenn Sie das Produkt bewegen.

5 Aufbewahrung

- Wenn das Produkt über einen längeren Zeitraum nicht verwendet wird, bewahren Sie es an einem sauberen und trockenen Ort auf, zu dem Kinder und Haustiere keinen Zugang haben.

6 Wartung und Pflege

- Reinigen Sie das Produkt regelmäßig mit einem feuchten Tuch.
- Überprüfen Sie die Schrauben in regelmäßigen Abständen und ziehen Sie sie bei Bedarf nach.

7 Entsorgung

- Stellen Sie sicher, dass Sie die örtlichen Vorschriften befolgen, wenn Sie das Produkt entsorgen. Produkt nicht verbrennen.

8 Technische Daten

Spezifikation	Wert
Max. Belastung pro Regal	25 kg
Tiefe	39 cm
Breite	64 cm
Höhe	83 cm
Gewicht	7,2 kg

1 Johdanto

1.1 Tuote

Tuote on kokoontaitettava ja siirrettävä säilytyslaite, jossa on hyllyt työkaluille ja tarvikkeille sekä pyörät.

1.2 Käyttötarkoitus

Tuotetta käytetään työkalujen ja pienten tarvikkeiden säilyttämiseen ja siirtämiseen. Se auttaa pitämään työskentelyalueen työkalut järjestyksessä. Vain sisäkäyttöön.

1.3 Symbolit

	Lue käyttöohjeet huolellisesti ja varmista ennen tuotteen käytön aloittamista, että olet ymmärtänyt ohjeet. Säilytä ohjeet myöhempää käyttöä varten.
	Kierrätä käytöstä poistettu tuote voimassa olevien määräysten mukaisesti.

2 Turvallisuus

2.1 Turvallisuusmääräykset

VAROITUS! Jos näitä ohjeita ei noudateta, seurauksena voi olla kuoleman tai vamman vaara.

HUOMIO! Jos näitä ohjeita ei noudateta, tuote, muut materiaalit tai ympäröivä alue voivat vahingoittua.

HUOM. Tilannekohtaiset välttämättömät tiedot.

2.2 Käytön turvaohjeet

VAROITUS! Jos näitä ohjeita ei noudateta, seurauksena voi olla kuoleman tai vamman vaara.

- Lue varoitusmerkinnät ja noudata niitä ennen käyttöä.
- Älä käytä tuotetta, jos olet väsynyt, sairas tai päihtynyt. Nämä seikat heikentävät näkökykyäsi, valppauttasi, koordinaatiokykyäsi ja harkintakykyäsi.
- Älä anna lasten tai tuotetta hallitsemattomien henkilöiden käyttää tuotetta.
- Älä käytä tuotetta, jos se on vahingoittunut.
- Älä tee tuotteeseen muutoksia.
- Käytä tuotetta vain sen käyttötarkoituksen mukaisesti.
- Älä käytä tuotetta ihmisten tai raskaiden koneiden nostamiseen.
- Pidä pienet osat poissa lasten ulottuvilta.
- Älä ylikuormita tuotetta. Suurin sallittu kokonaiskuorma on 75 kg.
- Suurin sallittu kuormitus hyllyä kohti on 25 kg.
- Älä seiso, kiipeä tai istu tuotteen päällä.
- Aseta tuote tasaiselle ja vakaalle alustalle.
- Älä anna lasten leikkiä tuotteen päällä tai kiivetä sille.
- Älä painota kuormitusta liikaa tuotteen toiselle puolelle.
- Älä käytä tuotetta tikkaina tai ota siitä tukea.
- Saatat loukata kätesi tai sormesi. Kädet ja sormet voivat jäädä kiinni, jos taitat tuotteen kokoon tai avaat sen liian nopeasti tai varomattomasti.

3 Käyttö

VAROITUS! Taittuvat kohdat ovat puristumiskohtia. Pidä kädet ja sormet poissa näiltä alueilta, kun taitat tuotteen kokoon tai avaat sen.

3.1 Toimenpiteet ennen tuotteen käyttöä

- Avaa tuote. Katso lisätietoja kohdasta "3.2 Tuotteen avaaminen" sivulla 17.
- Lukitse pyörät ennen käyttöä.
- Varmista käyttötestillä, että jarrut toimivat oikein.

3.2 Tuotteen avaaminen

1. Aseta tuote vakaalle alustalle.
2. Avaa tuotteen sivussa oleva lukitussalpa ja nosta kahva, jolloin ylähyllyn lukitus aukeaa. (Kuva 1)
3. Pidä molemmin käsin kiinni ylähyllyn sivurungoista ja vedä niitä poispäin toisistaan. (Kuva 2)
4. Paina ylähyllyn keskellä oleva yläkahva alas. (Kuva 3)

HUOM.! Varmista, että runko aukeaa täysin. Tarkista, että kaikki nivelet ovat auki-asennossa.

3.3 Tuotteen kokoon taittaminen

1. Poista kaikki esineet hyllyiltä.
2. Pidä kiinni ylähyllyn kahvasta ja vedä siitä ylöspäin.

3. Siirrä sivurunkoja toisiaan kohti, kunnes hyllyt taittuvat kasaan. (Kuva 4)
4. Jatka työntämistä, kunnes hyllyt taittuvat kasaan.
5. Sulje lukitussalpa, jotta tuota pysyy kasassa. (Kuva 5)

3.4 Tuotteen käyttäminen

⚠ **VAROITUS!** Kunkin hyllyn enimmäiskuorma on 25 kg. Varmista, että jokaisen hyllyn kuormitus on tasainen.(Kuva 6)

1. Avaa pyöräjarrut.
2. Siirrä tuote sopivaan asentoon.
3. Lukitse jarrut.
4. Aseta hyllyille esineitä.

4 Kuljettaminen

- Käytä pyöriä tuotteen siirtämiseen.

5 Säilyttäminen

- Jos tuotetta ei käytetä pitkään aikaan, säilytä sitä puhtaassa ja kuivassa paikassa, lasten ja lemmikkieläinten ulottumattomissa.

6 Ylläpito

- Puhdista tuote säännöllisesti kostealla liinalla.
- Tarkista ruuvit säännöllisin väliajoin ja kiristä tarvittaessa.

7 Hävittäminen

- Varmista, että hävität tuotteen paikallisten määräysten mukaisesti. Älä polta tuotetta.

8 Tekniset tiedot

Ominaisuus	Arvo
Enimmäiskuormitus hyllyä kohden	25 kg
Syvyys	39 cm
Leveys	64 cm
Korkeus	83 cm
Paino	7,2 kg

1 Introduction

1.1 Le produit

Le produit est un stockage mobile pliable avec des étagères, et des roues pour les outils et les accessoires.

1.2 Utilisation prévue

Le produit sert à conserver et déplacer des outils et des petits équipements. Il permet d'organiser les outils dans l'espace de travail. Uniquement conçu pour une utilisation en intérieur.

1.3 Symboles

	Lisez attentivement le mode d'emploi et veillez à bien en comprendre les instructions avant d'utiliser le produit. Conservez le mode d'emploi pour toute référence ultérieure.
	Les produits mis au rebut doivent être recyclés conformément à la réglementation en vigueur.

2 Sécurité

2.1 Définitions relatives à la sécurité

AVERTISSEMENT ! Le non-respect de ces instructions fait courir un risque de mort ou de blessure.

ATTENTION ! Le non-respect des présentes instructions fait courir un risque d'endommagement du produit, des autres matériels ou de la zone adjacente.

REMARQUE ! Informations nécessaires dans une situation donnée.

2.2 Consignes de sécurité pour le fonctionnement

AVERTISSEMENT ! Le non-respect de ces instructions peut entraîner un risque de mort ou de blessures.

- Veuillez lire et respecter les instructions d'avertissement avant l'utilisation.
- N'utilisez pas le produit si vous êtes fatigué(e), malade ou en état d'ébriété. Cela diminuera votre vision, votre vigilance, votre coordination et votre jugement.
- Ne laissez pas des enfants ou d'autres personnes utiliser le produit s'ils ne le connaissent pas parfaitement.
- N'utilisez pas le produit s'il est endommagé.
- N'apportez aucune modification au produit.
- N'utilisez le produit que pour la fonction qui lui est propre.
- N'utilisez pas le produit pour soulever des personnes ou des machines lourdes.
- Tenez les petites pièces hors de portée des enfants.
- Ne surchargez pas le produit. La charge maximale totale est de 75 kg.
- La charge maximale par tablette est de 25 kg.
- Ne vous tenez pas debout, ne grimpez pas et ne vous asseyez pas sur le produit.
- Placez le produit sur une surface plane et stable.
- Ne laissez pas les enfants se tenir debout ou grimper sur le produit.
- Ne mettez pas trop de charge sur un côté du produit.
- N'utilisez pas le produit comme une échelle ou un support.
- Il y a un risque de blessure aux mains et aux doigts. Les mains ou les doigts peuvent se coincer lorsque vous pliez ou dépliez l'appareil trop rapidement ou sans précaution.

3 Utilisation

ATTENTION ! Les zones de pliage sont des points de pincement. Tenez vos mains et vos doigts à l'écart de ces zones lorsque vous pliez et dépliez le produit.

3.1 À faire avant d'utiliser le produit

- Dépliez le produit. Reportez-vous à "3.2 Dépliage du produit" on page 19.
- Verrouillez les roues avant l'utilisation.
- Effectuez un test de fonctionnement des freins pour vous assurer qu'ils fonctionnent correctement.

3.2 Dépliage du produit

1. Placez le produit sur une surface stable.
2. Ouvrez le loquet de verrouillage sur le côté du produit et tirez la poignée vers le haut pour déverrouiller l'étagère supérieure. (Figure 1)
3. Tenez l'étagère supérieure par les cadres latéraux avec les deux mains et éloignez les cadres latéraux l'un de l'autre. (Figure 2)
4. Appuyez sur la poignée supérieure au milieu de l'étagère supérieure. (Figure 3)

REMARQUE ! Assurez-vous que le cadre est entièrement déployé. Vérifiez que tous les joints sont en position ouverte.

3.3 Pliage du produit

1. Retirez tous les objets des étagères.
2. Tenez la poignée de l'étagère supérieure et tirez-la vers le haut.
3. Déplacez les cadres latéraux l'un vers l'autre jusqu'à ce que les étagères soient pliées l'une contre l'autre. (Figure 4)
4. Continuez à pousser jusqu'à ce que les tablettes se plient les unes aux autres.
5. Mettez le loquet de verrouillage ensemble pour maintenir l'unité fermée. (Figure 5)

3.4 Utilisation du produit

⚠ **ATTENTION !** La charge maximale est de 25 kg par tablette. Veillez à ce que le poids de chaque étagère soit uniforme(Figure 6).

1. Déverrouillez les freins de roue.
2. Placez le produit dans la position appropriée.
3. Bloquez les freins.
4. Placez les objets sur les étagères.

4 Transport

- Utilisez les roues pour déplacer le produit.

5 Entreposage

- Si le produit n'est pas utilisé pendant une période prolongée, rangez-le dans un endroit propre et sec, hors de portée des enfants et des animaux.

6 Entretien

- Nettoyez régulièrement le produit à l'aide d'un chiffon humide.
- Vérifiez les vis à intervalles réguliers et resserrez-les si nécessaire.

7 Mise au rebut

- Veillez à respecter la réglementation locale quand vous mettez le produit au rebut. N'incinérez pas le produit.

8 Données techniques

Spécifications	Valeur
Charge max. par siège	25 kg
Profondeur	39 cm
Largeur	64 cm
Hauteur	83 cm
Poids	7,2 kg

1 Inleiding

1.1 Het product

Het product is een inklapbaar, verplaatsbaar opbergrek met planken en wielen voor gereedschap en accessoires.

1.2 Beoogd gebruik

Het product wordt gebruikt om gereedschap en kleine apparaten te bewaren en te verplaatsen. Het houdt gereedschap in het werkgebied op orde. Alleen voor gebruik binnenshuis.

1.3 Symbolen

	Lees de gebruiksaanwijzing zorgvuldig door en zorg ervoor dat u de instructies begrijpt voordat u het product gebruikt. Bewaar de gebruiksaanwijzing voor toekomstig gebruik.
	Een afgedankt product moet worden gerecycled volgens de geldende normen..

2 Veiligheid

2.1 Definities van veiligheid

WAARSCHUWING! Als u zich niet aan deze voorschriften houdt, kan dat leiden tot (dodelijk) letsel.

VOORZICHTIG! Als u zich niet aan deze voorschriften houdt, kan dat leiden tot schade aan het product, overige materialen of de nabije omgeving.

LET OP! Informatie die in bepaalde situaties noodzakelijk is.

2.2 Veiligheidsvoorschriften voor gebruik

WAARSCHUWING! Als u zich niet aan deze voorschriften houdt, kan dat leiden tot (dodelijk) letsel.

- Lees en volg de waarschuwingsinstructies voor gebruik.
- Gebruik het product niet als u moe, ziek of onder invloed bent. Dat vermindert uw gezichtsvermogen, alertheid en coördinatie- en beoordelingsvermogen.
- Laat het product niet gebruiken door kinderen of personen die het product niet kennen.
- Gebruik het product niet als het beschadigd is.
- Breng geen wijzigingen aan in het product.
- Gebruik het product alleen voor de beoogde functie.
- Gebruik het product niet om mensen of zware machines op te tillen.
- Houd kleine onderdelen uit de buurt van kinderen.
- Belast het product niet te zwaar. De totale maximale belasting is 75 kg.
- De maximale belasting per plank is 25 kg.
- Sta, klim of zit niet op het product.
- Zet het product op een vlak en stabiel oppervlak.
- Laat kinderen niet op het product spelen of klimmen.
- Plaats niet te veel lading op één kant van het product.
- Gebruik het product niet als ladder of als steun.
- Er bestaat een risico op letsel aan handen en vingers. Handen of vingers kunnen bekneld raken wanneer u het rek te snel of onvoorzichtig in- of uitklapt.

3 Gebruik

VOORZICHTIG! De plaatsen waar je het rek in- en uitklapt, zijn knelpunten. Houd handen en vingers bij in- en uitklappen van product daar uit de buurt.

3.1 Voordat u het product gebruikt

- Klap het product uit. Zie "3.2 Het product uitklappen" op pagina 21.
- Blokkeer de wielen vóór gebruik.
- Voer een functietest van de remmen uit om te controleren of ze goed werken.

3.2 Het product uitklappen

1. Plaats het product op een stabiel oppervlak.
2. Open de vergrendeling aan de zijkant van het product en trek de hendel omhoog om de bovenste plank te ontgrendelen. (Afbeelding 1)
3. Houd de bovenste plank met beide handen bij de zijframes vast en trek de zijframes van elkaar af. (Afbeelding 2)
4. Duw de bovenste hendel in het midden van de bovenste plank omlaag. (Afbeelding 3)

LET OP! Zorg ervoor dat het frame volledig is uitgeklapt. Controleer of alle scharnierpunten in de open stand staan.

3.3 Het product inklappen

1. Verwijder alle voorwerpen van de planken.
2. Houd de hendel van de bovenste plank vast en trek deze omhoog.
3. Schuif de zijframes naar elkaar toe totdat de planken samengeklapt zijn. (Afbeelding 4)
4. Blijf duwen tot de planken inklappen.
5. Sluit de vergrendeling om het rek bijeen te houden. (Afbeelding 5)

3.4 Het product gebruiken

⚠ **VOORZICHTIG!** De maximale belasting is 25 kg op elke plank. Zorg ervoor dat het gewicht op elke plank gelijk is.(Afbeelding 6)

1. Ontgrendel de wielremmen.
2. Verplaats het product naar de gewenste positie.
3. Vergrendel de remmen.
4. Zet voorwerpen op de planken.

4 Transport

- Gebruik de wielen om het product te verplaatsen.

5 Opbergen

- Als het product gedurende lange tijd niet wordt gebruikt, berg het dan op een schone en droge plaats op waartoe kinderen en huisdieren geen toegang hebben.

6 Onderhoud

- Maak het product regelmatig schoon met een vochtige doek.
- Controleer de schroeven regelmatig en draai ze indien nodig vast.

7 Afvoeren

- Volg de lokale voorschriften wanneer u het product afvoert. Verbrand het product niet.

8 Technische gegevens

Specificaties	Waarde
Max. belasting per plank	25 kg
Diepte	39 cm
Breedte	64 cm
Hoogte	83 cm
Gewicht	7,2 kg

Hard Head™

www.jula.com

1061331
2026-06-04