Hard Head™

1061316



TOOL RACK FOR GARDEN TOOLS

OPERATING INSTRUCTIONS - Original instructions

SV REDSKAPSSTÄLL FÖR TRÄDGÅRDSVERKTYG
BRUKSANVISNING
Översättning av originalinstruktioner

NO VERKTØYSTATIV FOR HAGEREDSKAPER
BETJENINGSANVISNINGER
Oversettelse av originalinstruksjonene

DA REDSKABSSTATIV TIL HAVEREDSKABER
BETJENINGSVEJLEDNING
Oversættelse af den originale vejledning

PL STOJAK NA NARZĘDZIA OGRODOWE
INSTRUKCJA OBSŁUGI
Przekład instrukcji oryginalnej

DE WERKZEUGSTÄNDER FÜR GARTENGERÄTE
BEDIENUNGSANLEITUNG
Übersetzung der Originalanleitung

FI TYÖKALUTELINE PUUTARHATYÖKALUILLE
KÄYTTÖOHJE
Alkuperäisten ohjeiden käännös

FR PORTE-OUTILS POUR LES OUTILS DE JARDIN
INSTRUCTIONS D'UTILISATION
Traduction des instructions d'origine

NL GEREEDSCHAPSREK VOOR TUINGEREEDSCHAP
BEDIENINGSINSTRUCTIES
Vertaling van de originele instructies

Jula AB förbehåller sig rätten att göra ändringar på produkten. Jula AB innehar upphovsrätten till denna dokumentation. Det är inte tillåtet att modifiera eller ändra denna dokumentation på något sätt och bruksanvisningen ska skrivas ut och användas som den är i förhållande till produkten. Se Julas webbplats för den senaste versionen av bruksanvisningen.

Jula AB forbeholder seg retten til å endre produktet. Jula AB innehar opphavsretten til denne dokumentasjonen. Det er ikke tillatt å modifisere eller endre denne dokumentasjonen på noen som helst måte, og håndboken skal trykkes og brukes som den er i forhold til produktet. For siste versjon av betjeningsanvisningene, se Julas nettsider.

Jula AB forbeholder sig retten til at ændre produktet. Jula AB har ophavsretten til denne dokumentation. Det er ikke tilladt at modificere eller ændre denne dokumentation på nogen måde, og manualen skal printes og bruges som den er i forhold til produktet. For den seneste version af betjeningsvejledningen, se Julas hjemmeside.

Jula AB zastrzega sobie prawo do wprowadzania zmian w produkcie. Jula AB zastrzega sobie prawa autorskie do niniejszej dokumentacji. Dokumentacji nie wolno w żaden sposób modyfikować ani zmieniać, a instrukcję należy drukować i używać ją w odniesieniu do produktu w stanie niezmienionym. Najnowszą wersję instrukcji obsługi można znaleźć na stronie internetowej Jula.

Jula AB reserves the right to make changes to the product. Jula AB claims copyright on this documentation. It is not allowed to modify or alter this documentation in any way and the manual shall be printed and used as it is in relation to the product. For the latest version of operating instructions, refer to the Jula website.

Jula AB behält sich das Recht vor, Änderungen am Produkt vorzunehmen. Jula AB beansprucht die Urheberrechte an dieser Dokumentation. Es ist nicht zulässig, diese Dokumentation in irgendeiner Weise zu verändern oder umzugestalten. Die Anleitung muss gedruckt und so verwendet werden, wie sie in Bezug zum Produkt steht. Die aktuellste Version der Bedienungsanleitung finden Sie auf der Website von Jula.

Jula AB pidättää oikeuden tehdä tuotteeseen muutoksia. Jula AB:llä on tämän dokumentaation tekijänoikeus. Tätä dokumentaatiota ei saa muuttaa millään tavalla ja käyttöopas on tulostettava ja sitä on käytettävä sellaisena kuin se on tämän tuotteen kanssa. Käyttöohjeiden uusin versio löytyy Julan verkkosivustolta.

Jula AB se réserve le droit d'apporter des modifications au produit. Jula AB revendique les droits d'auteur sur cette documentation. Il est interdit de modifier ou d'altérer cette documentation de quelque manière que ce soit et le manuel doit être imprimé et utilisé tel quel en relation avec le produit. Pour obtenir la dernière version des instructions d'utilisation, consultez le site Web de Jula.

Jula AB behoudt zich het recht voor om wijzigingen aan het product aan te brengen. Jula AB claimt het copyright op deze documentatie. Het is niet toegestaan om deze documentatie op welke manier dan ook te wijzigen of te veranderen. De handleiding moet worden afgedrukt en gebruikt zoals deze in relatie tot het product staat. Raadpleeg de Jula-website voor de laatste versie van de bedieningsinstructies.

WWW.JULA.COM

© JULA AB 2026-06-12

JULA AB
BOX 363, 532 24 SKARA, SWEDEN

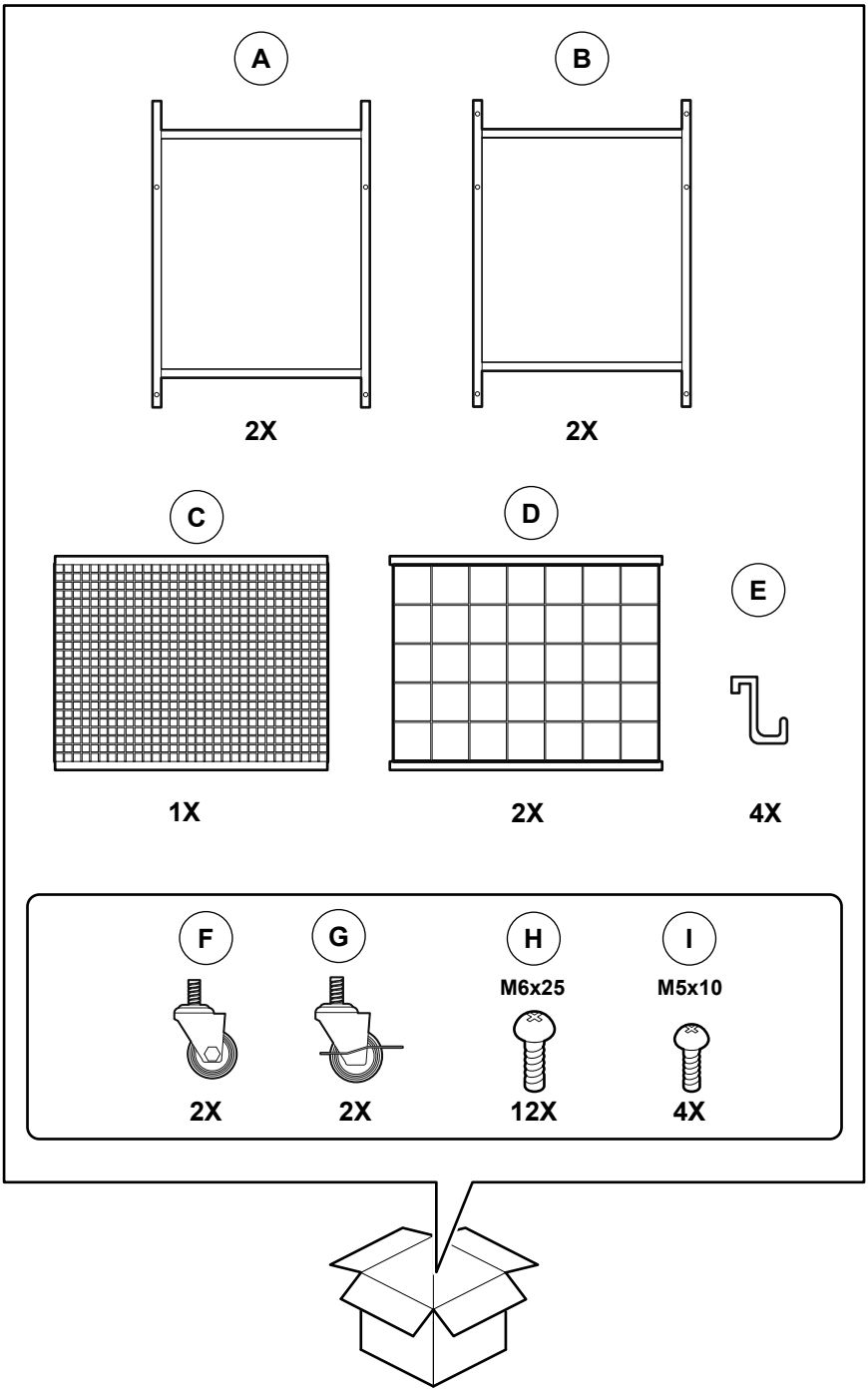
A
B
2X
2X
C
D
E
1X
2X
4X
F
G
H
I
M6x25
M5x10
2X
2X
12X
4X

1

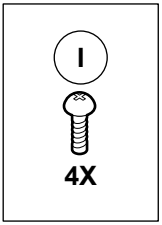

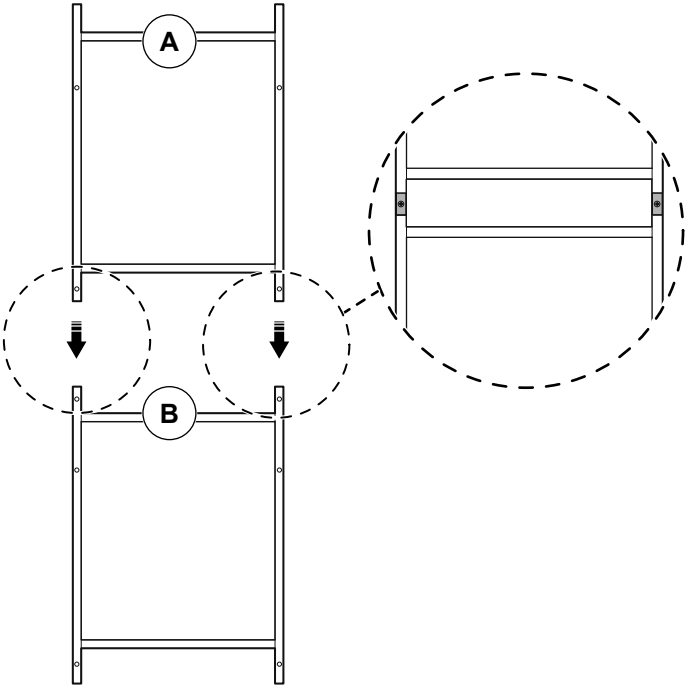

2

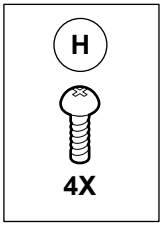

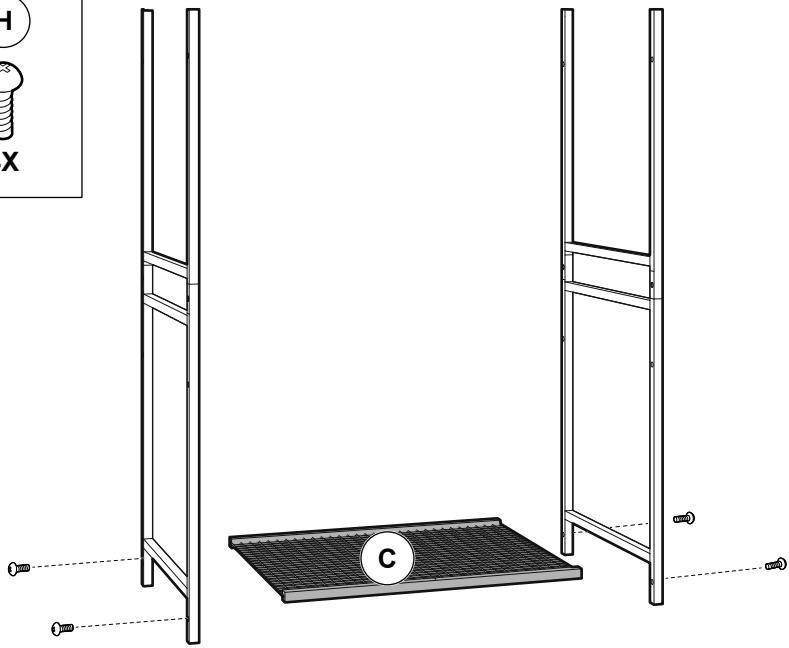

3

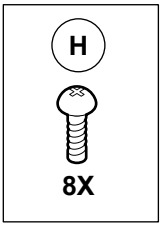

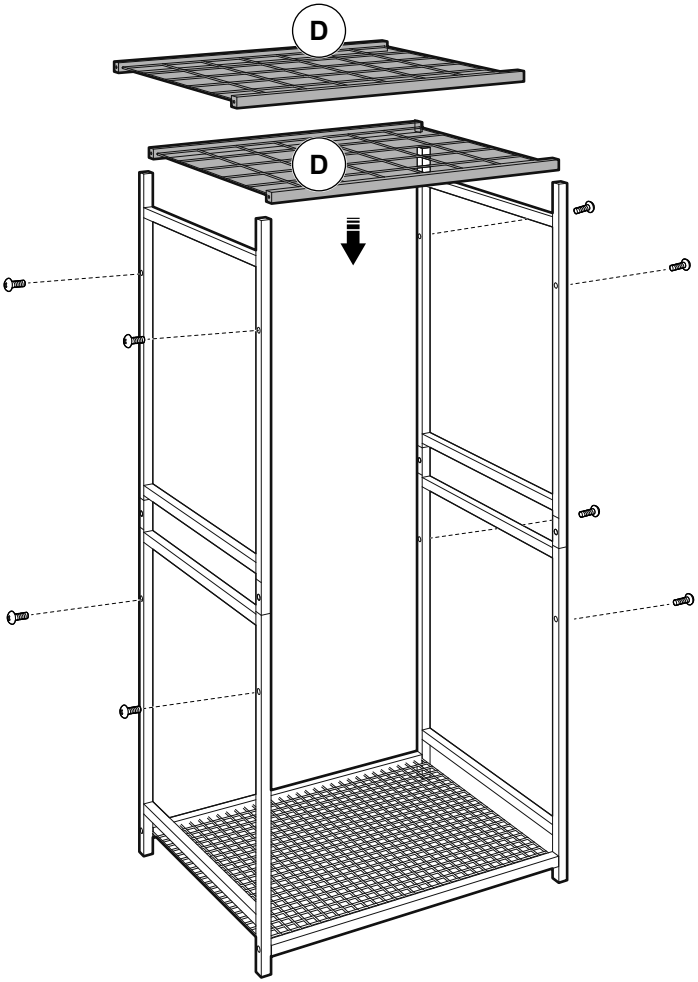

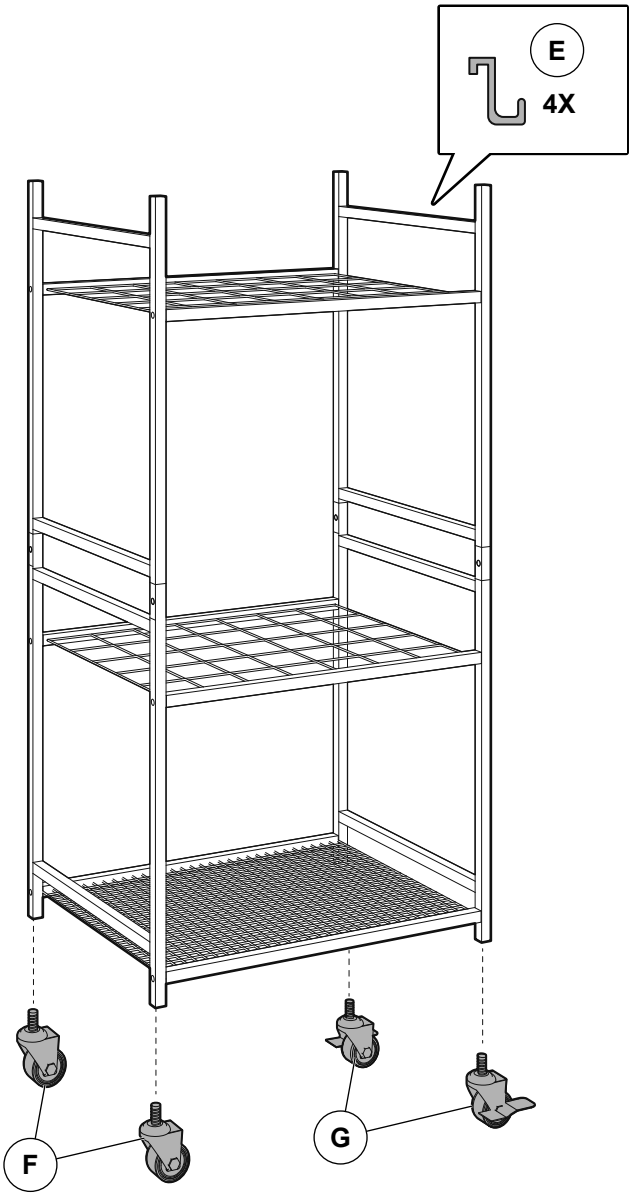
E
4X
F
G

1 Introduction

1.1 The product

The product is a mobile storage with shelves, grid panels, hooks, and wheels for tools and accessories.

1.2 Dedicated use

The product is used to keep and move tools and small equipments. It organizes tools and other objects in the work area. Only for indoor use.

1.3 Symbols

	Read the operating instructions carefully and make sure that you understand the instructions before you use the product. Save the instructions for future reference.
	Discarded product must be recycled according to current regulations.

2 Safety

2.1 Safety definitions

WARNING! If you do not obey these instructions, there is a risk of death or injury.

CAUTION! If you do not obey these instructions, there is a risk of damage to the product, other materials or the adjacent area.

NOTE! Information that is necessary in a given situation.

2.2 Safety instructions for operation

WARNING! If you do not obey these instructions, there is a risk of death or injury.

- Read and obey the warning instructions before operation.
- Do not use the product if you are tired, ill, or intoxicated. This will decrease your vision, alertness, coordination and judgment.
- Do not let children or persons who do not know the product to use it.
- Do not use the product if it is damaged.
- Do not make changes to the product.
- Use the product only for its specified function.
- Do not use the product to lift people or heavy machinery.
- Keep small parts away from children.
- Do not put too much load on the product. The maximum load is 30 kg.
- Do not, stand, climb or sit on the product.
- Put the product on a flat and stable surface.
- Do not let children play or climb on the product.
- Do not put too much load on one side of the rack.
- Do not use the product as a ladder or as a support.

3 Assembly

3.1 To assemble the product

CAUTION! The assembly must be done by an adult.

CAUTION! Make sure that all screws are fully tightened after the assembly.

1. Assemble the 2 side frames. Attach the upper frame (A) to the lower frame (B) with screws. (Figure 1)
2. Attach the bottom shelf (C) and tighten the screws. (Figure 2)
3. Attach the middle and top shelf (D), tighten the screws. (Figure 3)
4. Install the wheels into the holes at the bottom of the side frames and tighten them fully. (Figure 4)
5. Hang the hooks on the frame.

4 Operation

4.1 To do before you use the product

- Lock the wheels before use.
- Do a check and make sure that all screws are fully tightened before use.
- Do a function test of the brakes to make sure that they operate correctly.

4.2 To use the product

CAUTION! The maximum load is 30 kg.

CAUTION! Put heavy objects on the bottom shelf.

1. Unlock the wheel brakes.
2. Move the product to the applicable position.
3. Lock the brakes.
4. Put objects on the shelves or hang them on the hooks.

5 Transport

- Use the wheels when you move the product.

6 Storage

- If the product is not going to be used for a long period of time, keep the product in a clean and dry area, where children and pets do not have access to it.

7 Maintenance

- Clean the product with a moist cloth regularly.
- Do a check of the screws at regular intervals and tighten if necessary.

8 Discard

- Make sure that you follow local regulations when you discard the product. Do not burn the product.

9 Technical data

Specification	Value
Max load	30 kg
Length	43 cm
Width	30 cm
Height	85 cm
Weight	4.2 kg

1 Inledning

1.1 Produkten

Produkten är en mobil förvaring med hyllplan, gallerpaneler, upphängningskrokar och hjul för verktyg och tillbehör.

1.2 Avsedd användning

Produkten används för att förvara och förflytta verktyg och mindre utrustningar. Den hjälper till att organisera verktyg och andra föremål i arbetsområdet. Endast för inomhusbruk.

1.3 Symboler

	Läs bruksanvisningen noggrant och se till att du förstår instruktionerna innan du börjar använda produkten. Spara bruksanvisningen för framtida bruk.
	Kasserad produkt måste återvinnas i enlighet med gällande förordningar.

2 Säkerhet

2.1 Säkerhetsdefinitioner

⚠ **VARNING!** Om du inte följer dessa instruktioner finns det risk för personskada eller dödsfall.

⚠ **FÖRSIKTIGHET!** Om du inte följer dessa instruktioner finns det risk för att du skadar produkten, andra material eller det närliggande området.

OBS! Information som är nödvändig i en specifik situation.

2.2 Säkerhetsinstruktioner för användning

⚠ **VARNING!** Om du inte följer dessa instruktioner finns det risk för personskada eller dödsfall.

- Läs och följ varningsanvisningarna före användning.
- Använd inte produkten om du är trött, sjuk eller berusad. Dessa försämrar din syn, uppmärksamhet, koordination och omdömesförmåga.
- Låt inte barn eller personer som inte vet hur man använder produkten använda den.
- Använd inte produkten om den är skadad.
- Gör inga ändringar på produkten.
- Använd endast produkten för dess avsedda ändamål.
- Använd inte produkten för att lyfta personer eller tunga maskiner.
- Håll smådelar utom räckhåll för barn.
- Överbelasta inte produkten. Den maximala belastningen är 30 kg.
- Stå, klättra eller sitt inte på produkten.
- Placera produkten på ett plant och stabilt underlag.
- Låt inte barn leka eller klättra på produkten.
- Placera inte för mycket last på en sida av hyllan.
- Använd inte produkten som stege eller som stöd.

3 Montering

3.1 Att montera produkten

⚠ **FÖRSIKTIGHET!** Monteringen måste utföras av en vuxen person.

⚠ **FÖRSIKTIGHET!** Se till att alla skruvar är helt åtdragna efter monteringen.

1. Montera de två sidoramarna. Placera den övre ramen (A) på den nedre ramen (B) och fäst med skruvarna. (Bild 1)
2. Placera bottenhyllplanet (C) på ramen och fäst med skruvarna. (Bild 2)
3. Placera det mittersta och det övre hyllplanet (D) på ramen och fäst med skruvarna. (Bild 3)
4. Montera hjulen i hålen på undersidan av sidoramarna och dra åt dem ordentligt. (Bild 4)
5. Häng krokarna på ramen.

4 Användning

4.1 Att göra innan du använder produkten

- Lås hjulen före användning.
- Gör en kontroll och se till att alla skruvar är helt åtdragna före användning.
- Testa bromsarna för att se till att de fungerar som de ska.

4.2 Att använda produkten

⚠ **FÖRSIKTIGHET!** Den maximala belastningen är 30 kg.

⚠ **FÖRSIKTIGHET!** Placera tunga föremål på det nedersta hyllplanet.

1. Lossa hjulbromsarna.
2. Flytta produkten till önskad plats.
3. Lås bromsarna.
4. Placera föremål på hyllplanen eller häng dem på krokarna.

5 Transport

- Använd hjulen när du flyttar produkten.

6 Förvaring

- Om produkten inte ska användas under en längre tid ska den förvaras på en ren och torr plats, utom räckhåll för barn och husdjur.

7 Underhåll

- Rengör produkten regelbundet med en fuktig trasa.
- Kontrollera skruvarna med jämna mellanrum och dra åt dem vid behov.

8 Kassering

- Se till att du följer lokala bestämmelser när du kasserar produkten. Elda inte upp produkten.

9 Tekniska data

Specifikation	Värde
Max. belastning	30 kg
Längd	43 cm
Bredd	30 cm
Höjd	85 cm
Vikt	4,2 kg

1 Introduksjon

1.1 Produktet

Produktet er et mobilt oppbevaringsmøbel med hyller, gitterpaneler, kroker og hjul for verktøy og tilbehør.

1.2 Tiltenkt bruk

Produktet brukes til å oppbevare og flytte verktøy og småutstyr. Den organiserer verktøy og andre gjenstander i arbeidsområdet. Kun for innendørs bruk.

1.3 Symboler

	Les bruksanvisningen nøye og sørg for at du forstår instruksjonene før du bruker produktet. Ta vare på bruksanvisningen til senere bruk.
	Utrangert produkt må gjenvinnes i henhold til gjeldende lover og regler.

2 Sikkerhet

2.1 Sikkerhetsspesifikasjoner

⚠ **ADVARSEL!** Hvis du ikke følger disse instruksjonene, er det fare for død eller personskade.

⚠ **FORSIKTIG!** Hvis du ikke følger disse instruksjonene, er det fare for skade på produktet, annet materiell eller på omgivelsene.

MERK! Informasjon som er nødvendig i en gitt situasjon.

2.2 Sikkerhetsinstruksjoner for bruk

⚠ **ADVARSEL!** Hvis du ikke følger disse instruksjonene, er det fare for død eller personskade.

- Les og følg advarselsinstruksjonene før bruk.
- Ikke bruk produktet hvis du er trett, syk eller beruset. Dette vil redusere synet, årvåkenheten, koordinasjonen og dømmekraften.
- Ikke la barn eller personer som ikke vet hvordan de skal betjene produktet, bruke det.
- Ikke bruk produktet hvis det er skadet.
- Ikke gjør endringer på produktet.
- Bruk produktet kun til det angitte formålet.
- Ikke bruk produktet til å løfte personer eller tunge maskiner.
- Hold små deler borte fra barn.
- Ikke legg for mye belastning på produktet. Maksimal belastning er 30 kg.
- Ikke stå, klatre eller sitte på produktet.
- Legg produktet på en flat og stabil overflate.
- Ikke la barn stå eller klatre på produktet.
- Ikke legg for mye last på den ene siden av stativet.
- Ikke bruk produktet som stige eller som støtte.

3 Montering

3.1 Montering av produktet

⚠ **FORSIKTIG!** Monteringen må utføres av en voksen.

⚠ **FORSIKTIG!** Sørg for at alle skruene er strammet helt til etter monteringen.

1. Sett sammen de 2 siderammene. Fest den øvre rammen (A) til den nedre rammen (B) med skruer. (Figur 1)
2. Fest den nederste hyllen (C) og stram til skruene. (Figur 2)
3. Fest den midterste og øverste hyllen (D), og stram til skruene. (Figur 3)
4. Monter hjulene i hullene nederst på siderammene og stram dem helt til. (Figur 4)
5. Heng krokene på rammen.

4 Drift

4.1 Før du bruker produktet

- Lås hjulene før bruk.
- Kontroller at alle skruene er strammet helt til før bruk.
- Utfør en funksjonstest av bremsene for å forsikre deg om at de fungerer som de skal.

4.2 Bruk av produktet

⚠ **FORSIKTIG!** Maksimal belastning er 30 kg.

⚠ **FORSIKTIG!** Legg tunge gjenstander på nederste hylle.

1. Lås opp hjulbremsene.
2. Flytt produktet til riktig posisjon.

3 Lås bremsene.

4 Sett gjenstander på hyllene eller heng dem på krokene.

5 Transport

- Bruk hjulene når du flytter produktet.

6 Oppbevaring

- Hvis produktet ikke skal brukes på lang tid, oppbevar det på et rent og tørt sted, utilgjengelig for barn og kjæledyr.

7 Vedlikehold

- Rengjør produktet regelmessig med en fuktig klut.
- Kontroller skruene med jevne mellomrom og stram til om nødvendig.

8 Avhending

- Sørg for at du følger lokale forskrifter når du avhender produktet. Produktet må ikke brennes.

9 Tekniske data

Spesifikasjon	Verdi
Maks. belastning	30 kg
Lengde	43 cm
Bredde	30 cm
Høyde	85 cm
Vekt	4,2 kg

1 Indledning

1.1 Produktet

Produktet er en mobil reol med hylder, gitterpaneler, kroge og hjul til værktøj og tilbehør.

1.2 Anvendelse

Produktet bruges til at opbevare og flytte værktøj og mindre udstyr. Hjælper med at organisere værktøj og andre genstande i arbejdsområdet. Kun til indendørs brug.

1.3 Symboler

	Læs betjeningsvejledningen omhyggeligt, og vær sikker på, du forstår den, før du tager produktet i brug. Gem betjeningsvejledningen til senere brug.
	Produktet skal bortskaffes i henhold til gældende regler.

2 Sikkerhed

2.1 Sikkerhedsdefinitioner

⚠ **ADVARSEL!** Manglende overholdelse af denne vejledning kan medføre død eller personskade.

⚠ **FORSIGTIG!** Manglende overholdelse af denne vejledning kan medføre skader på produktet, andre materialer eller det omgivende område.

BEMÆRK! Information, der er nødvendig i bestemte situationer.

2.2 Sikkerhedsanvisninger for brug

⚠ **ADVARSEL!** Manglende overholdelse af disse anvisninger kan medføre fare for død eller personskade.

- Læs og følg advarslerne før brug.
- Brug ikke produktet, hvis du er træt, syg eller påvirket. Det vil påvirke dit syn, din opmærksomhed, din koordination og din dømmekraft.
- Lad ikke børn eller personer, der ikke kender produktet, bruge det.
- Brug ikke produktet, hvis det er beskadiget.
- Foretag ikke ændringer på produktet.
- Brug kun produktet til det angivne formål.
- Brug ikke produktet til at løfte personer eller tunge maskiner.
- Sørg for, at små dele er uden for børns rækkevidde.
- Læg ikke for meget vægt på produktet. Den maksimale belastning er 30 kg.
- Du må ikke stå, klatre eller sidde på produktet.
- Placer produktet på en plan og stabil overflade.
- Lad ikke børn lege med eller klatre på produktet.
- Læg ikke for meget vægt på den ene side af reolen.
- Brug ikke produktet som stige eller støtte.

3 Samlevejledning

3.1 Sådan samles produktet

⚠ **FORSIGTIG!** Produktet skal samles af en voksen.

⚠ **FORSIGTIG!** Sørg for, at alle skruer er spændt helt fast, efter produktet er samlet.

1. Saml de 2 siderammer. Fastgør den øverste ramme (A) til den nederste ramme (B) med skruer. (Figur 1)
2. Sæt den nederste hylde (C) på, og spænd skruerne. (Figur 2)
3. Sæt den midterste og øverste hylde (D) på, og spænd skruerne. (Figur 3)
4. Monter hjulene i hullerne i bunden af siderammerne, og spænd dem helt fast. (Figur 4)
5. Hæng krogene på rammen.

4 Brug

4.1 Før produktet tages i brug

- Lås hjulene før brug.
- Kontroller, at alle skruer er spændt helt fast før brug.
- Foretag en funktionstest af bremserne for at sikre, at de fungerer korrekt.

4.2 Sådan bruges produktet

⚠ **FORSIGTIG!** Den maksimale belastning er 30 kg.

⚠ **FORSIGTIG!** Læg tunge genstande på den nederste hylde.

1. Slå hjulbremserne fra.

2. Flyt produktet til den ønskede position.
3. Lås bremserne.
4. Stil genstande på hylderne, eller hæng dem på krogene.

5 Transport

- Brug hjulene, når du flytter produktet.

6 Opbevaring

- Hvis produktet ikke skal bruges i længere tid, skal det opbevares det på et rent og tørt sted utilgængeligt for børn og kæledyr.

7 Vedligeholdelse

- Rengør produktet regelmæssigt med en fugtig klud.
- Kontrollér skruerne regelmæssigt, og stram dem om nødvendigt.

8 Bortskaffelse

- Følg de lokale regler ved bortskaffelse af produktet. Brænd ikke produktet.

9 Tekniske data

Specifikation	Værdi
Maks. belastning	30 kg
Længde	43 cm
Bredde	30 cm
Højde	85 cm
Vægt	4,2 kg

1 Wprowadzenie

1.1 Produkt

Mobilny regał do przechowywania narzędzi i akcesoriów z półkami, siatkowymi panelami, haczykami i kółkami.

1.2 Przeznaczenie

Produkt służy do przechowywania i przenoszenia narzędzi oraz drobnego sprzętu. Porządkuje narzędzia i inne przedmioty w obszarze roboczym. Tylko do użytku wewnątrz pomieszczeń.

1.3 Symbole

	Przed użyciem produktu należy dokładnie i ze zrozumieniem przeczytać tę instrukcję obsługi. Zachowaj instrukcję na przyszłość.
	W przypadku utylizacji produkt należy przekazać do recyklingu zgodnie z obowiązującymi przepisami.

2 Bezpieczeństwo

2.1 Definicje dotyczące bezpieczeństwa

⚠ **OSTRZEŻENIE!** W razie niestosowania się do niniejszej instrukcji zachodzi ryzyko śmierci lub obrażeń ciała.

⚠ **PRZESTROGA!** W razie niestosowania się do niniejszej instrukcji zachodzi ryzyko uszkodzenia produktu lub innych przedmiotów w jego pobliżu.

UWAGA! Informacje dotyczące postępowania w określonych sytuacjach.

2.2 Instrukcja bezpiecznej obsługi

⚠ **OSTRZEŻENIE!** W razie niestosowania się do niniejszej instrukcji zachodzi ryzyko śmierci lub obrażeń ciała.

- Przed użyciem produktu zapoznaj się z ostrzeżeniami w niniejszej instrukcji, a następnie stosuj się do nich podczas używania.
- Nie używaj produktu w stanie zmęczenia, choroby lub pod wpływem środków odurzających. Takie okoliczności powodują pogorszenie wzroku, koncentracji, koordynacji i oceny sytuacji.
- Nie pozwalaj na korzystanie z produktu dzieciom lub osobom, które nie wiedzą, jak go obsługiwać.
- Nie używaj produktu, jeśli jest uszkodzony.
- Nie modyfikuj produktu.
- Produktu można używać wyłącznie zgodnie z jego przeznaczeniem.
- Nie używaj tego produktu do podnoszenia ludzi ani ciężkiego sprzętu.
- Trzymaj małe części z dala od dzieci.
- Nie obciążaj produktu zbyt mocno. Maksymalne obciążenie wynosi 30 kg.
- Nie stawaj, nie wspinaj się ani nie siadaj na produkcie.
- Postaw produkt na płaskiej i stabilnej powierzchni.
- Nie pozwalaj dzieciom bawić się na produkcie ani się na niego wspinać.
- Nie obciążaj zbyt mocno jednej strony regału.
- Nie używaj produktu jako drabiny ani jako podparcia.

3 Montaż

3.1 Sposób montażu

⚠ **PRZESTROGA!** Montaż musi wykonać osoba dorosła.

⚠ **PRZESTROGA!** Upewnij się, że wszystkie śruby są całkowicie dokręcone po montażu.

1. Złóż dwie ramy boczne. Przymocuj górną ramę (A) do dolnej ramy (B) za pomocą śrub. (Rysunek 1)
2. Zamontuj dolną półkę (C) i dokręć śruby. (Rysunek 2)
3. Zamontuj środkową i górną półkę (D), dokręć śruby. (Rysunek 3)
4. Włóż kółka w otwory w dolnej części ram bocznych i dokręć je do oporu. (Rysunek 4)
5. Zawieś haczyki na ramie.

4 Obsługa

4.1 Czynności do wykonania przed rozpoczęciem użytkowania produktu

- Przed użyciem zablokuj kółka.
- Sprawdź i upewnij się, że wszystkie śruby są całkowicie dokręcone przed użyciem.

- Sprawdź działanie hamulców, żeby upewnić się, że działają prawidłowo.

4.2 Używanie produktu

⚠ **PRZESTROGA!** Maksymalne obciążenie wynosi 30 kg.

⚠ **PRZESTROGA!** Umieść ciężkie przedmioty na dolnej półce.

1. Odblokuj hamulce kółek.
2. Przesuń produkt w odpowiednie miejsce.
3. Zablokuj hamulce.
4. Połóż przedmioty na półkach albo zawieś je na haczykach.

5 Transport

- Podczas przemieszczania produktu korzystaj z kółek.

6 Przechowywanie

- Produkt, który nie będzie używany przez długi czas, należy przechowywać w czystym i suchym miejscu niedostępnym dla dzieci i zwierząt.

7 Konserwacja

- Regularnie czyść produkt wilgotną szmatką.
- Regularnie sprawdzaj śruby i dokręcaj w razie potrzeby.

8 Utylizacja

- Pamiętaj, aby postępować zgodnie z lokalnymi przepisami dotyczącymi utylizacji. Nie spalaj produktu.

9 Dane techniczne

Specyfikacja	Wartość
Maks. obciążenie	30 kg
Długość	43 cm
Szerokość	30 cm
Wysokość	85 cm
Masa	4,2 kg

1 Einführung

1.1 Das Produkt

Bei dem Produkt handelt es sich um eine mobile Aufbewahrung mit Regalen, Gitterplatten, Haken und Rädern für Werkzeuge und Zubehör.

1.2 Zweckgebundene Nutzung

Das Produkt wird zur Aufbewahrung und zum Transport von Werkzeugen und kleinen Ausrüstungen verwendet. Es organisiert Werkzeuge und andere Objekte im Arbeitsbereich. Nur für den Innenbereich.

1.3 Symbole

	Lesen Sie die Betriebsanleitung sorgfältig durch und stellen Sie sicher, dass Sie die Anweisungen verstanden haben, bevor Sie das Produkt verwenden. Bewahren Sie die Anweisungen zum späteren Nachschlagen auf.
	Zur Entsorgung muss das Produkt gemäß den geltenden Vorschriften recycelt werden.

2 Sicherheit

2.1 Sicherheitshinweise

⚠ **WARNUNG!** Wenn Sie diese Anweisungen nicht befolgen, besteht Lebens- und Verletzungsgefahr.

⚠ **ACHTUNG!** Wenn Sie diese Anweisungen nicht befolgen, besteht die Gefahr, dass das Produkt, andere Materialien oder der angrenzende Bereich beschädigt werden.

HINWEIS! Informationen, die in einer bestimmten Situation notwendig sind.

2.2 Sicherheitshinweise für die Bedienung

⚠ **WARNUNG!** Wenn Sie diese Anweisungen nicht befolgen, besteht Lebens- und Verletzungsgefahr.

- Lesen und beachten Sie die Warnhinweise vor dem Betrieb.
- Verwenden Sie das Produkt nicht, wenn Sie müde, krank oder berauscht sind. Dadurch werden Ihr Sehvermögen, Ihre Wachsamkeit, Ihre Koordination und Ihr Urteilsvermögen beeinträchtigt.
- Überlassen Sie die Benutzung des Produkts nicht Kindern oder Personen, die mit der Bedienung des Produkts nicht vertraut sind.
- Verwenden Sie das Produkt niemals, wenn es defekt ist.
- Nehmen Sie keine Änderungen an dem Produkt vor.
- Verwenden Sie das Produkt nur für die angegebene Funktion.
- Verwenden Sie das Produkt nicht zum Heben von Personen oder schweren Maschinen.
- Halten Sie kleine Teile von Kindern fern.
- Belasten Sie das Produkt nicht zu stark. Die maximale Belastung beträgt 30 kg.
- Stehen, klettern oder sitzen Sie nicht auf dem Produkt.
- Stellen Sie das Produkt auf eine ebene und stabile Fläche.
- Lassen Sie Kinder nicht auf dem Produkt stehen oder hochklettern.
- Legen Sie nicht zu viel Last auf eine Seite des Gestells.
- Verwenden Sie das Produkt nicht als Leiter oder als Stütze.

3 Montage

3.1 So montieren Sie das Produkt

⚠ **ACHTUNG!** Die Montage muss von einem Erwachsenen durchgeführt werden.

⚠ **ACHTUNG!** Stellen Sie sicher, dass alle Schrauben nach dem Zusammenbau fest angezogen sind.

1. Bauen Sie die 2 Seitenrahmen zusammen. Befestigen Sie den oberen Rahmen (A) mit Schrauben am unteren Rahmen (B). (Abbildung 1)
2. Bringen Sie die untere Ablage (C) an und ziehen Sie die Schrauben fest. (Abbildung 2)
3. Bringen Sie die mittlere und obere Ablage (D) an und ziehen Sie die Schrauben fest. (Abbildung 3)
4. Setzen Sie die Räder in die Löcher an der Unterseite der Seitenrahmen ein und ziehen Sie sie fest an. (Abbildung 4)
5. Hängen Sie die Haken in den Rahmen ein.

4 Betrieb

4.1 Das müssen Sie tun, bevor Sie das Produkt verwenden

- Sichern Sie die Räder vor der Benutzung.
- Überprüfen Sie vor der Verwendung, ob alle Schrauben fest angezogen sind.
- Führen Sie einen Funktionstest der Bremsen durch, um sicherzustellen, dass sie richtig funktionieren.

4.2 So verwenden Sie das Produkt

⚠ **ACHTUNG!** Die maximale Belastung beträgt 30 kg.

⚠ **ACHTUNG!** Legen Sie schwere Gegenstände auf das unterste Regal.

1. Entriegeln Sie die Radbremsen.
2. Bringen Sie das Produkt in die entsprechende Position.
3. Verriegeln Sie die Bremsen.
4. Stellen Sie Gegenstände auf die Regale oder hängen Sie sie an die Haken.

5 Transport

- Verwenden Sie die Räder, wenn Sie das Produkt bewegen.

6 Aufbewahrung

- Wenn das Produkt über einen längeren Zeitraum nicht verwendet wird, bewahren Sie es an einem sauberen und trockenen Ort auf, zu dem Kinder und Haustiere keinen Zugang haben.

7 Wartung und Pflege

- Reinigen Sie das Produkt regelmäßig mit einem feuchten Tuch.
- Überprüfen Sie die Schrauben in regelmäßigen Abständen und ziehen Sie sie bei Bedarf nach.

8 Entsorgung

- Stellen Sie sicher, dass Sie die örtlichen Vorschriften befolgen, wenn Sie das Produkt entsorgen. Produkt nicht verbrennen.

9 Technische Daten

Spezifikation	Wert
Max. Last	30 kg
Länge	43 cm
Breite	30 cm
Höhe	85 cm
Gewicht	4,2 kg

1 Johdanto

1.1 Tuote

Tuote on siirrettävä säilytyslaite, jossa on työkaluja ja tarvikkeita varten hyllyt, ritilätasot, koukut ja pyörät.

1.2 Käyttötarkoitus

Tuotetta käytetään työkalujen ja pienten tarvikkeiden säilyttämiseen ja siirtämiseen. Sen avulla voi järjestää työskentelyalueen työkalut ja muut esineet. Vain sisäkäyttöön.

1.3 Symbolit

	Lue käyttöohjeet huolellisesti ja varmista ennen tuotteen käytön aloittamista, että olet ymmärtänyt ohjeet. Säilytä ohjeet myöhempää käyttöä varten.
	Kierrätä käytöstä poistettu tuote voimassa olevien määräysten mukaisesti.

2 Turvallisuus

2.1 Turvallisuusmääräykset

VAROITUS! Jos näitä ohjeita ei noudateta, seurauksena voi olla kuoleman tai vamman vaara.

HUOMIO! Jos näitä ohjeita ei noudateta, tuote, muut materiaalit tai ympäröivä alue voivat vahingoittua.

HUOM. Tilannekohtaiset välttämättömät tiedot.

2.2 Käytön turvaohjeet

VAROITUS! Jos näitä ohjeita ei noudateta, seurauksena voi olla kuoleman tai vamman vaara.

- Lue varoitusmerkinnät ja noudata niitä ennen käyttöä.
- Älä käytä tuotetta, jos olet väsynyt, sairas tai päihtynyt. Nämä seikat heikentävät näkökykyäsi, valppauttasi, koordinaatiokykyäsi ja harkintakykyäsi.
- Älä anna lasten tai tuotetta hallitsemattomien henkilöiden käyttää tuotetta.
- Älä käytä tuotetta, jos se on vahingoittunut.
- Älä tee tuotteeseen muutoksia.
- Käytä tuotetta vain sen käyttötarkoituksen mukaisesti.
- Älä käytä tuotetta ihmisten tai raskaiden koneiden nostamiseen.
- Pidä pienet osat poissa lasten ulottuvilta.
- Älä ylikuormita tuotetta. Enimmäiskuorma on 30 kg.
- Älä seiso, kiipeä tai istu tuotteen päällä.
- Aseta tuote tasaiselle ja vakaalle alustalle.
- Älä anna lasten leikkiä tuotteen päällä tai kiivetä sille.
- Älä aseta hyllyn toiselle puolelle liikaa kuormaa.
- Älä käytä tuotetta tikkaina tai ota siitä tukea.

3 Kokoaminen

3.1 Tuotteen kokoaminen

VAROITUS! Tuotteen saa koota vain aikuinen.

VAROITUS! Varmista kokoamisen jälkeen, että kaikki ruuvit on täysin kiristetty.

1. Kokoa kaksi sivurunkoa. Kiinnitä ylärunko (A) alarunkoon (B) ruuveilla. (Kuva 1)
2. Kiinnitä alahylly (C) ja kiristä ruuvit. (Kuva 2)
3. Kiinnitä keski- ja ylähylly (D) ja kiristä ruuvit. (Kuva 3)
4. Asenna pyörät sivurunkojen alaosassa oleviin reikiin ja kiristä ne täysin. (Kuva 4)
5. Ripusta koukut runkoon.

4 Käyttö

4.1 Toimenpiteet ennen tuotteen käyttöä

- Lukitse pyörät ennen käyttöä.
- Varmista, että kaikki ruuvit on täysin kiristetty ennen käyttöä.
- Varmista käyttötestillä, että jarrut toimivat oikein.

4.2 Tuotteen käyttäminen

VAROITUS! Enimmäiskuorma on 30 kg.

VAROITUS! Laita raskaat esineet alahyllylle.

1. Avaa pyöräjarrut.
2. Siirrä tuote sopivaan asentoon.

3 Lukitse jarrut.

4 Laske esineitä hyllyille tai ripusta koukkuihin.

5 Kuljettaminen

- Käytä pyöriä tuotteen siirtämiseen.

6 Säilyttäminen

- Jos tuotetta ei käytetä pitkään aikaan, säilytä sitä puhtaassa ja kuivassa paikassa, lasten ja lemmikkieläinten ulottumattomissa.

7 Ylläpito

- Puhdista tuote säännöllisesti kostealla liinalla.
- Tarkista ruuvit säännöllisin väliajoin ja kiristä tarvittaessa.

8 Hävittäminen

- Varmista, että hävität tuotteen paikallisten määräysten mukaisesti. Älä polta tuotetta.

9 Tekniset tiedot

Ominaisuus	Arvo
Enimmäiskuormitus	30 kg
Pituus	43 cm
Leveys	30 cm
Korkeus	85 cm
Paino	4,2 kg

1 Introduction

1.1 Le produit

Le produit est un stockage mobile avec des étagères, des panneaux grillagés, des crochets et des roues pour les outils et les accessoires.

1.2 Utilisation prévue

Le produit sert à conserver et déplacer des outils et des petits équipements. Il organise les outils et autres objets dans l'espace de travail. Uniquement conçu pour une utilisation en intérieur.

1.3 Symboles

	Lisez attentivement le mode d'emploi et veillez à bien en comprendre les instructions avant d'utiliser le produit. Conservez le mode d'emploi pour toute référence ultérieure.
	Les produits mis au rebut doivent être recyclés conformément à la réglementation en vigueur.

2 Sécurité

2.1 Définitions relatives à la sécurité

AVERTISSEMENT ! Le non-respect de ces instructions fait courir un risque de mort ou de blessure.

ATTENTION ! Le non-respect des présentes instructions fait courir un risque d'endommagement du produit, des autres matériels ou de la zone adjacente.

REMARQUE ! Informations nécessaires dans une situation donnée.

2.2 Consignes de sécurité pour le fonctionnement

AVERTISSEMENT ! Le non-respect de ces instructions peut entraîner un risque de mort ou de blessures.

- Veuillez lire et respecter les instructions d'avertissement avant l'utilisation.
- N'utilisez pas le produit si vous êtes fatigué(e), malade ou en état d'ébriété. Cela diminuera votre vision, votre vigilance, votre coordination et votre jugement.
- Ne laissez pas des enfants ou d'autres personnes utiliser le produit s'ils ne le connaissent pas parfaitement.
- N'utilisez pas le produit s'il est endommagé.
- N'apportez aucune modification au produit.
- N'utilisez le produit que pour la fonction qui lui est propre.
- N'utilisez pas le produit pour soulever des personnes ou des machines lourdes.
- Tenez les petites pièces hors de portée des enfants.
- Ne surchargez pas le produit. La charge maximale est de 30 kg.
- Ne vous tenez pas debout, ne grimpez pas et ne vous asseyez pas sur le produit.
- Placez le produit sur une surface plane et stable.
- Ne laissez pas les enfants se tenir debout ou grimper sur le produit.
- Ne mettez pas trop de charge sur un côté du rack.
- N'utilisez pas le produit comme une échelle ou un support.

3 Montage

3.1 Pour monter le produit

ATTENTION ! Le montage doit être effectué par un adulte.

ATTENTION ! Veillez à ce que toutes les vis soient bien serrées après le montage.

1. Assemblez les deux cadres latéraux. Fixez le cadre supérieur (A) au cadre inférieur (B) à l'aide de vis. (Figure 1)
2. Fixez la tablette inférieure (C) et serrez les vis. (Figure 2)
3. Fixez les étagères du milieu et du haut (D), serrez les vis. (Figure 3)
4. Installez les roues dans les trous situés au bas des cadres latéraux et serrez-les à fond. (Figure 4)
5. Accrochez les crochets au cadre.

4 Utilisation

4.1 À faire avant d'utiliser le produit

- Verrouillez les roues avant l'utilisation.
- Vérifiez que toutes les vis sont bien serrées avant l'utilisation.

- Effectuez un test de fonctionnement des freins pour vous assurer qu'ils fonctionnent correctement.

4.2 Utilisation du produit

⚠ **ATTENTION !** La charge maximale est de 30 kg.

⚠ **ATTENTION !** Placez les objets lourds sur l'étagère inférieure.

1. Déverrouillez les freins de roue.
2. Placez le produit dans la position appropriée.
3. Bloquez les freins.
4. Posez des objets sur les étagères ou suspendez-les aux crochets.

5 Transport

- Utilisez les roues pour déplacer le produit.

6 Entreposage

- Si le produit n'est pas utilisé pendant une période prolongée, rangez-le dans un endroit propre et sec, hors de portée des enfants et des animaux.

7 Entretien

- Nettoyez régulièrement le produit à l'aide d'un chiffon humide.
- Vérifiez les vis à intervalles réguliers et resserrez-les si nécessaire.

8 Mise au rebut

- Veillez à respecter la réglementation locale quand vous mettez le produit au rebut. N'incinérez pas le produit.

9 Données techniques

Spécifications	Valeur
Charge max.	30 kg
Longueur	43 cm
Largeur	30 cm
Hauteur	85 cm
Poids	4,2 kg

1 Inleiding

1.1 Het product

Het product is een verplaatsbaar opbergrek met planken, roosterpanelen, haken en wielen voor gereedschap en accessoires.

1.2 Beoogd gebruik

Het product wordt gebruikt om gereedschap en kleine apparaten te bewaren en te verplaatsen. Het houdt gereedschap en andere voorwerpen in het werkgebied op orde. Alleen voor gebruik binnenshuis.

1.3 Symbolen

	Lees de gebruiksaanwijzing zorgvuldig door en zorg ervoor dat u de instructies begrijpt voordat u het product gebruikt. Bewaar de gebruiksaanwijzing voor toekomstig gebruik.
	Een afgedankt product moet worden gerecycled volgens de geldende normen..

2 Veiligheid

2.1 Definities van veiligheid

⚠ **WAARSCHUWING!** Als u zich niet aan deze voorschriften houdt, kan dat leiden tot (dodelijk) letsel.

⚠ **VOORZICHTIG!** Als u zich niet aan deze voorschriften houdt, kan dat leiden tot schade aan het product, overige materialen of de nabije omgeving.

LET OP! Informatie die in bepaalde situaties noodzakelijk is.

2.2 Veiligheidsvoorschriften voor gebruik

⚠ **WAARSCHUWING!** Als u zich niet aan deze voorschriften houdt, kan dat leiden tot (dodelijk) letsel.

- Lees en volg de waarschuwingsinstructies voor gebruik.
- Gebruik het product niet als u moe, ziek of onder invloed bent. Dat vermindert uw gezichtsvermogen, alertheid en coördinatie- en beoordelingsvermogen.
- Laat het product niet gebruiken door kinderen of personen die het product niet kennen.
- Gebruik het product niet als het beschadigd is.
- Breng geen wijzigingen aan in het product.
- Gebruik het product alleen voor de beoogde functie.
- Gebruik het product niet om mensen of zware machines op te tillen.
- Houd kleine onderdelen uit de buurt van kinderen.
- Belast het product niet te zwaar. De maximale belasting is 30 kg.
- Sta, klim of zit niet op het product.
- Zet het product op een vlak en stabiel oppervlak.
- Laat kinderen niet op het product spelen of klimmen.
- Belast één kant van het rek niet te zwaar.
- Gebruik het product niet als ladder of als steun.

3 Montage

3.1 Het product in elkaar zetten

⚠ **VOORZICHTIG!** De montage moet worden uitgevoerd door een volwassene.

⚠ **VOORZICHTIG!** Zorg ervoor dat alle schroeven na de montage volledig zijn aangedraaid.

1. Zet de 2 zijframes in elkaar. Bevestig het bovenste frame (A) met schroeven aan het onderste frame (B). (Afbeelding 1)
2. Bevestig de onderste plank (C) en draai de schroeven vast. (Afbeelding 2)
3. Bevestig de middelste en bovenste plank (D), draai de schroeven vast. (Afbeelding 3)
4. Installeer de wielen in de gaten aan de onderkant van de zijframes en draai ze volledig vast. (Afbeelding 4)
5. Hang de haken aan het frame.

4 Gebruik

4.1 Voordat u het product gebruikt

- Blokkeer de wielen vóór gebruik.
- Controleer vóór gebruik of alle schroeven goed vastzitten.
- Voer een functietest van de remmen uit om te controleren of ze goed werken.

4.2 Het product gebruiken

⚠ **VOORZICHTIG!** De maximale belasting is 30 kg.

⚠ **VOORZICHTIG!** Zet zware voorwerpen op de onderste plank.

1. Ontgrendel de wielremmen.
2. Verplaats het product naar de gewenste positie.
3. Vergrendel de remmen.
4. Zet voorwerpen op de planken of hang ze aan de haken.

5 Transport

- Gebruik de wielen om het product te verplaatsen.

6 Opbergen

- Als het product gedurende lange tijd niet wordt gebruikt, berg het dan op een schone en droge plaats op waartoe kinderen en huisdieren geen toegang hebben.

7 Onderhoud

- Maak het product regelmatig schoon met een vochtige doek.
- Controleer de schroeven regelmatig en draai ze indien nodig vast.

8 Afvoeren

- Volg de lokale voorschriften wanneer u het product afvoert. Verbrand het product niet.

9 Technische gegevens

Specificaties	Waarde
Maximale belasting	30 kg
Lengte	43 cm
Breedte	30 cm
Hoogte	85 cm
Gewicht	4,2 kg

Hard Head™

www.jula.com

1061316
2026-06-12