anslut™

033032



GAS HEATER

OPERATING INSTRUCTIONS - Original instructions

SV GASOLKAMIN
BRUKSANVISNING
Översättning av originalinstruktioner

NO GASSOVN
BETJENINGSANVISNINGER
Oversettelse av originalinstruksjonene

DA GASOVN
BETJENINGSVEJLEDNING
Oversættelse af den originale vejledning

PL PIECYK GAZOWY
INSTRUKCJA OBSŁUGI
Przekład instrukcji oryginalnej

DE GASOFEN
BEDIENUNGSANLEITUNG
Übersetzung der Originalanleitung

FI KAASUTAKKA
KÄYTTÖOHJE
Alkuperäisten ohjeiden käännös

FR POÊLE À GAZ MOBILE
INSTRUCTIONS D'UTILISATION
Traduction des instructions d'origine

NL GASKACHEL
BEDIENINGSINSTRUCTIES
Vertaling van de originele instructies

Jula AB förbehåller sig rätten att göra ändringar på produkten. Jula AB innehar upphovsrätten till denna dokumentation. Det är inte tillåtet att modifiera eller ändra denna dokumentation på något sätt och bruksanvisningen ska skrivas ut och användas som den är i förhållande till produkten. Se Julas webbplats för den senaste versionen av bruksanvisningen.

Jula AB forbeholder seg retten til å endre produktet. Jula AB innehar opphavsretten til denne dokumentasjonen. Det er ikke tillatt å modifisere eller endre denne dokumentasjonen på noen som helst måte, og håndboken skal trykkes og brukes som den er i forhold til produktet. For siste versjon av betjeningsanvisningene, se Julas nettsider.

Jula AB forbeholder sig retten til at ændre produktet. Jula AB har ophavsretten til denne dokumentation. Det er ikke tilladt at modificere eller ændre denne dokumentation på nogen måde, og manualen skal printes og bruges som den er i forhold til produktet. For den seneste version af betjeningsvejledningen, se Julas hjemmeside.

Jula AB zastrzega sobie prawo do wprowadzania zmian w produkcie. Jula AB zastrzega sobie prawa autorskie do niniejszej dokumentacji. Dokumentacji nie wolno w żaden sposób modyfikować ani zmieniać, a instrukcję należy drukować i używać ją w odniesieniu do produktu w stanie niezmienionym. Najnowszą wersję instrukcji obsługi można znaleźć na stronie internetowej Jula.

Jula AB reserves the right to make changes to the product. Jula AB claims copyright on this documentation. It is not allowed to modify or alter this documentation in any way and the manual shall be printed and used as it is in relation to the product. For the latest version of operating instructions, refer to the Jula website.

Jula AB behält sich das Recht vor, Änderungen am Produkt vorzunehmen. Jula AB beansprucht die Urheberrechte an dieser Dokumentation. Es ist nicht zulässig, diese Dokumentation in irgendeiner Weise zu verändern oder umzugestalten. Die Anleitung muss gedruckt und so verwendet werden, wie sie in Bezug zum Produkt steht. Die aktuellste Version der Bedienungsanleitung finden Sie auf der Website von Jula.

Jula AB pidättää oikeuden tehdä tuotteeseen muutoksia. Jula AB:llä on tämän dokumentaation tekijänoikeus. Tätä dokumentaatiota ei saa muuttaa millään tavalla ja käyttöopas on tulostettava ja sitä on käytettävä sellaisena kuin se on tämän tuotteen kanssa. Käyttöohjeiden uusin versio löytyy Julan verkkosivustolta.

Jula AB se réserve le droit d'apporter des modifications au produit. Jula AB revendique les droits d'auteur sur cette documentation. Il est interdit de modifier ou d'altérer cette documentation de quelque manière que ce soit et le manuel doit être imprimé et utilisé tel quel en relation avec le produit. Pour obtenir la dernière version des instructions d'utilisation, consultez le site Web de Jula.

Jula AB behoudt zich het recht voor om wijzigingen aan het product aan te brengen. Jula AB claimt het copyright op deze documentatie. Het is niet toegestaan om deze documentatie op welke manier dan ook te wijzigen of te veranderen. De handleiding moet worden afgedrukt en gebruikt zoals deze in relatie tot het product staat. Raadpleeg de Jula-website voor de laatste versie van de bedieningsinstructies.

WWW.JULA.COM

© JULA AB 2026-11-23

JULA AB
BOX 363, 532 24 SKARA, SWEDEN

1

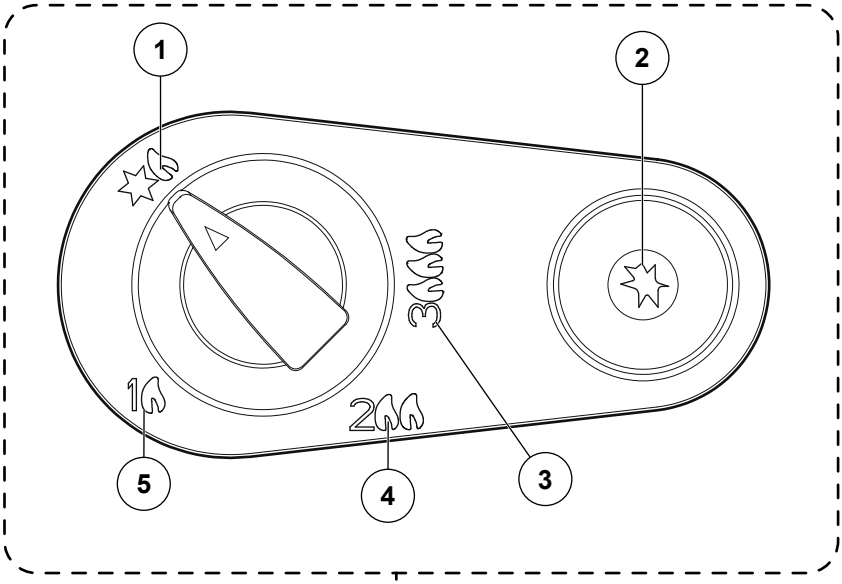

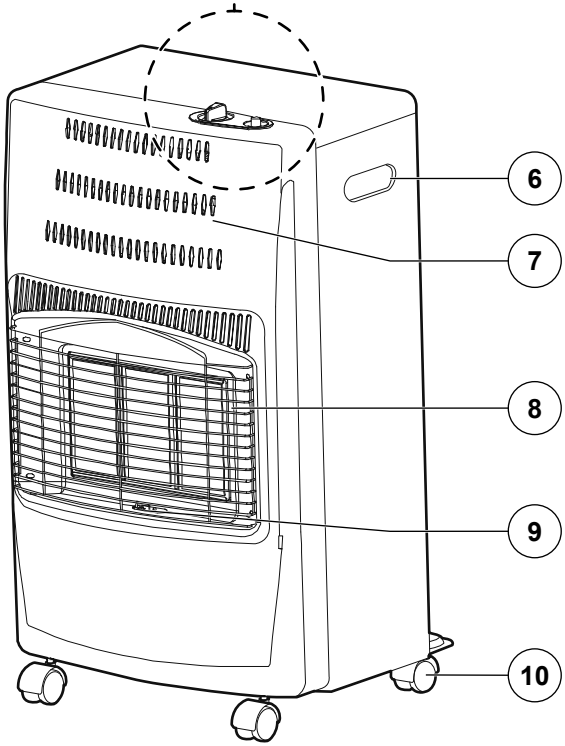

2

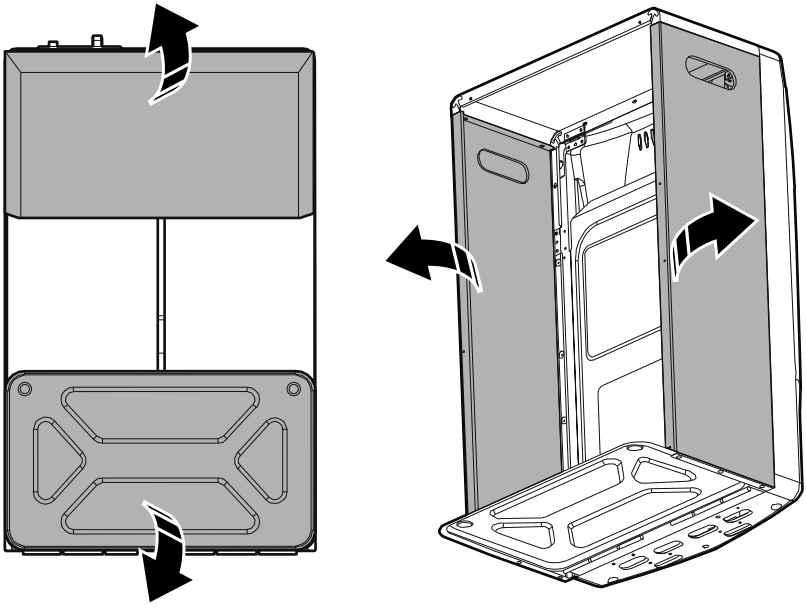

3

M4x8



14X

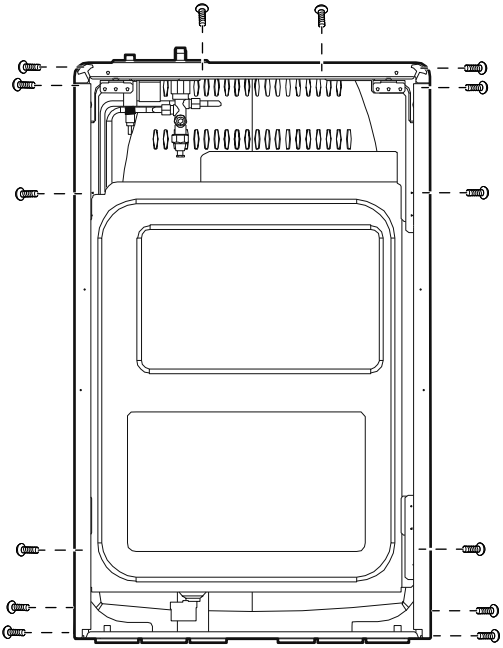

4

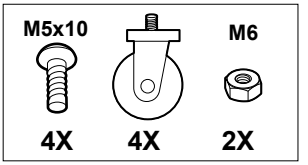

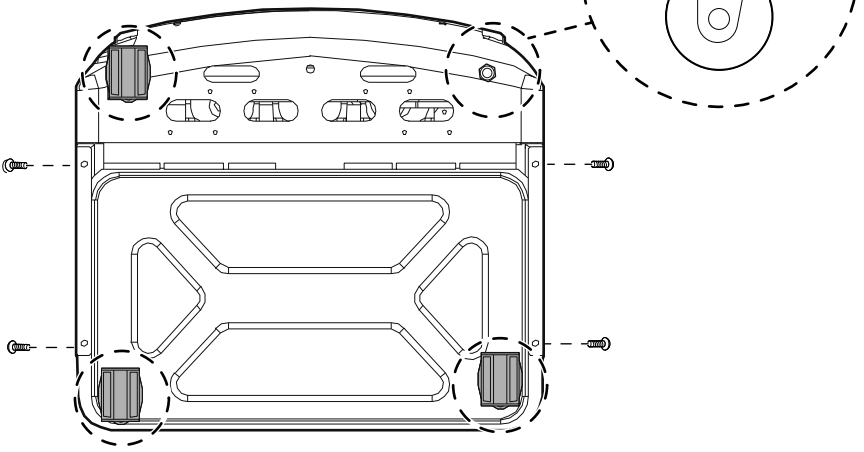

5



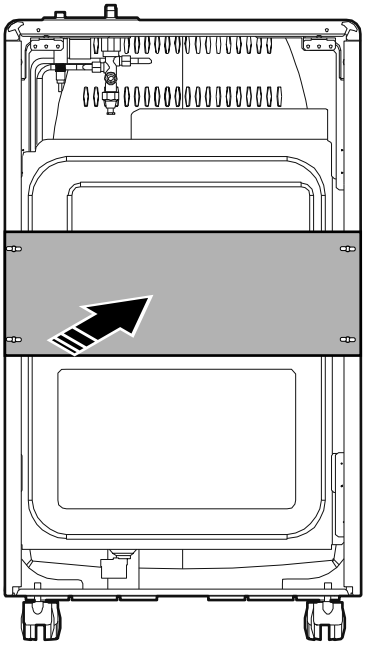

6

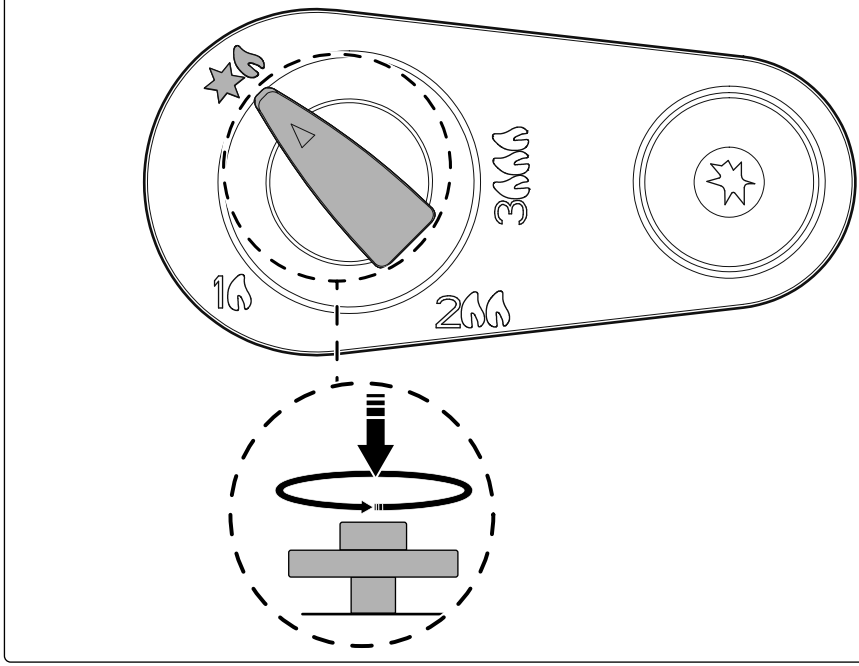

7

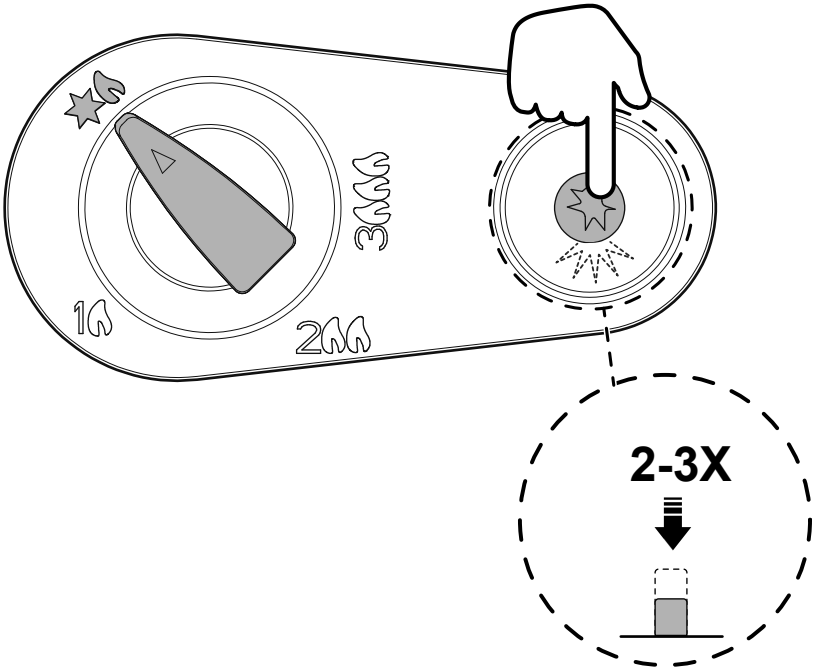

Jula AB förbehåller sig rätten att göra ändringar på produkten. Jula AB innehar upphovsrätten till denna dokumentation. Det är inte tillåtet att modifiera eller ändra denna dokumentation på något sätt och bruksanvisningen ska skrivas ut och användas som den är i förhållande till produkten. Se Julas webbplats för den senaste versionen av bruksanvisningen.

Jula AB forbeholder seg retten til å endre produktet. Jula AB innehar opphavsretten til denne dokumentasjonen. Det er ikke tillatt å modifisere eller endre denne dokumentasjonen på noen som helst måte, og håndboken skal trykkes og brukes som den er i forhold til produktet. For siste versjon av betjeningsanvisningene, se Julas nettsider.

Jula AB forbeholder sig retten til at ændre produktet. Jula AB har ophavsretten til denne dokumentation. Det er ikke tilladt at modificere eller ændre denne dokumentation på nogen måde, og manualen skal printes og bruges som den er i forhold til produktet. For den seneste version af betjeningsvejledningen, se Julas hjemmeside.

Jula AB zastrzega sobie prawo do wprowadzania zmian w produkcie. Jula AB zastrzega sobie prawa autorskie do niniejszej dokumentacji. Dokumentacji nie wolno w żaden sposób modyfikować ani zmieniać, a instrukcję należy drukować i używać ją w odniesieniu do produktu w stanie niezmienionym. Najnowszą wersję instrukcji obsługi można znaleźć na stronie internetowej Jula.

Jula AB reserves the right to make changes to the product. Jula AB claims copyright on this documentation. It is not allowed to modify or alter this documentation in any way and the manual shall be printed and used as it is in relation to the product. For the latest version of operating instructions, refer to the Jula website.

Jula AB behält sich das Recht vor, Änderungen am Produkt vorzunehmen. Jula AB beansprucht die Urheberrechte an dieser Dokumentation. Es ist nicht zulässig, diese Dokumentation in irgendeiner Weise zu verändern oder umzugestalten. Die Anleitung muss gedruckt und so verwendet werden, wie sie in Bezug zum Produkt steht. Die aktuellste Version der Bedienungsanleitung finden Sie auf der Website von Jula.

Jula AB pidättää oikeuden tehdä tuotteeseen muutoksia. Jula AB:llä on tämän dokumentaation tekijänoikeus. Tätä dokumentaatiota ei saa muuttaa millään tavalla ja käyttöopas on tulostettava ja sitä on käytettävä sellaisena kuin se on tämän tuotteen kanssa. Käyttöohjeiden uusin versio löytyy Julan verkkosivustolta.

Jula AB se réserve le droit d'apporter des modifications au produit. Jula AB revendique les droits d'auteur sur cette documentation. Il est interdit de modifier ou d'altérer cette documentation de quelque manière que ce soit et le manuel doit être imprimé et utilisé tel quel en relation avec le produit. Pour obtenir la dernière version des instructions d'utilisation, consultez le site Web de Jula.

Jula AB behoudt zich het recht voor om wijzigingen aan het product aan te brengen. Jula AB claimt het copyright op deze documentatie. Het is niet toegestaan om deze documentatie op welke manier dan ook te wijzigen of te veranderen. De handleiding moet worden afgedrukt en gebruikt zoals deze in relatie tot het product staat. Raadpleeg de Jula-website voor de laatste versie van de bedieningsinstructies.

WWW.JULA.COM

© JULA AB 2026-11-23

JULA AB
BOX 363, 532 24 SKARA, SWEDEN

Table of contents

1	**Introduction**	**7**
1.1	The product	7
1.2	Dedicated use	7
1.3	Symbols	7
1.4	Product overview	7
2	**Safety**	**8**
2.1	Safety definitions	8
2.2	Safety instructions for operation	8
3	**Assembly**	**9**
3.1	To assemble the product	9
4	**Installation**	**9**
4.1	To connect the gas cylinder	9
5	**Operation**	**9**
5.1	To do before you operate the product	9
5.2	To do a gas leak test	9
6	**To operate the product**	**10**
6.1	To start the product	10
6.2	To stop the product	10
7	**Transport**	**10**
8	**Storage**	**11**
9	**Maintenance**	**11**
9.1	To change the gas cylinder	11
10	**Troubleshooting**	**12**
11	**Discard**	**12**
12	**Technical data**	**13**

1 Introduction

1.1 The product

The product is a foldable LPG gas heater. Gas cylinder and regulator are not included.

1.2 Dedicated use

⚠ **WARNING!** Do not use this product as the main source of heating.

The product is applicable for rooms with a good airflow, for example glazed conservatory.

1.3 Symbols

	Read the operating instructions carefully and make sure that you understand the instructions before you use the product. Save the instructions for future reference.
	Warning! Do not cover the product.
	Warning! Hot surfaces.
	Warning! Do not use the product when you sleep. When the product operates, open windows or doors at regular intervals to get a good airflow.
	Discarded product must be recycled according to current regulations.
	This product complies with applicable EU directives and regulations.

1.4 Product overview

Figure 1

1. Ignition position
2. Igniter
3. Level - Maximum
4. Level - Medium
5. Level - Low
6. Handle
7. Ventilation opening
8. Guard
9. Combustion Chamber
10. Caster

2 Safety

2.1 Safety definitions

WARNING! If you do not obey these instructions, there is a risk of death or injury.

CAUTION! If you do not obey these instructions, there is a risk of damage to the product, other materials or the adjacent area.

NOTE! Information that is necessary in a given situation.

2.2 Safety instructions for operation

WARNING! If you do not obey these instructions, there is a risk of death or injury.

WARNING! Use the product only in an area with a good airflow.

WARNING! Do not remove or change the guards. The guard on the product prevent risk of fire and burns. Remember that THE GUARD DOES NOT GIVE FULL PROTECTION FOR YOUNG CHILDREN OR OTHER PERSON.

- Read and obey the warning instructions before operation.
- Do not use the product if you are tired, ill, or intoxicated. This will decrease your vision, alertness, coordination and judgement.
- Do not let children or persons who do not know the product to use it.
- Do not use the product if it is damaged.
- Do not make changes to the product.
- If the product is not going to be used for a long period of time, refer to "8 Storage" on page 13 and "9 Maintenance" on page 13.
- Use the product only for its specified function.
- Make sure that these persons do not operate the product independently:
  - Children less than 8 years.
  - Persons who do not know the product sufficiently.
  - Persons with disabilities.
- Children must not play with the product.
- Children must not clean or do maintenance on the product independently.
- Keep children and persons with functional disorders away from hot surfaces.
- Do not start the product before it is fully installed, refer to the instructions.
- Do not use the product in an explosive environment, near flammable liquids, gas, or dust.
- Do not cover the product.
- Keep the ventilation openings on the product clean to prevent the product to become too hot and to decrease the risk of fire.
- Make sure that air can circulate freely around the product. Do not put the product where there is not sufficient circulation of air, for example near walls or large objects, under furniture or in a cupboard.
- Remove any unwanted materials at regular intervals. Dust, dirt and deposits can cause the product to become too hot.
- Do not use the product in spaces with an area smaller than 84 m^3 for example, high rise flats, basements, apartment, bathroom, cellar, bedroom, caravan, camper, boat, or equivalent.
- Do not use the product near a bath, shower, or swimming pool.
- Keep all doors and windows of the room free to open. Do not seal ventilation openings.
- The ventilation openings must have a total area of a minimum of 105 cm^2.
- When the product operates, the front must point at the center of the room.
- Do not put objects in front or on top of the product because of the risk of fire if the product is positioned near flammable materials.
- Do not put the product near walls, curtains, furniture, or other flammable materials. Keep a minimum distance of 1 meter from flammable materials on all sides of the product.
- Do not move the product when it operates. Shocks or impacts can activate the safety device.
- Do not stand in front of the product when it operates, because of the risk of burn.
- Make sure the product does not operate when you go to sleep.
- Do not spray water on the product or clean it with wet cloths.
- Do not burn objects inside the product.

- Do not put the product directly under an electrical outlet.
- Use only spare parts and accessories recommended by the manufacturer.
- After use, stop the gas flow at the regulator and disconnect the regulator from the gas cylinder.
- Connect the product to a gas cylinder up to 15 kg.
- The product requires a hose and a regulator. Use only the correct type of hose and regulator with the product. Refer to the gas supplier for local requirements.
- Put the gas regulator and the gas cylinder at the back or the side of the product.
- Do a check of the hose at regular intervals. Prevent twist on the flexible tubing or hose. Make sure that it is not bent, has cracks, or is damaged, replace it if necessary.
- Before the first use, and every time you change the gas cylinder, do a check of the product and gas system for leaks.
- Do not use an open flame to do gas leaks test.
- Do not use or keep the gas cylinders, solvents, or other flammable substances near the product, even if it does not operate.
- Only an approved personnel must do maintenance and repairs on the product.
- Do not use the product in leisure vehicles for example caravans or motorhomes.
- Make sure that the fireguard of the product prevents direct access to the heating elements and that the fireguard is in the correct position when the product is in use.
- The fireguard does not give full protection for young children and persons with disabilities.
- Do not use the product in small rooms where there are persons who cannot leave the room on their own, unless they have constant supervision.

3 Assembly

3.1 To assemble the product

1. Lift the top, pull down the base panel and open the side panels of the product. (Figure 2)
2. Use the M4x8 mm screws to safety the top and the side panels. (Figure 3)
3. Use the M5x10 mm bolts to safety the base and M6 nuts to install the casters under the base panel. (Figure 4)
4. Attach the cover plate at the rear of the product with M5 mm butterfly screws. (Figure 5)

4 Installation

WARNING! Use an approved regulator that agrees with the gas supply pressure and use approved tubing with a minimum length of 50 cm.

CAUTION! Prevent the hose from bends when you connect the regulator to the container.

4.1 To connect the gas cylinder

CAUTION! Make sure that all connections are fully tightened.

CAUTION! Do not use lubricants when you attach the gas hose to the product. The lubricants can cause blockage in the system.

1. Remove the cover panel on the rear of the product.
2. Connect the hose to the gas valve. Connect the other end of the hose to the gas regulator.
3. Connect the gas regulator with gas cylinder.
4. Put the gas cylinder inside the product.
5. Install the cover plate to keep the gas cylinder in position.

5 Operation

5.1 To do before you operate the product

WARNING! If you do not obey these instructions, there is a risk of death or injury.

WARNING! Do a leak test before you use the product. Refer to "5.2 To do a gas leak test" on page 12.

WARNING! Do not use an open flame to do a leak test.

WARNING! Turn off the gas supply immediately if you suspect a gas leak.

5.2 To do a gas leak test

- Make sure that the product is stopped.
- Make sure that the gas cylinder valve is closed.
- Work in an area with good airflow.

WARNING! Do not ignite or operate the product during the test.

1. Open the gas cylinder valve slowly, only enough to put a pressure in the system.
2. Mix water with a small amount of dish soap until it becomes slightly foamy. Soapy water makes bubbles if there is a leak.
3. Use your ears and nose to check for gas leak.
4. Use a sponge or brush to gently apply the soapy water to:
   - hose connections
   - regulator connection
   - valve joints
   - visible fittings
5. Watch the applied areas for continuous bubbling. Steady bubbles shows a gas leak.

NOTE! If bubbles shows, close the gas cylinder valve immediately.

6. Tighten the connection or fitting.
7. Repeat the test with soapy water again.

NOTE! If bubbles continue to show, do not use the product. Refer to an approved service technician.

8. When the test is complete, dry all surfaces.

6 To operate the product

WARNING! If the product does not extinguish, Do not disconnect the regulator. Move the product outdoors. Let the gas in the cylinder burn completely.

- For safe operation, make sure that the area where you will use the product has good airflow.
- Keep a window or door open when the product operates. Do this also in well-insulated rooms or draught-free rooms. Do not use the product at altitudes more than 600m.
- Do not move the product when it is hot or when it operates.

6.1 To start the product

CAUTION! The pilot flame must burn steadily. If the flame moves irregularly or has a yellow tip, refer to an approved service center to have the product examined.

NOTE! You must push down the control knob to turn it.

NOTE! Make sure that the control knob does not move after you change the position of the control knob.

1. Turn the valve of the gas cylinder to open the gas flow. Refer to the direction of the arrow on the gas cylinder.
2. Push down and turn the control knob to the "ignition" position. (Figure 6)
3. Push and hold the control knob for approxiamately 10 seconds to let the gas to flow to the pilot burner and the centre burner.
4. While you hold the control knob, push the ignition button 2–3 times. (Figure 7)

NOTE! Each time you push the ignition button, you will hear a click and a spark will appear at the pilot burner.

5. When the pilot flame starts, keep the control knob pushed for 10–20 seconds to activate the thermoelement.

NOTE! The pilot burner and center burner must stay lit.

6. Push down the control knob and turn it counter-clockwise to set to the applicable level; MIN, MEDIUM, or MAX.

6.2 To stop the product

CAUTION! Make sure that the pilot burner and center burner goes off.

1. Turn the knob to the ignition position.
2. Close the gas cylinder valve fully.

7 Transport

- Let the product become completely cool before you move the product.
- Use the handle when you lift or move the product.

8 Storage

- If the product is not going to be used for a long period of time, keep the product in a clean and dry area, where children and pets do not have access to it.
- Stop the gas flow at the regulator and disconnect the regulator from the gas cylinder before you put the product into a storage.

9 Maintenance

⚠ **WARNING!** Stop the product and wait until all parts become cool before you clean or do maintenance to the product.

⚠ **WARNING!** Do not clean the product when it is hot or when it operates.

⚠ **WARNING!** The product must be examined by an approved technician minimum 1 time each year to make sure it is safe to use.

⚠ **CAUTION!** Do not use abrasive cleaners.

- Clean the outside surfaces of the product and the gas cylinder. Remove dust or debris that can have a negative effect during operation.
- Carefully vacuum-clean the ceramic elements with a soft brush nozzle.

NOTE! Do not hit or scrape the ceramic elements. They become fragile after long use and can be damaged easily.

9.1 To change the gas cylinder

⚠ **WARNING!** Do not change the gas cylinder when the product is hot or when it operates. Wait until the product has become cool.

⚠ **WARNING!** Replacement of the gascylinder must be done in a flame-free area**.** Make sure that there are no open flames or heat sources close to the product when you change the gas cylinder.

⚠ **WARNING!** Do not smoke when you change the cylinder.

1. Turn off the gas flow at the valve and the regulator.
2. Remove the empty gas cylinder from the product.
3. Remove the regulator from the empty cylinder.
4. Put a full gas cylinder in the product.
5. Install the cover plate to hold the gas cylinder in position.
6. Connect the regulator to the new gas cylinder. Make sure that the connection is tightened.
7. Do a gas leak test before you start the product. Refer to "5.2 To do a gas leak test" on page 12.

10 Troubleshooting

Problem	Possible cause	Task
The pilot burner does not light automatically.	There is no spark at the electrode gap.	Make sure the electrical lead is not damaged.
	The igniter does not operate or the electrical lead is damaged.	Make sure the igniter operates correctly.
The pilot burner does not start automatically, but it starts with help of a match.	The spark position is incorrect in relation to the pilot gas flow.	Re-position the spark plug so that the spark meets the gas flow.
The product does not stay lit when you release the ignition button.	The electromagnetic valve closes while the heater is lit.	Examine the thermocouple. Make sure the thermocouple probe is in the pilot flame. Make sure the connection between the thermocouple and the valve is good. If the problem continues refer to an approved service center to do a check of the electromagnetic valve.
After MAX level is selected with all three plaques lit, one or more plaques burn with low intensity.	There is blockage in the nozzle jets.	Remove and clean the blockage in the nozzle jets.
	There is a blockage in the supply tube.	Remove and clean the supply tube and the nozzle jets.
It is difficult to start the product from position 1, or to position 2 or 3.	The air draught blows away from the first plaque.	Move the product to an area so that air draught does not affect it.
	The pilot flame is in an incorrect position.	Move the pilot flame in a position so that the flame gets to the bottom corner of the second plaque and the first plaque.
There is a smell of combustion.	A piece of ceramic fireclay is missing.	Examine each plaque and find where the fireclay is moved. Refer to an approved service center.

11 Discard

- Make sure that you follow local regulations when you discard the product. Do not burn the product.

12 Technical data

Specification	Value
Gas category - Destination countries: SE,NO,FI,	I3B/P(30)
Gas pressure I3B/P(30)	G30 / G31 at 30 mbar
Gas type	G30, G31
Injector size	0.58 mm
Heat input	4.2 kW (305g/h)
Ignition	Pilot burner ignition
Type of cylinder	Up to 15 kg
Maximum size of gas cylinder's diameter	360 mm
Required volume of room	84 m^3
Ventilation surface	Low level 85 cm^2
	High level 105 cm^2
Information about connectors	See annex A*

The seasonal space heating energy efficiency ηs			
Item	**Symbol**	**Value**	**Unit**
The seasonal space heating Energy efficiency in active mode	ηs, on	100	%
Correction factor (F1)	/	0	%
Correction factor (F2)	/	1.0	%
Correction factor (F3)	/	0	%
Correction factor (F4)	/	0	%
Correction factor (F5)	/	1.92	%
Biomass label factor	BLF	1	/
The seasonal space heating energy efficiency ηs	ηs	89.1	%
Energy Efficiency Index (EEI):	EEI	89.1	%
Energy efficiency classes		A	

The form according to COMMISSION REGULATION (EU) 2024/1103.							
Contact details	Jula AB Box 363, 532 24 SKARA, SWEDEN						
Model identifiers(s):	033032	CE 2575-26					
Indirect heating functionality (Yes/No):		No					
Direct heat output (kW):	4.2 kW						
Indirect heat output (kW):	N/A						
Minimum permissible total flue duct length (vertical+horizontal pipe) (m):: N/A							
Fuel emmision	G30			Nitrogen oxides (NOx)			
					Value	Unit	
Select fuel type [gaseous/liquid]	Liquid				9	mg/kWh_{input} (GCV)	
Control functions necessary to comply with the mandatory ecodesign requirements set out in Regulation (EU) 2024/1103							
Item	**Symbol**	**Value**	**Unit**	**Item**	**Symbol**	**Value**	**Unit**
Heat output				Efficiency (NCV)			
Nominal heat output	P_{nom}	4.2	kW	Useful efficiency at nominal heat	ηth,nom	100	%
Minimum heat output (idicative)	P_{min}	1.5	kW	Useful efficiency at minimum heat output (idicative)	ηth,min	100	%
				Seasonal space heating energy efficiency	ηs	76.1	%
Auxiliary electricity consumption				**Type of heat output / room temperature control (select one)**			
At nominal heat output	el_{max}	N/A	kW	Single stage heat output, no room temperature control		No	[Yes/No]
At minimum heat output	el_{min}	N/A	kW	Two or more manual stages, no room temperature control		Yes	[Yes/No]
Power consumption				Mechanic thermostat room temperature control		No	[Yes/No]
In off-mode	P_o	N/A	W	Electronic room temperature control		No	[Yes/No]
In standby mode	P_{sm}	N/A	W	Electronic room temperature plus day timer		No	[Yes/No]
In idle mode	P_{idle}	N/A	W	Electronic room temperature plus week timer		No	[Yes/No]
In networked standby mode	P_{nsm}	N/A	W	Other control options (multiple selections possible)			
Standby mode with display of information or status		NO	[Yes/No]	Presence detection		No	[Yes/No]
Permanent pilot flame power requirement				Open window detection		No	[Yes/No]
Pilot flame power requirement (if applicable)	P_{pilot}	0.16	Kw	Distance control options		No	[Yes/No]
				Adaptive start control		No	[Yes/No]
				Working time limitation		No	[Yes/No]
				Black bulb sensor		No	[Yes/No]
				Control accuracy		No	[Yes/No]

Innehållsförteckning

1 Inledning 15
1.1 Produkten....15
1.2 Avsedd användning....15
1.3 Symboler....15
1.4 Produktöversikt....15

2 Säkerhet 16
2.1 Säkerhetsdefinitioner....16
2.2 Säkerhetsinstruktioner för användning....16

3 Montering 17
3.1 Att montera produkten....17

4 Installation 17
4.1 Att ansluta en gasflaska....17

5 Användning 17
5.1 Att göra innan du använder produkten....17
5.2 Att göra ett gasläckagetest....18

6 Att använda produkten 18
6.1 Att starta produkten....18
6.2 Att stänga av produkten....18

7 Transport 19

8 Förvaring 19

9 Underhåll 19
9.1 Att byta gasflaska....19

10 Felsökning 20

11 Kassering 20

12 Tekniska data 21

1 Inledning

1.1 Produkten

Produkten är en ihopfällbar LPG-gasvärmare.
Gasflaska och regulator ingår inte.

1.2 Avsedd användning

⚠ **VARNING!** Använd inte denna produkt som huvudsaklig värmekälla.

Produkten är lämplig för rum med gott luftflöde, t.ex. inglasade uterum.

1.3 Symboler

	Läs bruksanvisningen noggrant och se till att du förstår instruktionerna innan du börjar använda produkten. Spara bruksanvisningen för framtida bruk.
	Varning! Täck inte över produkten.
	Varning! Heta ytor.
	Varning! Använd inte produkten när du sover. När produkten är igång ska du öppna fönster eller dörrar med jämna mellanrum för att få ett bra luftflöde.
	Kasserad produkt måste återvinnas i enlighet med gällande föreskrifter.
	Denna produkt uppfyller tillämpliga EU-direktiv och -förordningar.
	Återvinns som elektroniskt avfall.

1.4 Produktöversikt

(Bild 1)

1. Tändläge
2. Tändare
3. Maxnivå
4. Mediumnivå
5. Låg nivå
6. Handtag
7. Ventilationsöppningar
8. Skydd

9. Förbränningskammare
10. Hjul

2 Säkerhet

2.1 Säkerhetsdefinitioner

VARNING! Om du inte följer dessa instruktioner finns det risk för personskada eller dödsfall.

FÖRSIKTIGHET! Om du inte följer dessa instruktioner finns det risk för att du skadar produkten, andra material eller det närliggande området.

OBS! Information som är nödvändig i en specifik situation.

2.2 Säkerhetsinstruktioner för användning

VARNING! Om du inte följer dessa instruktioner finns det risk för personskada eller dödsfall.

VARNING! Använd endast produkten i ett område med gott luftflöde.

VARNING! Ta inte bort eller ändra skydden. Skydden på produkten förhindrar risk för brand och brännskador. Tänk på att SKYDDET INTE GER FULLT SKYDD FÖR SMÅ BARN ELLER ANDRA PERSONER.

- Läs och följ varningsinstruktionerna innan användning.
- Använd inte produkten om du är trött, sjuk eller berusad. Dessa har en negativ påverkan på din syn, uppmärksamhet, koordination och omdöme.
- Låt inte barn eller personer som inte vet hur man använder produkten använda den.
- Använd inte produkten om den är skadad.
- Gör inga ändringar på produkten.
- Om produkten inte ska användas under en längre tid. se "8 Förvaring" på sida 19 och "9 Underhåll" på sida 19.
- Använd endast produkten för dess avsedda ändamål.
- Se till att följande personer inte använder produkten på egen hand:
  - Barn under 8 år.
  - Personer som inte känner till produkten tillräckligt.
  - Personer med funktionshinder.
- Barn får inte leka med produkten.
- Barn får inte rengöra eller utföra underhåll på produkten på egen hand.
- Håll barn och personer med funktionsnedsättning borta från heta ytor.
- Starta inte produkten innan den är helt installerad enligt instruktionerna.
- Använd inte produkten i en explosiv miljö eller nära brandfarliga vätskor, gaser eller damm.
- Täck inte över produkten.
- Håll produktens ventilationsöppningar rena för att förhindra att produkten överhettas och för att minska risken för brand.
- Se till att luften kan cirkulera fritt runt produkten. Placera inte produkten där det inte finns tillräcklig luftcirkulation, t.ex. nära väggar eller stora föremål, under möbler eller i ett skåp.
- Ta bort oönskat material med jämna mellanrum. Damm, smuts och avlagringar kan leda till att produkten blir överhettad.
- Använd inte produkten i utrymmen med en yta som är mindre än 84 m^3, t.ex. lägenhet i höghus, källare, badrum, sovrum, husvagn, husbil, båt eller motsvarande.
- Använd inte produkten i närheten av bad, dusch eller pool.
- Se till att alla dörrar och fönster i rummet är fria att öppna. Täta inte några ventilationsöppningar.
- Ventilationsöppningarna måste ha en total yta på minst 105 cm^2.
- När produkten används måste framsidan vara riktad mot mitten av rummet.
- Placera inte föremål framför eller ovanpå produkten på grund av brandrisken. Särskilt om produkten placeras i närheten av brandfarliga material.
- Placera inte produkten nära väggar, gardiner, möbler eller andra lättantändliga material. Håll ett avstånd på minst 1 meter från brandfarliga material på alla sidor om produkten.
- Flytta inte produkten när den är tänd. Stötar eller slag kan aktivera säkerhetsanordningen.
- Stå inte framför produkten när den är igång på grund av risken för brännskador.
- Se till att produkten inte är igång när du går och lägger dig.
- Spraya inte vatten på produkten och rengör den inte med våta trasor.
- Elda inte några föremål inuti produkten.
- Placera inte produkten direkt under ett eluttag.

- Använd endast reservdelar och tillbehör som rekommenderas av tillverkaren.
- Efter användning ska gasflödet stängas av vid regulatorn och regulatorn ska kopplas bort från gasflaskan.
- Anslut produkten till en gasflaska upp till 15 kg.
- Produkten kräver en slang och en regulator. Använd endast rätt typ av slang och regulator tillsammans med produkten. Kontakta gasleverantören för lokala krav.
- Placera regulatorn och gasflaskan på baksidan eller sidan av produkten.
- Kontrollera slangen med jämna mellanrum. Förhindra vridning av den flexibla slangen eller röret. Se till att den inte är böjd, har sprickor eller är skadad och byt ut den, vid behov.
- Före första användningen och varje gång du byter gasflaska ska du kontrollera om det finns läckor i produkten eller gassystemet.
- Använd inte öppen låga för att testa gasläckage.
- Använd inte och förvara inte gasflaskor, lösningsmedel eller andra brandfarliga ämnen i närheten av produkten, även om den inte är igång.
- Underhåll och reparationer på produkten får endast utföras av auktoriserad personal.
- Använd inte produkten i fritidsfordon som t.ex. husvagnar eller husbilar.
- Se till att produktens brandskydd förhindrar direkt åtkomst till värmeelementen och att brandskyddet är i rätt läge när produkten används.
- Brandskyddet ger inte fullgott skydd för små barn och personer med funktionsnedsättning.
- Använd inte produkten i små rum där det finns personer som inte kan lämna rummet utan hjälp, så länge de inte är under ständig uppsikt.

3 Montering

3.1 Att montera produkten

1. Lyft upp överdelen, dra ner baspanelen och öppna sidopanelerna på produkten. (Bild 2)
2. Använd M4x8 mm-skruvarna för att säkra överdelen och sidopanelerna. (Bild 3)
3. Använd M5x10 mm-bultarna för att säkra basen och M6-muttrar för att installera hjulen under baspanelen. (Bild 4)
4. Fäst täckplåten på baksidan av produkten med M5x12 mm fjärilsskruvar. (Bild 5)

4 Installation

⚠ **VARNING!** Använd en godkänd regulator som överensstämmer med gasförsörjningstrycket och använd godkända slangar med en minimilängd på 50 cm.

⚠ **FÖRSIKTIGHET!** Förhindra att slangen böjs när du ansluter regulatorn till gasflaskan.

4.1 Att ansluta en gasflaska

⚠ **FÖRSIKTIGHET!** Se till att alla anslutningar är ordentligt åtdragna.

⚠ **FÖRSIKTIGHET!** Använd inte smörjmedel när du ansluter gasslangen till produkten. Smörjmedel kan orsaka blockering i systemet.

1. Ta bort täckpanelen på baksidan av produkten.
2. Anslut slangen till gasventilen. Anslut den andra änden av slangen till regulatorn.
3. Anslut gasregulatorn till gasflaskan.
4. Placera gasflaskan inuti produkten.
5. Installera täckplåten för att hålla gasflaskan på plats.

5 Användning

5.1 Att göra innan du använder produkten

⚠ **VARNING!** Om du inte följer dessa instruktioner finns det risk för personskada eller dödsfall.

⚠ **VARNING!** Gör ett läckagetest innan du använder produkten. Se "5.2 Att göra ett gasläckagetest" på sida 17.

⚠ **VARNING!** Använd inte öppen låga för att utföra ett läckagetest.

⚠ **VARNING!** Stäng omedelbart av gasförsörjningen om du misstänker en gasläcka.

5.2 Att göra ett gasläckagetest

- Se till att produkten är avstängd.

- Se till att gasflaskans ventil är stängd.
- Arbeta i ett område med gott luftflöde.

VARNING! Produkten får inte antändas eller användas under testet.

1. Öppna gasflaskans ventil långsamt, bara så mycket att det blir ett tryck i systemet.
2. Blanda vatten med en liten mängd diskmedel tills det skummar lite. Tvålvatten bildar bubblor om det finns en läcka.
3. Använd öron och näsa för att kontrollera om det finns ett gasläckage.
4. Använd en svamp eller borste för att försiktigt applicera tvålvattnet på:
   - Slanganslutningar
   - Regulatoranslutning
   - Ventilskarvar
   - Synliga beslag
5. Titta på de applicerade områdena för kontinuerliga bubblor. Regelbundna bubblor visar att det finns en gasläcka.

OBS! Om bubblor framträder, stäng omedelbart gasflaskans ventil.

6. Dra åt anslutningen eller kopplingen.
7. Upprepa testet med tvålvatten igen.

OBS! Om bubblor fortsätter att framträda ska du inte använda produkten. Vänd dig till en auktoriserad servicetekniker.

8. När testet är klart, torka alla ytor.

6 Att använda produkten

VARNING! Om produkten inte slocknar, Koppla inte bort regulatorn. Flytta produkten utomhus. Låt gasen i cylindern brinna upp helt.

- För säker användning måste du se till att det finns ett gott luftflöde i det område där produkten ska användas.
- Håll ett fönster eller en dörr öppen när produkten är igång. Gör detta även i välisolerade rum, rum utan drag. Använd inte produkten på höjder över 600 m.
- Flytta inte produkten när den är varm eller när den är igång.

6.1 Att starta produkten

FÖRSIKTIGHET! Pilotlågan måste brinna stadigt. Om lågan rör sig oregelbundet eller har en gul spets, vänd dig till en auktoriserad serviceverkstad och låt dem undersöka produkten.

OBS! Du måste trycka ner kontrollvredet för att kunna vrida det.

OBS! Se till att kontrollvredet inte rör sig efter att du har ändrat dess läge.

1. Vrid ventilen på gasflaskan för att öppna gasflödet. Följ pilens riktning på gasflaskan.
2. Tryck ned och vrid kontrollvredet till tändningsläget. (Bild 6)
3. Tryck och håll in kontrollvredet i ca. 10 sekunder så att gasen strömmar till pilotbrännaren och centralbrännaren.
4. Håll in kontrollvredet och tryck samtidigt på tändningsknappen 2–3 gånger. (Bild 7)

OBS! Varje gång du trycker på tändningsknappen hörs ett klick och en gnista uppstår vid pilotbrännaren.

5. När pilotlågan tänds ska du hålla kontrollvredet intryckt i 10–20 sekunder för att aktivera termoelementet.

OBS! Pilotbrännaren och centralbrännaren måste förbli tända.

6. Tryck ner kontrollvredet och vrid det moturs för att ställa in den tillämpliga nivån: MIN, MEDIUM eller MAX.

6.2 Att stänga av produkten

FÖRSIKTIGHET! Se till att pilotbrännaren och centralbrännaren slocknar.

1. Vrid vredet till tändningsläget.
2. Stäng gasflaskans ventil helt.

7 Transport

- Låt produkten svalna helt innan du förflyttar den.
- Använd handtaget när du lyfter eller flyttar produkten.

8 Förvaring

- Om produkten inte ska användas under en längre tid ska den förvaras på en ren och torr plats, utom räckhåll för barn och husdjur.
- Stäng av gasflödet vid regulatorn och koppla bort regulatorn från gascylindern innan du ställer produkten i förvaring.

9 Underhåll

VARNING! Stäng av produkten och vänta tills alla delar har svalnat innan du rengör eller utför underhåll på produkten.

VARNING! Rengör inte produkten när den är varm eller när den är igång.

VARNING! Produkten måste undersökas av en auktoriserad tekniker minst 1 gång per år för att säkerställa att den är säker att använda.

FÖRSIKTIGHET! Använd inte slipande rengöringsmedel.

- Rengör produktens och gasflaskans utvändiga ytor. Ta bort damm eller skräp som kan ha en negativ effekt under användningen.
- Dammsug försiktigt de keramiska elementen med ett mjukt borstmunstycke.

OBS! Slå eller skrapa inte på de keramiska elementen. De blir ömtåliga efter lång tids användning och kan lätt skadas.

9.1 Att byta gasflaska

VARNING! Byt inte gasflaska när produkten är varm eller när den är igång. Vänta tills produkten har svalnat.

VARNING! Byte av gasflaska måste göras i ett område utan öppen låga**.** Se till att det inte finns några öppna lågor eller värmekällor i närheten av produkten när du byter gasflaska.

VARNING! Rök inte när du byter gasflaska.

1. Stäng av gasflödet vid ventilen och regulatorn.
2. Ta bort den tomma gasflaskan från produkten.
3. Ta bort regulatorn från den tomma gasflaskan.
4. Placera en full gasflaska i produkten.
5. Installera täckplåten för att hålla gasflaskan på plats.
6. Anslut regulatorn till den nya gasflaskan. Se till att anslutningen är ordentligt åtdragen.
7. Gör ett gasläckagetest innan du börjar använda produkten. Se "5.2 Att göra ett gasläckagetest" på sida 17.

10 Felsökning

Problem	Möjlig orsak	Åtgärd
Pilotbrännaren tänds inte automatiskt.	Det finns ingen gnista i elektrodavståndet.	Kontrollera att elkabeln inte är skadad.
	Tändaren fungerar inte eller elkabeln är skadad.	Kontrollera att tändaren fungerar som den ska.
Pilotbrännaren tänds inte automatiskt, men den tänds med hjälp av en tändsticka.	Gnistläget är felaktigt i förhållande till pilotgasflödet.	Justera tändstiftet så att gnistan träffar gasflödet.
Produkten håller sig inte tänd när du släpper tändningsknappen.	Den elektromagnetiska ventilen stängs när värmaren tänds.	Undersök termoelementet. Se till att termoelementets sond befinner sig i pilotlågan. Se till att anslutningen mellan termoelementet och ventilen är god. Om problemet kvarstår ska du vända dig till ett godkänt servicecenter för kontroll av den elektromagnetiska ventilen.
Efter att MAX-nivå har valts med alla tre plaketter tända, brinner en eller flera plaketter med låg intensitet.	Det finns en blockering i munstyckenas strålar.	Avlägsna och rengör blockeringen i munstyckenas strålar.
	Det finns en blockering i matarröret.	Ta bort och rengör matarröret och munstyckets strålar.
Det är svårt att starta produkten från läge 1 eller att ändra till läge 2 eller 3.	Luftdraget blåser bort från den första plaketten.	Flytta produkten till en plats där den inte påverkas av luftdrag.
	Pilotlågan är i fel läge.	Flytta pilotlågan så att lågan når det nedre hörnet av den andra och den första plaketten.
Det luktar förbränning.	En bit keramisk eldfast lera saknas.	Undersök varje plakett och hitta var den eldfasta leran flyttas. Kontakta en auktoriserad serviceverkstad.

11 Kassering

- Se till att du följer lokala bestämmelser när du kasserar produkten. Elda inte upp produkten.

12 Tekniska data

Specifikation	Värde
Gaskategori - Destinationsländer: SE,NO,FI,	I3B/P(30)
Gaskategori - Destinationsland: PL	I3B/P(37)
Gastryck I3B/P(37)	G30/G31 vid 37 mbar
Gastryck I3B/P(30)	G30 /G31 vid 30 mbar
Gastyp	G30, G31
Storlek på injektor	0,58 mm
Värmeingång	4,2 kW (305 g/h)
Tändning	Tändning av pilotbrännaren
Typ av gasflaska	Upp till 15 kg
Maximal storlek på gasflaskans diameter	360 mm
Erforderlig volym av rummet	84 m^3
Ventilationsyta	Låg nivå 85 cm^2
	Hög nivå 105 cm^2
Information om skarvdon	Se bilaga A*

Energieffektivitet η_s för rumsuppvärmning per säsong			
Funktion	**Symbol**	**Värde**	**Enhet**
Energieffektivitet för rumsuppvärmning per säsong i aktivt läge	$\eta_{s,\ på}$	100	%
Korrektionsfaktor (F1)	/	0	%
Korrektionsfaktor (F2)	/	1,0	%
Korrektionsfaktor (F3)	/	0	%
Korrektionsfaktor (F4)	/	0	%
Korrektionsfaktor (F5)	/	1,92	%
Biomassa etikettfaktor	BLF	1	/
Energieffektivitet η_s för rumsuppvärmning per säsong	η_s	89,1	%
Energieffektivitetsindex (EEI):	EEI	89,1	%
Energieffektivitetsklasser		A	

Formuläret enligt kommissionens förordning (EU) nr. 2024/1103.							
Kontaktuppgifter	Jula AB Box 363, 532 24 SKARA, SWEDEN						
Modellbeteckning:	033032	CE 2575-26					
Funktion för indirekt uppvärmning (Ja/Nej):		Nej					
Direkt värmeeffekt (kW):	4,2 kW						
Indirekt värmeeffekt (kW):	N/A						
Minsta tillåtna totala rökkanallängd (vertikalt+horisontellt rör) (m): N/A							
Bränsleutsläpp	G30				Kväveoxider (NOx)		
					Värde	Enhet	
Välj bränsletyp [gas/flytande]	Vätska				9	$mg/kWh_{ingång}$ (GCV)	
Kontrollfunktioner som är nödvändiga för att uppfylla de obligatoriska ekologiska designkraven i förordning (EU) 2024/1103							
Funktion	**Symbol**	**Värde**	**Enhet**	**Funktion**	**Symbol**	**Värde**	**Enhet**
Värmeeffekt				Effektivitet (NCV)			
Nominell värmeeffekt	P_{nom}	4,2	kW	Nyttovärde vid nominell värme	$\eta th,nom$	100	%
Minsta värmeeffekt (vägledande)	P_{min}	1,5	kW	Användbar effektivitet vid minimal värmeeffekt (vägledande)	$\eta th,min$	100	%
				Energieffektivitet för rumsuppvärmning per säsong	ηs	76,1	%
Övrig elförbrukning				**Typ av värmeeffekt/rumstemperaturreglering (välj en)**			
Vid nominell värmeeffekt	el_{max}	N/A	kW	Enstegsvärmeeffekt, ingen rumstemperaturreglering		Nej	[Ja/Nej]
Vid lägsta värmeeffekt	el_{min}	N/A	kW	Två eller flera manuella steg, ingen rumstemperaturreglering		Ja	[Ja/Nej]
Strömförbrukning				Mekanisk termostat för rumstemperaturreglering		Nej	[Ja/Nej]
I avstängt läge	P_O	N/A	W	Elektronisk rumstemperaturreglering		Nej	[Ja/Nej]
I standbyläge	P_{sm}	N/A	W	Elektronisk rumstemperaturreglering plus dag-timer		Nej	[Ja/Nej]
I viloläge	P_{idle}	N/A	W	Elektronisk rumstemperaturreglering plus veckotimer		Nej	[Ja/Nej]
I nätverksanslutet standbyläge	P_{nsm}	N/A	W	Andra kontrollalternativ (flera val möjliga)			
Standbyläge med visning av information eller status		NO	[Ja/Nej]	Närvarodetektering		Nej	[Ja/Nej]
Strömkrav för permanent pilotlåga				Detektering av öppet fönster		Nej	[Ja/Nej]
Strömkrav för pilotlåga (om tillämpligt)	P_{pilot}	0,16	kW	Tillval för avståndskontroll		Nej	[Ja/Nej]
				Adaptiv startkontroll		Nej	[Ja/Nej]
				Arbetstidsbegränsning		Nej	[Ja/Nej]
				Detektering av trasig glödlampa		Nej	[Ja/Nej]
				Kontrollnoggrannhet		Nej	[Ja/Nej]

Innholdsfortegnelse

1	**Introduksjon**	**23**
1.1	Produktet	23
1.2	Tiltenkt bruk	23
1.3	Symboler	23
1.4	Produktoversikt	23
2	**Sikkerhet**	**24**
2.1	Sikkerhetsspesifikasjoner	24
2.2	Sikkerhetsinstruksjoner for bruk	24
3	**Montering**	**25**
3.1	Montering av produktet	25
4	**Installering**	**25**
4.1	Slik kobler du til gassflasken	25
5	**Drift**	**25**
5.1	Før du bruker produktet	25
5.2	Slik utfører du en gasslekkasjetest	26
6	**Betjening av produktet**	**26**
6.1	Oppstart av produktet	26
6.2	For å stanse produktet	26
7	**Transport**	**27**
8	**Oppbevaring**	**27**
9	**Vedlikehold**	**27**
9.1	Slik bytter du gassflaske	27
10	**Feilsøking**	**28**
11	**Avhending**	**28**
12	**Tekniske data**	**29**

1 Introduksjon

1.1 Produktet

Produktet er en sammenleggbar LPG-gassvarmer. Gassflaske og regulator er ikke inkludert.

1.2 Tiltenkt bruk

⚠ **ADVARSEL!** Ikke bruk dette produktet som hovedoppvarmingskilde.

Produktet kan brukes i rom med god luftgjennomstrømning, for eksempel innglassede vinterhager.

1.3 Symboler

	Les bruksanvisningen nøye og sørg for at du forstår instruksjonene før du bruker produktet. Ta vare på bruksanvisningen til senere bruk.
	Advarsel! Ikke dekk til produktet.
	Advarsel! Varme overflater.
	Advarsel! Ikke bruk produktet når du sover. Åpne vinduer eller dører med jevne mellomrom for å få god luftgjennomstrømning når produktet er i drift.
	Kassert produkt skal gjenvinnes i henhold til gjeldende lovgivning.
	Dette produktet er i samsvar med gjeldende EU-direktiver og -forskrifter.
	Gjenvinnes som elektrisk avfall.

1.4 Produktoversikt

Figur 1

1. Tenningsposisjon
2. Tenner
3. Nivå - Maksimum
4. Nivå - Middels
5. Nivå - Lavt
6. Håndtak
7. Ventilasjonsåpning

8. Gitter
9. Forbrenningskammer
10. Hjul

2 Sikkerhet

2.1 Sikkerhetsspesifikasjoner

ADVARSEL! Hvis du ikke følger disse instruksjonene, er det fare for død eller personskade.

FORSIKTIG! Hvis du ikke følger disse instruksjonene, er det fare for skade på produktet, annet materiell eller på omgivelsene.

MERK! Informasjon som er nødvendig i en gitt situasjon.

2.2 Sikkerhetsinstruksjoner for bruk

ADVARSEL! Hvis du ikke følger disse instruksjonene er det fare for død eller skade.

ADVARSEL! Bruk produktet kun i et område med god luftgjennomstrømning.

ADVARSEL! Ikke fjern eller bytt ut beskyttelsene. Beskyttelsen på produktet forhindrer risiko for brann og brannskader. Husk at BESKYTTELSEN IKKE GIR FULL BESKYTTELSE FOR SMÅ BARN ELLER ANDRE PERSONER.

- Les og følg advarselsinstruksjonene før bruk.
- Ikke bruk produktet hvis du er trøtt, syk eller beruset. Dette vil redusere synet, årvåkenheten, koordinasjonen og dømmekraften.
- Ikke la barn eller personer som ikke vet hvordan de skal betjene produktet, bruke det.
- Ikke bruk produktet hvis det er skadet.
- Ikke gjør endringer på produktet.
- Hvis produktet ikke skal brukes i en lang periode, se "8 Oppbevaring" på side 27 og "9 Vedlikehold" på side 27.
- Bruk produktet kun til det angitte formålet.
- Pass på at disse personene ikke bruker produktet uten tilsyn:
  - Barn under 8 år.
  - Personer som ikke kjenner produktet tilstrekkelig.
  - Personer med nedsatt funksjonsevne.
- Barn må ikke leke med produktet.
- Barn må ikke rengjøre eller utføre vedlikehold på produktet på egen hånd.
- Hold barn og personer med funksjonsforstyrrelser borte fra varme overflater.
- Ikke start produktet før det er fullstendig montert i henhold til instruksjonene.
- Ikke bruk produktet i eksplosjonsfarlige omgivelser eller i nærheten av brennbare væsker, gass eller støv.
- Ikke dekk til produktet.
- Hold ventilasjonsåpningene på produktet rene for å forhindre at produktet blir for varmt og for å redusere risikoen for brann.
- Forsikre deg om at luft kan sirkulere fritt rundt produktet. Ikke plasser produktet der det ikke er tilstrekkelig luftsirkulasjon, for eksempel nær vegger eller store gjenstander, under møbler eller i et skap.
- Fjern uønsket materiale med jevne mellomrom. Støv, skitt og avleiringer kan føre til at produktet blir for varmt.
- Ikke bruk produktet i rom med et areal som er mindre enn 84 m^3, for eksempel i høyblokker, kjellere, leiligheter, bad, kjellere, soverom, campingvogner, bobiler, båter eller tilsvarende.
- Ikke bruk produktet i nærheten av et badekar, en dusj eller et svømmebasseng.
- Hold alle dører og vinduer i rommet frie til å kunne åpnes. Ventilasjonsåpningene må ikke tettes.
- Ventilasjonsåpningene må ha et samlet areal på minst 105 cm^2.
- Når produktet er i drift, må fronten peke mot midten av rommet.
- Ikke plasser gjenstander foran eller oppå produktet på grunn av brannfare hvis produktet plasseres i nærheten av brennbare materialer.
- Ikke plasser produktet i nærheten av vegger, gardiner, møbler eller andre brennbare materialer. Hold en avstand på minst 1 meter fra brennbare materialer på alle sider av produktet.
- Ikke flytt produktet når det er i drift. Støt eller slag kan aktivere sikkerhetsanordningen.
- Ikke stå foran produktet når det er i drift, på grunn av faren for brannskader.
- Sørg for at produktet ikke er i drift når du legger deg til å sove.
- Ikke spray vann på produktet eller rengjør det med våte kluter.

- Ikke brenn gjenstander inne i produktet.
- Ikke plasser produktet direkte under en stikkontakt.
- Bruk kun reservedeler og tilbehør som er anbefalt av produsenten.
- Etter bruk må du stoppe gasstrømmen ved regulatoren og koble regulatoren fra gassflasken.
- Koble produktet til en gassflaske opptil 15 kg.
- Produktet krever en slange og en regulator. Bruk kun riktig type slange og regulator sammen med produktet. Se gassleverandøren for lokale krav.
- Sett gassregulatoren og gassflasken på baksiden eller siden av produktet.
- Kontroller slangen med jevne mellomrom. Unngå vridning av den fleksible slangen. Kontroller at den ikke er bøyd, har sprekker eller er skadet, og skift den ut om nødvendig.
- Før første gangs bruk, og hver gang du skifter gassflaske, må du kontrollere produktet og gassystemet for lekkasjer.
- Ikke bruk åpen flamme for å se etter gasslekkasjer.
- Ikke bruk eller oppbevar gassflasker, løsemidler eller andre brennbare stoffer i nærheten av produktet, selv om det ikke er i drift.
- Vedlikehold og reparasjoner på produktet må kun utføres av godkjent personell.
- Ikke bruk produktet i fritidskjøretøy, f.eks. campingvogner eller bobiler.
- Sørg for at brannbeskyttelsen på produktet hindrer direkte tilgang til varmeelementene, og at brannbeskyttelsen er i riktig posisjon når produktet er i bruk.
- Brannbeskyttelsen gir ikke full beskyttelse for små barn og personer med nedsatt funksjonsevne.
- Ikke bruk produktet i små rom der det befinner seg personer som ikke kan forlate rommet uten hjelp, med mindre de er under konstant tilsyn.

3 Montering

3.1 Montering av produktet

1. Løft toppen, trekk ned bunnpanelet og åpne sidepanelene på produktet. (Figur 2)
2. Bruk M4x8 mm-skruene til å feste topp- og sidepanelene. (Figur 3)
3. Bruk M5x10 mm-boltene til å sikre sokkelen og M6-mutterne til å montere hjulene under bunnpanelet. (Figur 4)
4. Fest dekkplaten på baksiden av produktet med M5x12 mm vingeskruer. (Figur 5)

4 Installering

⚠ **ADVARSEL!** Bruk en godkjent regulator som stemmer overens med gassforsyningstrykket, og bruk godkjente slanger med en minimumslengde på 50 cm.

⚠ **FORSIKTIG!** Unngå at slangen bøyes når du kobler regulatoren til beholderen.

4.1 Slik kobler du til gassflasken

⚠ **FORSIKTIG!** Kontroller at alle tilkoblinger er strammet til.

⚠ **FORSIKTIG!** Ikke bruk smøremidler når du fester gasslangen til produktet. Smøremidlene kan forårsake blokkering i systemet.

1. Fjern dekselet på baksiden av produktet.
2. Koble slangen til gassventilen. Koble den andre enden av slangen til gassregulatoren.
3. Koble gassregulatoren til gassflasken.
4. Sett gassflasken inn i produktet.
5. Monter dekkplaten for å holde gassflasken på plass.

5 Drift

5.1 Før du bruker produktet

⚠ **ADVARSEL!** Hvis du ikke følger disse instruksjonene, er det fare for død eller personskade.

⚠ **ADVARSEL!** Utfør en lekkasjetest før du bruker produktet. Se "5.2 Slik utfører du en gasslekkasjetest" på side 26.

⚠ **ADVARSEL!** Ikke bruk åpen flamme for å utføre en lekkasjetest.

ADVARSEL! Slå av gasstilførselen umiddelbart hvis du mistenker en gasslekkasje.

5.2 Slik utfører du en gasslekkasjetest

- Pass på at produktet er stabilt.
- Kontroller at gassflaskeventilen er lukket.
- Arbeid i et område med god luftgjennomstrømning.

ADVARSEL! Ikke antenn eller bruk produktet under testen.

1. Åpne gassflaskeventilen sakte, bare så mye at det blir trykk i systemet.
2. Bland vann med en liten mengde oppvaskmiddel til det blir litt skummende. Såpevann lager bobler hvis det er en lekkasje.
3. Bruk ører og nese for å sjekke om det er gasslekkasje.
4. Bruk en svamp eller børste til å påføre såpevannet forsiktig på:
   - slangeforbindelser
   - regulatortilkobling
   - ventilskjøter
   - synlige beslag
5. Se etter kontinuerlige bobler på de påførte områdene, som viser at det er en gasslekkasje.

MERK! Hvis det oppstår bobler, stenger du gassflaskeventilen umiddelbart.

6. Stram til tilkoblingen eller beslaget.
7. Gjenta testen med såpevann igjen.

MERK! Hvis det fortsatt oppstår bobler, må du ikke bruke produktet. Henvend deg til en godkjent servicetekniker.

8. Når testen er fullført, tørker du alle overflater.

6 Betjening av produktet

ADVARSEL! Hvis produktet ikke slukker: Ikke koble fra regulatoren. Flytt produktet utendørs. La gassen i sylinderen brenne helt ut.

- For sikker bruk må du sørge for at det er god luftgjennomstrømning i området der du skal bruke produktet.
- Hold et vindu eller en dør åpen når produktet er i bruk. Gjør dette også i godt isolerte rom eller trekkfrie rom. Ikke bruk produktet i høyder over 600 m.
- Ikke flytt produktet når det er varmt eller når det er i drift.

6.1 Oppstart av produktet

FORSIKTIG! Pilotflammen må brenne jevnt og trutt. Hvis flammen beveger seg uregelmessig eller har en gul spiss, må du henvende deg til et godkjent servicesenter for å få produktet undersøkt.

MERK! Du må trykke ned kontrollknappen for å vri på den.

MERK! Pass på at kontrollknappen ikke beveger seg etter at du har endret posisjonen til kontrollknappen.

1. Drei ventilen på gassflasken for å åpne gasstilførselen. Følg pilretningen på gassflasken.
2. Trykk ned og vri kontrollknappen til "tenning"-posisjon. (Figur 6)
3. Trykk og hold inne kontrollknappen i ca. 10 sekunder for å la gassen strømme til pilotbrenneren og den midtre brenneren.
4. Mens du holder kontrollknappen inne, trykker du på tenningsknappen 2-3 ganger. (Figur 7)

MERK! Hver gang du trykker på tenningsknappen, vil du høre et klikk og en gnist vil vises ved pilotbrenneren.

5. Når pilotflammen starter, holder du kontrollknappen inne i 10-20 sekunder for å aktivere termoelementet.

MERK! Pilotbrenneren og senterbrenneren må være tent.

6. Trykk ned kontrollknappen og vri den mot klokken for å stille inn det aktuelle nivået; MIN, MEDIUM eller MAX.

6.2 For å stanse produktet

FORSIKTIG! Kontroller at pilotbrenneren og senterbrenneren slås av.

1. Drei bryteren til tenningsposisjon.
2. Lukk ventilen på gassflasken helt.

7 Transport

- La produktet bli helt avkjølt før du flytter det.
- Bruk håndtakene når du løfter eller flytter produktet.

8 Oppbevaring

- Hvis produktet ikke skal brukes på lang tid, oppbevar det på et rent og tørt sted, utilgjengelig for barn og kjæledyr.
- Stans gasstilførselen ved regulatoren og koble regulatoren fra gassylinderen før du setter produktet i lagring.

9 Vedlikehold

⚠ **ADVARSEL!** Stopp produktet og vent til alle delene er avkjølt før du rengjør eller utfører vedlikehold på produktet.

⚠ **ADVARSEL!** Ikke rengjør produktet når det er varmt eller når det er i drift.

⚠ **ADVARSEL!** Produktet må undersøkes av en godkjent tekniker minst én gang i året for å sikre at det er trygt å bruke.

⚠ **FORSIKTIG!** Ikke bruk slipende rengjøringsmidler.

- Rengjør de utvendige overflatene på produktet og gassflasken. Fjern støv eller rusk som kan ha en negativ effekt under drift.
- Støvsug de keramiske elementene forsiktig med et mykt børstemunnstykke.

MERK! Ikke slå eller skrap på de keramiske elementene. De blir skjøre etter lang tids bruk og kan lett bli skadet.

9.1 Slik bytter du gassflaske

⚠ **ADVARSEL!** Ikke bytt gassflasken når produktet er varmt eller når det er i drift. Vent til produktet har kjølnet.

⚠ **ADVARSEL!** Utskifting av gassflasken må gjøres i et flammefritt område**.** Sørg for at det ikke er åpen ild eller varmekilder i nærheten av produktet når du skifter gassflaske.

⚠ **ADVARSEL!** Ikke røyk når du skifter sylinder.

1. Slå av gasstrømmen ved ventilen og regulatoren.
2. Fjern den tomme gassflasken fra produktet.
3. Fjern regulatoren fra den tomme flasken.
4. Sett en full gassflaske i produktet.
5. Monter dekkplaten for å holde gassflasken på plass.
6. Koble regulatoren til den nye gassflasken. Kontroller at tilkoblingen er korrekt.
7. Utfør en gasslekkasjetest før du starter produktet. Se "5.2 Slik utfører du en gasslekkasjetest" på side 26.

10 Feilsøking

Problem	Mulig årsak	Oppgave
Pilotbrenneren tennes ikke automatisk.	Det er ingen gnist ved elektroden.	Kontroller at den elektriske ledningen ikke er skadet.
	Tenneren fungerer ikke, eller den elektriske ledningen er skadet.	Kontroller at tenneren fungerer som den skal.
Pilotbrenneren starter ikke automatisk, men den starter ved hjelp av en fyrstikk.	Gnistposisjonen er feil i forhold til pilotgasstrømmen.	Plasser tennpluggen slik at gnisten møter gasstrømmen.
Produktet forblir ikke tent når du slipper tenningsknappen.	Den elektromagnetiske ventilen lukkes mens varmeren er tent.	Undersøk termoelementet. Kontroller at termoelementsonden er i pilotflammen. Kontroller at forbindelsen mellom termoelementet og ventilen er god. Hvis problemet vedvarer, må du henvende deg til et godkjent servicesenter for å få utført en kontroll av den elektromagnetiske ventilen.
Etter at MAX-nivå er valgt med alle tre plakettene tent, brenner en eller flere plaketter med lav intensitet.	Det er tilstopping i dysene.	Fjern og rengjør blokkeringen i dysene.
	Det er en blokkering i tilførselsrøret.	Fjern og rengjør tilførselsrøret og dysene.
Det er vanskelig å starte produktet fra posisjon 1, eller til posisjon 2 eller 3.	Luftdraget blåser bort fra den første plaketten.	Flytt produktet til et område der det ikke påvirkes av lufttrekk.
	Pilotflammen er i feil posisjon.	Flytt pilotflammen slik at flammen når det nederste hjørnet av den andre plaketten og den første plaketten.
Det lukter forbrenning.	En bit keramisk ildfast leire mangler.	Undersøk hver plakett og finn ut hvor den ildfaste leire har flyttet seg. Henvend deg til et godkjent servicesenter.

11 Avhending

- Sørg for at du følger lokale forskrifter når du avhender produktet. Produktet må ikke brennes.

12 Tekniske data

Spesifikasjon	Verdi
Gasskategori - Destinasjonsland: SE,NO,FI,	I3B/P(30)
Gasskategori - Destinasjonsland: PL	I3B/P(37)
Gasstrykk I3B/P(37)	G30/ G31 ved 37 mbar
Gasstrykk I3B/P(30)	G30 / G31 ved 30 mbar
Gasstype	G30, G31
Injektorstørrelse	0,58 mm
Varmetilførsel	4,2 kW (305 g/t)
Tenning	Tenning av pilotbrenner
Type sylinder	Opp til 15 kg
Maksimal størrelse på gassflaskens diameter	360 mm
Nødvendig volum på rommet	84 m^3
Ventilasjonsoverflate	Lavt nivå 85 cm^2
	Høyt nivå 105 cm^2
Informasjon om kontakter	Se vedlegg A*

Energieffektivitet ved sesongbasert romoppvarming ηs			
Artikkel	**Symbol**	**Verdi**	**Enhet**
Sesongmessig romoppvarming Energieffektivitet i aktiv modus	$\eta_{S,\,on}$	100	%
Korreksjonsfaktor (F1)	/	0	%
Korreksjonsfaktor (F2)	/	1,0	%
Korreksjonsfaktor (F3)	/	0	%
Korreksjonsfaktor (F4)	/	0	%
Korreksjonsfaktor (F5)	/	1,92	%
Biomassemerkefaktor	BLF	1	/
Energieffektivitet ved sesongbasert romoppvarming ηs	η_s	89.1	%
Energieffektivitetsindeks (EEI):	EEI	89.1	%
Energieffektivitetsklasser	A		

Skjemaet er i henhold til COMMISSION REGULATION (EU) 2024/1103.							
Kontaktopplysninger	Jula AB, Box 363, 532 24 SKARA, SWEDEN						
Modellidentifikator(er):	033032	CE 2575-26					
Funksjonalitet for indirekte oppvarming (Ja/Nei):	Nei						
Indirekte varmeeffekt (kW):	4,2 kW						
Indirekte varmeeffekt (kW):	N/A						
Minste tillatte totale røykkanallengde (vertikalt+horisontalt rør) (m): N/A							
Utslipp av drivstoff	G30				Nitrogenoksider (NOx)		
					Verdi	Enhet	
Velg drivstofftype [gassformig/flytende]	Flytende				9	mg/kWh_{input} (GCV)	
Kontrollfunksjoner som er nødvendige for å oppfylle de obligatoriske økodesignkravene i forordning (EU) 2024/1103							
Artikkel	**Symbol**	**Verdi**	**Enhet**	**Artikkel**	**Symbol**	**Verdi**	**Enhet**
Varmeeffekt				Effektivitet (NCV)			
Nominell varmeeffekt	P_{nom}	4,2	kW	Nyttevirkningsgrad ved nominell varme	ηth,nom	100	%
Minimum varmeeffekt (veiledende)	P_{min}	1,5	kW	Virkningsgrad ved minimum varmeeffekt (idikativ)	ηth,min	100	%
				Energieffektivitet ved sesongbasert romoppvarming	ηs	76.1	%
Ekstra strømforbruk				**Type regulering av varmeeffekt/romtemperatur (velg én)**			
Ved nominell varmeeffekt	el_{max}	N/A	kW	Ett trinns varmeeffekt og ingen romtemperaturkontroll		Nei	[Ja/Nei]
Ved minimum varmeeffekt	el_{min}	N/A	kW	To eller flere manuelle trinn, ingen romtemperaturregulering		Ja	[Ja/Nei]
Strømforbruk				Mekanisk termostatstyring av romtemperatur		Nei	[Ja/Nei]
I av-modus	P_O	N/A	W	Elektronisk romtemperaturstyring		Nei	[Ja/Nei]
I standby-modus	P_{sm}	N/A	W	Elektronisk styring av romtemperatur og dagtidsur		Nei	[Ja/Nei]
I tomgangsmodus	P_{idle}	N/A	W	Elektronisk styring av romtemperatur og uketidsur		Nei	[Ja/Nei]
I nettverkstilkoblet standby-modus	P_{nsm}	N/A	W	Andre kontrollalternativer (flere valg mulig)			
Standby-modus med visning av informasjon eller status		NO	[Ja/Nei]	Bevegelsessensor		Nei	[Ja/Nei]
Permanent effektbehov for pilotflamme				Deteksjon av åpent vindu		Nei	[Ja/Nei]
Effektbehov for pilotflamme (hvis aktuelt)	P_{pilot}	0,16	Kw	Alternativer for avstandskontroll		Nei	[Ja/Nei]
				Adaptiv startkontroll		Nei	[Ja/Nei]
				Arbeidstidsbegrensning		Nei	[Ja/Nei]
				Svartpæresensor		Nei	[Ja/Nei]
				Kontrollnøyaktighet		Nei	[Ja/Nei]

Indholdsfortegnelse

1 Indledning 31
1.1 Produktet....31
1.2 Anvendelse....31
1.3 Symboler....31
1.4 Produktoversigt....31

2 Sikkerhed 32
2.1 Sikkerhedsdefinitioner....32
2.2 Sikkerhedsanvisninger for brug....32

3 Samlevejledning 33
3.1 Sådan samles produktet....33

4 Installation 33
4.1 Sådan tilslutter du gasflasken....33

5 Brug 33
5.1 Før produktet tages i brug....33
5.2 Sådan laver du en gaslækagetest....34

6 Sådan betjenes produktet 34
6.1 Sådan startes produktet....34
6.2 Sådan stoppes produktet....34

7 Transport 35

8 Opbevaring 35

9 Vedligeholdelse 35
9.1 Sådan skifter du gasflaske....35

10 Fejlfinding 36

11 Bortskaffelse 36

12 Tekniske data 37

1 Indledning

1.1 Produktet

Produktet er en sammenklappelig LPG-gasradiator. Gasflaske og regulator medfølger ikke.

1.2 Anvendelse

⚠ **ADVARSEL!** Brug ikke dette produkt som den primære opvarmningskilde.

Produktet er velegnet til rum med en god luftgennemstrømning, fx en udestue af glas.

1.3 Symboler

	Læs betjeningsvejledningen omhyggeligt, og vær sikker på, du forstår den, før du tager produktet i brug. Gem betjeningsvejledningen til senere brug.
	Advarsel! Dæk ikke produktet til.
	Advarsel! Varm overflade.
	Advarsel! Brug ikke produktet, når du sover. Når produktet er i brug, skal du åbne vinduer eller døre med jævne mellemrum for at få en god luftgennemstrømning.
	Det bortskaffede produkt skal genbruges i henhold til gældende regler.
	Produktet overholder gældende EU-direktiver og -forordninger.
	Skal bortskaffes som elektronikaffald.

1.4 Produktoversigt

Figur 1

1. Tændingsposition
2. Tændsats
3. Niveau – Maksimum
4. Niveau – Medium
5. Niveau – Lav
6. Håndtag
7. Ventilationsåbning

8. Afskærmning
9. Forbrændingskammer
10. Hjul

2 Sikkerhed

2.1 Sikkerhedsdefinitioner

⚠ **ADVARSEL!** Manglende overholdelse af denne vejledning kan medføre død eller personskade.

⚠ **FORSIGTIG!** Manglende overholdelse af denne vejledning kan medføre skader på produktet, andre materialer eller det omgivende område.

BEMÆRK! Information, der er nødvendig i bestemte situationer.

2.2 Sikkerhedsanvisninger for brug

⚠ **ADVARSEL!** Manglende overholdelse af disse anvisninger kan medføre død eller personskade.

⚠ **ADVARSEL!** Brug kun produktet i et område med god luftgennemstrømning.

⚠ **ADVARSEL!** Fjern eller ændr ikke afskærmningerne. Afskærmningen på produktet forhindrer risiko for brand og forbrændinger. Husk, at AFSKÆRMNINGEN IKKE YDER SMÅ BØRN ELLER ANDRE PERSONER FULD BESKYTTELSE.

- Læs og følg advarslerne før brug.
- Brug ikke produktet, hvis du er træt, syg eller påvirket. Det vil påvirke dit syn, din opmærksomhed, din koordination og din dømmekraft.
- Lad ikke børn eller personer, der ikke kender produktet, bruge det.
- Brug ikke produktet, hvis det er beskadiget.
- Foretag ikke ændringer på produktet.
- Hvis produktet ikke skal bruges i længere tid, se "8 Opbevaring" på side 35 og "9 Vedligeholdelse" på side 35.
- Brug kun produktet til det angivne formål.
- Følgende personer må kun bruge produktet under opsyn:
  - Børn under 8 år.
  - Personer, der ikke kender produktet tilstrækkeligt.
  - Personer med handicap.
- Børn må ikke lege med produktet.
- Børn må ikke rengøre eller vedligeholde produktet uden opsyn.
- Hold børn og personer med nedsat funktionsevne væk fra varme overflader.
- Tænd ikke for produktet, før det er fuldt installeret i henhold til anvisningerne.
- Brug ikke produktet i et eksplosivt miljø eller i nærheden af brandfarlige væsker, gas eller støv.
- Dæk ikke produktet til.
- Hold ventilationsåbningerne på produktet rene for at forhindre, at produktet bliver for varmt, og for at mindske risikoen for brand.
- Sørg for, at luften kan cirkulere frit omkring produktet. Placer ikke produktet i nærheden af vægge eller større genstande, under møbler eller i et skab, hvor der ikke er tilstrækkelig luftcirkulation.
- Fjern uønskede materialer med jævne mellemrum. Støv, snavs og aflejringer kan få produktet til at blive for varmt.
- Brug ikke produktet i rum med et areal på under 84 m^3, fx i lejligheder i højhuse, kældre, lejligheder, badeværelser, soveværelser, campingvogne, autocampere, både eller lignende.
- Brug ikke produktet i nærheden af et badekar, en bruser eller en swimmingpool.
- Sørg for, at alle døre og vinduer i rummet uhindret kan åbnes. Forsegl ikke ventilationsåbninger.
- Ventilationsåbningerne skal have et samlet areal på mindst 105 cm^2.
- Når produktet er i brug, skal forsiden pege mod midten af rummet.
- Stil ikke genstande foran eller oven på produktet på grund af risikoen for brand, hvis produktet placeres i nærheden af brændbare materialer.
- Placer ikke produktet i nærheden af vægge, gardiner, møbler eller andre brændbare materialer. Hold en afstand på mindst 1 meter til brændbare materialer på alle sider af produktet.
- Flyt ikke produktet, når det er i brug. Stød eller slag kan aktivere sikkerhedsanordningen.
- Stå ikke foran produktet, når det er i brug, på grund af risikoen for forbrændinger.
- Sørg for, at produktet ikke er i brug, når du lægger dig til at sove.
- Sprøjt ikke vand på produktet, og rengør det ikke med våde klude.

- Brænd ikke genstande inde i produktet.
- Stil ikke produktet direkte under en stikkontakt.
- Brug kun dele og tilbehør, der anbefales af producenten.
- Stands gasstrømmen ved regulatoren efter brug, og kobl regulatoren fra gasflasken.
- Tilslut produktet til en gasflaske op til 15 kg..
- Produktet kræver en slange og en regulator. Brug kun den korrekte type slange og regulator sammen med produktet. Se gasleverandøren for lokale krav.
- Sæt gasregulatoren og gasflasken bag ved eller ved siden af produktet.
- Kontroller slangen med jævne mellemrum. Undgå at vride det fleksible rør eller slangen. Sørg for, at den ikke er bøjet, har revner eller er beskadiget, og udskift den om nødvendigt.
- Kontroller produktet og gassystemet for lækager før første brug, og hver gang du skifter gasflaske.
- Brug ikke åben ild til at teste for gaslækager.
- Brug eller opbevar ikke gasflasker, opløsningsmidler eller andre brandfarlige stoffer i nærheden af produktet, selvom det ikke er i brug.
- Produktet må kun vedligeholdes og repareres af autoriseret personale.
- Brug ikke produktet i fritidskøretøjer, fx campingvogne eller autocampere.
- Sørg for, at brandskærmen på produktet forhindrer direkte adgang til varmeelementerne, og at brandskærmen er i den rigtige position, når produktet er i brug.
- Brandskærmen yder ikke små børn og personer med handicap fuld beskyttelse.
- Brug ikke produktet i små rum, hvor der opholder sig personer, som ikke selv kan forlade rummet, medmindre de er under konstant opsyn.

3 Samlevejledning

3.1 Sådan samles produktet

1. Løft toppen, træk bundpanelet ned, og åbn sidepanelerne på produktet. (Figur 2)
2. Brug M4x8 mm-skruerne til at fastgøre toppen og sidepanelerne. (Figur 3)
3. Brug M5x10 mm-boltene til at fastgøre basen og M6-møtrikkerne til at montere hjulene under bundpanelet. (Figur 4)
4. Fastgør dækpladen på bagsiden af produktet med M5x12 mm sommerfugleskruer. (Figur 5)

4 Installation

⚠ **ADVARSEL!** Brug en godkendt regulator, der stemmer overens med gasforsyningens tryk, og brug godkendte slanger med en minimumslængde på 50 cm.

⚠ **FORSIGTIG!** Undgå, at slangen bøjes, når du slutter regulatoren til beholderen.

4.1 Sådan tilslutter du gasflasken

⚠ **FORSIGTIG!** Sørg for, at alle tilslutninger er spændt helt fast.

⚠ **FORSIGTIG! Brug** ikke smøremidler, når du fastgør gasslangen til produktet. Smøremidlerne kan forårsage blokeringer i systemet.

1. Fjern afdækningspanelet på bagsiden af produktet.
2. Tilslut slangen til gasventilen. Tilslut den anden ende af slangen til gasregulatoren.
3. Tilslut gasregulatoren til gasflasken.
4. Sæt gasflasken ind i produktet.
5. Monter dækpladen for at holde gasflasken på plads.

5 Brug

5.1 Før produktet tages i brug

⚠ **ADVARSEL!** Manglende overholdelse af denne vejledning kan medføre død eller personskade.

⚠ **ADVARSEL!** Lav en lækagetest, før du bruger produktet. Se "5.2 Sådan laver du en gaslækagetest" på side 34.

⚠ **ADVARSEL!** Brug ikke åben ild til at udføre en lækagetest.

ADVARSEL! Sluk straks for gasforsyningen, hvis du har mistanke om en gaslækage.

5.2 Sådan laver du en gaslækagetest

- Sørg for, at produktet er standset helt.
- Sørg for, at gasflaskens ventil er lukket.
- Arbejd i et område med god luftgennemstrømning.

ADVARSEL! Produktet må ikke antændes eller bruges under testen.

1. Åbn gasflaskens ventil langsomt og kun så meget, at der kommer tryk på systemet.
2. Bland vand med en lille smule opvaskemiddel, indtil det skummer lidt. Sæbevand laver bobler, hvis der er en lækage.
3. Brug ører og næse til at kontrollere for gasudslip.
4. Brug en svamp eller børste til forsigtigt at påføre sæbevandet:
   - slangeforbindelser
   - tilslutning af regulator
   - ventilsamlinger
   - synlige tilbehør
5. Hold øje med, om de påførte områder bliver ved med at lave bobler. Det viser en gaslækage.

BEMÆRK! Hvis der forekommer bobler, skal du straks lukke gasflaskens ventil.

6. Stram forbindelsen eller tilbehørene.
7. Gentag testen med sæbevand igen.

BEMÆRK! Hvis der fortsat forekommer bobler, må du ikke bruge produktet. Henvend dig til en godkendt servicetekniker.

8. Når testen er færdig, skal alle overflader tørres.

6 Sådan betjenes produktet

ADVARSEL! Hvis produktet ikke slukker: Afbryd ikke regulatoren. Flyt produktet udendørs. Lad gassen i cylinderen brænde helt ud.

- Sørg for, at der er god luftgennemstrømning i det område, hvor du skal bruge produktet, så brugen er sikker.
- Hold et vindue eller en dør åben, når produktet er i brug. Gør det også i velisolerede rum eller trækfrie rum. Brug ikke produktet i højder over 600 m.
- Flyt ikke produktet, når det er varmt, eller når det er i brug.

6.1 Sådan startes produktet

FORSIGTIG! Vågeblusset skal brænde konstant. Hvis blusset bevæger sig uregelmæssigt eller har gule spidser, skal du henvende dig til et godkendt servicecenter for at få produktet undersøgt.

BEMÆRK! Du skal trykke kontrolknappen ned for at dreje den.

BEMÆRK! Sørg for, at kontrolknappen ikke bevæger sig, når du har ændret dens position.

1. Drej ventilen på gasflasken for at åbne for gasstrømmen. Følg pilens retning på gasflasken.
2. Tryk ned, og drej kontrolknappen til positionen "tænding". (Figur 6)
3. Tryk på kontrolknappen og hold den inde i ca. 10 sekunder for at lade gassen strømme til vågeblusset og den midterste brænder.
4. Tryk på tændingsknappen 2-3 gange, mens du holder kontrolknappen nede. (Figur 7)

BEMÆRK! Hver gang du trykker på tændingsknappen, vil du høre et klik, og der vil forekomme en gnist ved vågeblusset.

5. Når vågeblusset starter, skal du holde kontrolknappen nede i 10-20 sekunder for at aktivere termoelementet.

BEMÆRK! Vågeblusset og den midterste brænder skal forblive tændt.

6. Tryk kontrolknappen ned, og drej den mod uret for at indstille til det relevante niveau: MIN, MEDIUM eller MAX.

6.2 Sådan stoppes produktet

⚠ **FORSIGTIG!** Sørg for, at vågeblusset og den midterste brænder slukkes.

1. Drej knappen til tændingspositionen.
2. Luk gasflaskens ventil helt.

7 Transport

- Lad produktet køle helt af, før du flytter det.
- Brug håndtaget, når du løfter eller flytter produktet.

8 Opbevaring

- Hvis produktet ikke skal bruges i længere tid, skal det opbevares et rent og tørt sted utilgængeligt for børn og kæledyr.
- Stop gasstrømmen ved regulatoren, og afbryd regulatoren fra gascylinderen, før du sætter produktet i opbevaring.

9 Vedligeholdelse

⚠ **ADVARSEL!** Stop produktet, og vent, til alle dele er kølet af, før du rengør eller udfører vedligeholdelse på produktet.

⚠ **ADVARSEL!** Rengør ikke produktet, når det er varmt, eller når det er i brug.

⚠ **ADVARSEL!** Produktet skal undersøges af en godkendt tekniker mindst 1 gang om året for at sikre, at det er sikkert at bruge.

⚠ **FORSIGTIG!** Brug ikke rengøringsmidler med slibemiddel.

- Rengør de udvendige overflader på produktet og gasflasken. Fjern støv eller snavs, der kan have en negativ effekt under brug.
- Støvsug forsigtigt de keramiske elementer med et mundstykke med en blød børste.

BEMÆRK! Undgå at ramme eller skrabe på de keramiske elementer. De bliver skrøbelige efter lang tids brug og kan let blive beskadiget.

9.1 Sådan skifter du gasflaske

⚠ **ADVARSEL!** Skift ikke gasflasken, når produktet er varmt, eller når det er i brug. Vent, til produktet er kølet af.

⚠ **ADVARSEL!** Udskiftning af gasflasken skal ske i et flammefrit område**.** Sørg for, at der ikke er åben ild eller varmekilder i nærheden af produktet, når du skifter gasflasken.

⚠ **ADVARSEL!** Du må ikke ryge, når du skifter gasflasken.

1. Luk for gastilførslen ved ventilen og regulatoren.
2. Fjern den tomme gasflaske fra produktet.
3. Fjern regulatoren fra den tomme flaske.
4. Sæt en fuld gasflaske i produktet.
5. Monter dækpladen for at holde gasflasken på plads.
6. Tilslut regulatoren til den nye gasflaske. Sørg for, at tilslutningen er strammet til.
7. Udfør en gaslækagetest, før du starter produktet. Se "5.2 Sådan laver du en gaslækagetest" på side 34.

10 Fejlfinding

Problem	Mulig årsag	Opgave
Vågeblusset tænder ikke automatisk.	Der er ikke nogen gnist ved elektrodeåbningen.	Sørg for, at elledningen ikke er beskadiget.
	Tændsatsen virker ikke, eller elledningen er beskadiget.	Sørg for, at tænderen fungerer korrekt.
Vågeblusset starter ikke automatisk, men den starter ved hjælp af en tændstik.	Gnistpositionen er forkert i forhold til vågeblussets gasstrøm.	Placer tændrøret igen, så gnisten møder gasstrømmen.
Produktet forbliver ikke tændt, når du slipper tændingsknappen.	Den elektromagnetiske ventil lukker, mens radiatoren er tændt.	Undersøg termoelementet. Sørg for, at termoelementsonden er i vågeblusset. Sørg for, at forbindelsen mellem termoelementet og ventilen er i orden. Hvis problemet fortsætter, skal du henvende dig til et godkendt servicecenter for at få kontrolleret den elektromagnetiske ventil.
Efter MAX-niveauet er valgt med alle tre plader tændt, brænder en eller flere plader med lav intensitet.	Der er en blokering i stråledyserne.	Fjern og rens blokeringen i stråledyserne.
	Der er en blokering i forsyningsslangen.	Fjern og rengør forsyningsslangen og stråledyserne.
Det er svært at starte produktet fra position 1 eller til position 2 eller 3.	Lufttrækken blæser væk fra den første plade.	Flyt produktet til et område, hvor det ikke er påvirket af lufttræk.
	Vågeblusset er i en forkert position.	Flyt vågeblusset i en position, så blusset når det nederste hjørne af den anden plade og den første plade.
Det lugter, som om noget er brændt.	Der mangler et stykke keramisk ildfast ler.	Undersøg hver plade, og find ud af, hvor det ildfaste ler har bevæget sig hen. Henvend dig til et autoriseret servicecenter.

11 Bortskaffelse

- Følg de lokale regler ved bortskaffelse af produktet. Brænd ikke produktet.

12 Tekniske data

Specifikation	Værdi
Gaskategori – Destinationslande: SE,NO,FI,	I3B/P(30)
Gaskategori – Destinationsland: PL	I3B/P(37)
Gastryk I3B/P(37)	G30/ G31 ved 37 mbar
Gastryk I3B/P(30)	G30 / G31 ved 30 mbar
Gastype	G30, G31
Injektorstørrelse	0,58 mm
Varmeindgang	4,2 kW (305 g/t)
Tænding	Tænding af vågeblus
Type af gasflaske	Op til 15 kg
Maksimal diameter på gascylinderen	360 mm
Påkrævet volumen af rummet	84 m^3
Ventilationsoverflade	Lavt niveau 85 cm^2
	Højt niveau 105 cm^2
Information om tilslutninger	Se bilag A*

Årsvirkningsgrad ηs			
Vare	**Symbol**	**Værdi**	**Enhed**
Årsvirkningsgrad i aktiv tilstand	$\eta_{s,\ på}$	100	%
Korrektionsfaktor (F1)	/	0	%
Korrektionsfaktor (F2)	/	1,0	%
Korrektionsfaktor (F3)	/	0	%
Korrektionsfaktor (F4)	/	0	%
Korrektionsfaktor (F5)	/	1,92	%
Mærkning af biomassefaktor	BLF	1	/
Årsvirkningsgrad η_s	η_s	89,1	%
Indeks for energieffektivitet (EEI):	EEI	89,1	%
Energieffektivitetsklasser		A	

Formularen i henhold til KOMMISSIONENS FORORDNING (EU) 2024/1103.							
Kontaktoplysninger	Jula AB Box 363, 532 24 SKARA, SVERIGE						
Modelidentifikation:	033032	CE 2575-26					
Indirekte varmefunktion (ja/nej):		Nej					
Direkte varmeydelse (kW):	4,2 kW						
Indirekte varmeydelse (kW):	N/A						
Mindste tilladt samlet længde af aftræksrør (lodret + vandret rør) (m): N/A							
Udledning af brændstof	G30			Nitrogenoxid (NOx)			
				Værdi		Enhed	
Vælg brændselstype [gasformigt/flydende]	Flydende			9		mg/kWh_{input} (GCV)	
Kontrolfunktioner for at opfylde de obligatoriske krav til miljøvenligt design i forordning (EU) 2024/1103							
Vare	**Symbol**	**Værdi**	**Enhed**	**Vare**	**Symbol**	**Værdi**	**Enhed**
Varmeydelse				Effektivitet (NCV)			
Nominel varmeydelse	P_{nom}	4,2	kW	Nytteeffekt ved nominel varme	$\eta th,nom$	100	%
Mindste varmeydelse (vejledende)	P_{min}	1,5	kW	Virkningsgrad ved minimum varmeydelse (vejledende)	$\eta th,min$	100	%
				Årsvirkningsgrad	ηs	76,1	%
Supplerende strømforbrug				**Type af varmeydelse/rumtemperaturstyring (vælg én)**			
Ved nominel varmeydelse	el_{max}	N/A	kW	Et-trinsvarmeydelse uden rumtemperaturstyring		Nej	[Ja/Nej]
Ved mindste varmeydelse	el_{min}	N/A	kW	To eller flere manuelle trin uden rumtemperaturstyring		Ja	[Ja/Nej]
Strømforbrug				Mekanisk rumtemperaturstyring		Nej	[Ja/Nej]
I slukket tilstand	P_O	N/A	W	Elektronisk rumtemperaturstyring		Nej	[Ja/Nej]
I standbytilstand	P_{sm}	N/A	W	Elektronisk rumtemperatur og døgntimer		Nej	[Ja/Nej]
I tomgangstilstand	$P_{tomgang}$	N/A	W	Elektronisk rumtemperaturstyring og ugetimer		Nej	[Ja/Nej]
I standbytilstand fra netværket	P_{nsm}	N/A	W	Andre styringsmuligheder (flere valg mulige)			
Standbytilstand med visning af information eller status		NO	[Ja/Nej]	Bevægelsessensor		Nej	[Ja/Nej]
Effektforbrug til vågeblus				Temperaturfaldssensor		Nej	[Ja/Nej]
Krav til effektforbrug til vågeblus (hvis relevant)	P_{pilot}	0,16	Kw	Telestyring		Nej	[Ja/Nej]
				Adaptiv startstyring		Nej	[Ja/Nej]
				Drifttidsbegrænsning		Nej	[Ja/Nej]
				Black bulb-sensor		Nej	[Ja/Nej]
				Styringsnøjagtighed		Nej	[Ja/Nej]

Spis treści

1 Wprowadzenie 39
1.1 Produkt ... 39
1.2 Przeznaczenie ... 39
1.3 Symbole ... 39
1.4 Przegląd produktu ... 39

2 Bezpieczeństwo 40
2.1 Definicje dotyczące bezpieczeństwa ... 40
2.2 Instrukcja bezpiecznej obsługi ... 40

3 Montaż 41
3.1 Sposób montażu ... 41

4 Montaż 41
4.1 Podłączanie butli gazowej ... 41

5 Obsługa 42
5.1 Czynności do wykonania przed rozpoczęciem użytkowania produktu ... 42
5.2 Wykonanie testu szczelności gazu ... 42

6 Obsługa produktu 42
6.1 Włączanie produktu ... 42
6.2 Zatrzymywanie produktu ... 43

7 Transport 43

8 Przechowywanie 43

9 Konserwacja 43
9.1 Wymiana butli gazowej ... 43

10 Usuwanie usterek 44

11 Utylizacja 44

12 Dane techniczne 45

1 Wprowadzenie

1.1 Produkt

Składany grzejnik na gaz LPG. Butla gazowa i reduktor nie stanowią elementu zestawu.

1.2 Przeznaczenie

OSTRZEŻENIE! Nie używaj tego produktu jako głównego źródła ogrzewania.

Produkt nadaje się do pomieszczeń z dobrą wentylacją, na przykład do przeszklonego tarasu.

1.3 Symbole

	Przed użyciem produktu należy dokładnie i ze zrozumieniem przeczytać tę instrukcję obsługi. Zachowaj instrukcję na przyszłość.
	Ostrzeżenie! Nie przykrywaj produktu.
	Ostrzeżenie! Gorące powierzchnie.
	Ostrzeżenie! Nie używaj produktu podczas snu. Gdy produkt działa, często otwieraj okna lub drzwi, aby zapewnić dobrą wentylację.
	Zużyty produkt należy przetworzyć na surowce wtórne zgodnie z obowiązującymi aktualnie przepisami.
	Niniejszy produkt spełnia wymagania stosownych dyrektyw i rozporządzeń unijnych.
	Utylizuj jak odpady elektryczne.

1.4 Przegląd produktu

Rysunek 1

1. Pozycja zapłonu
2. Zapalnik
3. Poziom – Maksymalny
4. Poziom – Średni
5. Poziom – Niski
6. Uchwyt
7. Otwór wentylacyjny
8. Pokrywa

9. Komora spalania
10. Kółko

2 Bezpieczeństwo

2.1 Definicje dotyczące bezpieczeństwa

OSTRZEŻENIE! W razie niestosowania się do niniejszej instrukcji zachodzi ryzyko śmierci lub obrażeń ciała.

PRZESTROGA! W razie niestosowania się do niniejszej instrukcji zachodzi ryzyko uszkodzenia produktu lub innych przedmiotów w jego pobliżu.

UWAGA! Informacje dotyczące postępowania w określonych sytuacjach.

2.2 Instrukcja bezpiecznej obsługi

OSTRZEŻENIE! W razie niestosowania się do niniejszej instrukcji zachodzi ryzyko śmierci lub obrażeń ciała.

OSTRZEŻENIE! Używaj produktu tylko w obszarze z dobrą wentylacją.

OSTRZEŻENIE! Nie usuwaj ani nie modyfikuj osłon. Osłona na produkcie zmniejsza ryzyko pożaru i oparzeń. Pamiętaj, że OSŁONA NIE ZAPEWNIA PEŁNEJ OCHRONY W PRZYPADKU MAŁYCH DZIECI LUB INNYCH OSÓB.

- Przed użyciem produktu zapoznaj się z ostrzeżeniami w niniejszej instrukcji, a następnie stosuj się do nich podczas używania.
- Nie używaj produktu, jeżeli jesteś zmęczony, chory lub pod wpływem środków odurzających. Powoduje to pogorszenie wzroku, koncentracji, koordynacji i oceny sytuacji.
- Nie pozwalaj na korzystanie z produktu dzieciom lub osobom, które nie wiedzą, jak go obsługiwać.
- Nie używaj produktu, jeśli jest uszkodzony.
- Nie modyfikuj produktu.
- Jeśli produkt nie będzie używany przez dłuższy czas, postępuj zgodnie z treścią w "8 Przechowywanie" na stronie 43 i "9 Konserwacja" na stronie 43.
- Produktu można używać wyłącznie zgodnie z jego przeznaczeniem.
- Upewnij się, że niżej wymienione osoby nie obsługują produktu samodzielnie:
  - Dzieci w wieku poniżej 8 lat.
  - Osoby, które nie są zaznajomione z produktem w wystarczającym stopniu.
  - Osoby z niepełnosprawnościami.
- Dzieciom nie wolno bawić się produktem.
- Dzieciom nie wolno samodzielnie czyścić ani konserwować produktu.
- Chroń dzieci i osoby z zaburzeniami funkcjonalnymi przed kontaktem z gorącymi powierzchniami.
- Nie włączaj produktu przed jego całkowitym zmontowaniem zgodnie z instrukcją.
- Nie używaj produktu w środowisku wybuchowym ani w pobliżu łatwopalnych cieczy, gazów lub pyłów.
- Nie przykrywaj produktu.
- Utrzymuj otwory wentylacyjne urządzenia w czystości, aby zapobiec jego przegrzewaniu i zmniejszyć ryzyko pożaru.
- Upewnij się, że powietrze może swobodnie krążyć wokół produktu. Nie umieszczaj produktu w miejscach o niedostatecznej cyrkulacji powietrza, np. w pobliżu ścian ani dużych przedmiotów, pod meblami lub w szafce.
- Regularnie wyrzucaj wszelkie niepożądane materiały znajdujące się w pobliżu. Kurz, brud i osady mogą spowodować, że produkt stanie się zbyt gorący.
- Nie używaj produktu w pomieszczeniach o kubaturze mniejszej niż 84 m^3, na przykład w wysokich mieszkaniach, piwnicach, apartamentach, łazienkach, piwnicach, sypialniach, przyczepach kempingowych, kamperach, łodziach itp.
- Nie używaj produktu w pobliżu wanny, prysznica ani basenu.
- Wszystkie okna i drzwi w ogrzewanym pomieszczeniu powinny być sprawne i się otwierać. Nie uszczelniaj otworów wentylacyjnych.
- Otwory wentylacyjne muszą mieć łączną powierzchnię minimum 105 cm^2.
- Gdy produkt działa, przód musi być skierowany w stronę środka pomieszczenia.
- Jeśli produkt jest umieszczony w pobliżu materiałów łatwopalnych, nie umieszczaj przedmiotów przed ani na górze produktu z powodu ryzyka pożaru.
- Nie umieszczaj produktu w pobliżu ścian, zasłon, mebli ani innych materiałów łatwopalnych. Zachowaj minimalną odległość 1 metra od materiałów łatwopalnych z każdej strony produktu.

- Nie należy przenosić działającego produktu. Uderzenia lub wstrząsy mogą aktywować funkcję zabezpieczającą produkt.
- Nie stawaj przed produktem, gdy działa, ze względu na ryzyko poparzenia.
- Gdy idziesz spać, sprawdź, czy produkt został wyłączony.
- Nie spryskuj produktu wodą ani nie czyść go wilgotnymi szmatkami.
- Nie pal przedmiotów wewnątrz produktu.
- Nie umieszczaj produktu bezpośrednio pod gniazdkiem elektrycznym.
- Używaj wyłącznie części zamiennych i akcesoriów zalecanych przez producenta.
- Po użyciu zatrzymaj przepływ gazu na reduktorze i odłącz reduktor od butli gazowej.
- Podłącz produkt do butli gazowej o masie do 15 kg.
- Produkt wymaga węża i reduktora. Używaj tylko odpowiedniego typu węża i reduktora z produktem. Skontaktuj się z dostawcą gazu w celu uzyskania lokalnych wymagań.
- Umieść reduktor gazu i butlę gazową z tyłu lub z boku produktu.
- Sprawdzaj wąż w regularnych odstępach czasu. Uważaj, żeby nie skręcić elastycznego przewodu ani węża. Upewnij się, że nie jest wygięty, nie ma pęknięć ani innych uszkodzeń; w razie potrzeby wymień go.
- Przed pierwszym użyciem oraz za każdym razem, gdy zmieniasz butlę gazową, sprawdź produkt i instalację gazową pod kątem wycieków.
- Nie używaj otwartego ognia do testowania wycieków gazu.
- Nie używaj ani nie przechowuj butli gazowych, rozpuszczalników ani innych substancji łatwopalnych w pobliżu produktu, nawet jeśli nie działa.
- Tylko personel autoryzowanego serwisu może przeprowadzać konserwację i naprawy produktu.
- Nie używaj produktu w pojazdach rekreacyjnych, takich jak przyczepy kempingowe czy kampery.
- Upewnij się, że osłona przeciwpożarowa produktu zapobiega bezpośredniemu dostępowi do elementów grzewczych i że jest w prawidłowej pozycji, gdy produkt jest używany.
- Osłona przeciwpożarowa nie zapewnia pełnej ochrony w przypadku małych dzieci i osób z niepełnosprawnościami.
- Nie używaj produktu w małych pomieszczeniach, w których przebywają osoby, które nie są w stanie opuścić pomieszczenia samodzielnie, chyba że są pod stałym nadzorem.

3 Montaż

3.1 Sposób montażu

1. Podnieś górną część, opuść dolny panel i otwórz boczne panele produktu. (Rysunek 2)
2. Zabezpiecz górny i boczne panele za pomocą śrub M4x8 mm w celu zapewnienia bezpieczeństwa. (Rysunek 3)
3. Użyj śrub M5x10 mm, żeby zapewnić bezpieczeństwo podstawy, a nakrętek M6, żeby zamontować kółka pod panelem podstawy. (Rysunek 4)
4. Przymocuj pokrywę z tyłu urządzenia za pomocą śrub motylkowych M5x12 mm. (Rysunek 5)

4 Montaż

⚠ **OSTRZEŻENIE!** Używaj atestowanego reduktora, który przystosowany jest do konkretnego ciśnienia gazu, i atestowanego węża o minimalnej długości 50 cm.

⚠ **PRZESTROGA!** Zapobiegaj zginaniu węża, gdy podłączasz reduktor do butli.

4.1 Podłączanie butli gazowej

⚠ **PRZESTROGA!** Upewnij się, że wszystkie połączenia są całkowicie dokręcone.

⚠ **PRZESTROGA!** Nie używaj środków smarnych, gdy podłączasz wąż gazowy do produktu. Środki smarne mogą powodować niedrożność instalacji.

1. Zdejmij osłonę z tyłu produktu.
2. Podłącz wąż do zaworu gazowego. Podłącz drugi koniec węża do reduktora gazu.
3. Podłącz reduktor gazu do butli gazowej.
4. Umieść butlę gazową wewnątrz produktu.
5. Załóż osłonę z powrotem, aby utrzymać butlę gazową we właściwym miejscu.

5 Obsługa

5.1 Czynności do wykonania przed rozpoczęciem użytkowania produktu

OSTRZEŻENIE! W razie niestosowania się do niniejszej instrukcji zachodzi ryzyko śmierci lub obrażeń ciała.

OSTRZEŻENIE! Przed użyciem produktu sprawdź, czy nie ma wycieków. Patrz "5.2 Wykonanie testu szczelności gazu" na stronie 42.

OSTRZEŻENIE! Nie używaj otwartego ognia do wykonania testu szczelności.

OSTRZEŻENIE! Natychmiast odłącz dopływ gazu, jeśli podejrzewasz wyciek.

5.2 Wykonanie testu szczelności gazu

- Upewnij się, że produkt jest wyłączony.
- Upewnij się, że zawór butli gazowej jest zamknięty.
- Pracuj w miejscu z dobrą wentylacją.

OSTRZEŻENIE! Nie zapalaj ani nie uruchamiaj produktu podczas testu.

1. Powoli otwórz zawór butli gazowej, tylko na tyle, aby wprowadzić ciśnienie do instalacji.
2. Wymieszaj wodę z małą ilością płynu do mycia naczyń, aż zacznie się lekko pienić. Jeśli występuje wyciek, na mydlinach pojawią się pęcherzyki.
3. Spróbuj ocenić, czy dochodzi do wycieku gazu przy użyciu wzroku i węchu.
4. Użyj gąbki lub pędzla, aby delikatnie nałożyć mydliny na:
   - połączenia węży
   - połączenie reduktora
   - złącza zaworów
   - widoczne złącza
5. Obserwuj nałożone obszary pod kątem pojawiania się pęcherzyków. Stabilne pęcherzyki wskazują na wyciek gazu.

UWAGA! Jeśli pojawią się pęcherzyki, natychmiast zamknij zawór butli gazowej.

6. Dokręć połączenie lub złącze.
7. Powtórz test z mydlinami.

UWAGA! Jeśli pęcherzyki nadal się pojawiają, nie używaj produktu. Skontaktuj się z autoryzowanym technikiem serwisowym.

8. Po zakończeniu testu osusz wszystkie powierzchnie.

6 Obsługa produktu

OSTRZEŻENIE! Jeśli urządzenie nie gaśnie: Nie odłączaj regulatora. Przenieś urządzenie na zewnątrz. Pozwól gazowi w butli spalić się całkowicie

- Aby zapewnić bezpieczną obsługę, upewnij się, że obszar, w którym będziesz używać produktu, ma dobrą wentylację.
- Podczas pracy produktu należy mieć otwarte okno lub drzwi. Dotyczy to również dobrze izolowanych lub pozbawionych przeciągów pomieszczeń. Nie używaj produktu na wysokościach powyżej 600 m.
- Nie przenoś produktu, gdy jest gorący lub gdy działa.

6.1 Włączanie produktu

PRZESTROGA! Płomień pilotujący musi palić się stabilnie. Jeśli płomień porusza się nieregularnie lub ma żółtą końcówkę, skontaktuj się z autoryzowanym serwisem i zleć sprawdzenie produktu.

UWAGA! Musisz nacisnąć pokrętło sterujące, aby włączyć.

UWAGA! Upewnij się, że pokrętło sterujące nie porusza się po zmianie jego pozycji.

1. Obróć zawór butli gazowej, aby otworzyć przepływ gazu. Postępuj zgodnie z kierunkiem strzałki na butli.
2. Naciśnij i obróć pokrętło sterujące do pozycji „zapłon". (Rysunek 6)
3. Naciśnij i przytrzymaj pokrętło sterujące przez około 10 sekund, aby gaz mógł popłynąć do palnika pilotującego i palnika centralnego.
4. Podczas trzymania pokrętła sterującego, naciśnij przycisk zapłonu 2–3 razy. (Rysunek 7)

UWAGA! Za każdym razem, gdy naciśniesz przycisk zapłonu, usłyszysz kliknięcie, a iskra pojawi się przy palniku pilotującym.

5 Gdy płomień pilotujący się zapali, trzymaj pokrętło sterujące wciśnięte przez 10–20 sekund, aby aktywować grzałkę termiczną.

UWAGA! Palnik pilotujący i palnik centralny muszą pozostać zapalone.

6 Naciśnij pokrętło sterujące i obróć je w lewo, aby ustawić na odpowiedni poziom: MIN, ŚREDNI lub MAX.

6.2 Zatrzymywanie produktu

⚠ **PRZESTROGA!** Upewnij się, że palnik pilotujący i palnik centralny się wyłączają.

1 Przekręć pokrętło do pozycji zapłonu.

2 Zamknij całkowicie zawór butli gazowej.

7 Transport

- Przed przeniesieniem produktu odczekaj, aż ten całkowicie ostygnie.
- Podnosząc lub przenosząc produkt, używaj uchwytu.

8 Przechowywanie

- Produkt, który nie będzie używany przez długi czas, należy przechowywać w czystym i suchym miejscu niedostępnym dla dzieci i zwierząt.
- Zatrzymaj przepływ gazu na regulatorze i odłącz regulator od butli gazowej przed przechowywaniem produktu.

9 Konserwacja

⚠ **OSTRZEŻENIE!** Zatrzymaj produkt i poczekaj, aż wszystkie części ostygną, zanim go wyczyścisz lub dokonasz konserwacji.

⚠ **OSTRZEŻENIE!** Nie czyść produktu, gdy jest gorący lub gdy działa.

⚠ **OSTRZEŻENIE!** Produkt musi być sprawdzany przez autoryzowany serwis przynajmniej raz w roku, aby upewnić się, że jest bezpieczny w użyciu.

⚠ **PRZESTROGA!** Nie używaj środków czyszczących o działaniu ściernym.

- Czyść zewnętrzne powierzchnie produktu i butli gazowej. Usuń kurz lub zanieczyszczenia, które mogą negatywnie wpływać na obsługę.
- Dokładnie odkurz ceramiczne elementy za pomocą miękkiej końcówki ze szczoteczką.

UWAGA! Nie uderzaj ani nie skrob ceramicznych elementów. Stają się kruche po długim użytkowaniu i mogą łatwo ulec uszkodzeniu.

9.1 Wymiana butli gazowej

⚠ **OSTRZEŻENIE!** Nie wymieniaj butli gazowej, gdy produkt jest gorący lub gdy działa. Poczekaj, aż produkt ostygnie.

⚠ **OSTRZEŻENIE!** Wymianę butli z gazem trzeba przeprowadzać w miejscu wolnym od otwartego ognia. Gdy wymieniasz butlę gazową, upewnij się, że w pobliżu produktu nie ma otwartego ognia ani źródeł ciepła.

⚠ **OSTRZEŻENIE!** Nie pal papierosów, gdy wymieniasz butlę.

1 Zamknij dopływ gazu przy zaworze i reduktorze.

2 Wyciągnij pustą butlę gazową z produktu.

3 Zdemontuj reduktor z pustej butli.

4 Włóż pełną butlę gazową do produktu.

5 Załóż osłonę z powrotem, aby utrzymać butlę gazową we właściwym miejscu.

6 Podłącz reduktor do nowej butli gazowej. Upewnij się, że połączenie jest dobrze dokręcone.

7 Wykonaj test szczelności gazu przed uruchomieniem produktu. Patrz "5.2 Wykonanie testu szczelności gazu" na stronie 42.

10 Usuwanie usterek

Problem	Możliwa przyczyna	Czynność
Palnik pilotujący nie zapala się automatycznie.	Nie ma iskry w szczelinie elektrody.	Upewnij się, że przewód elektryczny nie jest uszkodzony.
	Zapalnik nie działa lub przewód elektryczny jest uszkodzony.	Upewnij się, że zapalnik działa prawidłowo.
Zapalnik nie zapala się automatycznie, ale zapala się przy pomocy zapałki.	Położenie iskry jest nieprawidłowe w stosunku do przepływu gazu pilotującego.	Przesuń świecę zapłonową tak, aby iskra spotkała się z przepływem gazu.
Produkt gaśnie, gdy zwolnisz przycisk zapłonu.	Zawór elektromagnetyczny zamyka się, gdy grzejnik jest włączony.	Sprawdź termoparę. Upewnij się, że sonda termopary znajduje się w płomieniu pilotującym. Upewnij się, że połączenie między termoparą a zaworem jest dobre. Jeśli problem będzie się utrzymywał, skontaktuj się z autoryzowanym serwisem w celu sprawdzenia zaworu elektromagnetycznego.
Po wybraniu poziomu MAX, przy wszystkich trzech płytkach zapalonych, przynajmniej jedna płytka pali się z niską intensywnością.	W dyszach natryskowych jest niedrożność.	Usuń i wyczyść niedrożność w dyszach natryskowych.
	W rurze zasilającej jest niedrożność.	Usuń i wyczyść rurę zasilającą oraz dysze natryskowe.
Trudno jest uruchomić produkt z pozycji 1 lub z pozycji 2 lub 3.	Przewiew powietrza odpycha od pierwszej płytki.	Przenieś produkt w miejsce, aby przewiew powietrza nie wpływał na niego.
	Płomień pilotujący jest w nieprawidłowej pozycji.	Przesuń płomień pilotujący tak, aby dotarł do dolnego rogu drugiej płytki i pierwszej płytki.
Czuć zapach spalania.	Brakuje kawałka ceramiki ogniotrwałej.	Sprawdź każdą płytkę i znajdź, gdzie ceramika ogniotrwała została przesunięta. Skontaktuj się z autoryzowanym punktem serwisowym.

11 Utylizacja

- Pamiętaj, aby postępować zgodnie z lokalnymi przepisami dotyczącymi utylizacji. Nie spalaj produktu.

12 Dane techniczne

Specyfikacja	Wartość
Kategoria gazu – Kraje docelowe: SE,NO,FI,	I3B/P(30)
Kategoria gazu – Kraj docelowy: PL	I3B/P(37)
Ciśnienie gazu I3B/P(37)	G30/G31 przy 37 mbar
Ciśnienie gazu I3B/P(30)	G30/G31 przy 30 mbar
Rodzaj gazu	G30, G31
Rozmiar wtryskiwacza	0,58 mm
Moc wejściowa	4,2 kW (305g/h)
Zapłon	Zapłon palnika pilotującego
Typ butli	Do 15 kg
Maksymalny rozmiar średnicy butli gazowej	360 mm
Wymagana kubatura pomieszczenia	84 m^3
Wentylowana powierzchnia	Niski poziom 85 cm^2
	Wysoki poziom 105 cm^2
Informacje o złączach	Zobacz załącznik A*

Sezonowa efektywność energetyczna ogrzewania pomieszczeń η_s			
Parametr	**Symbol**	**Wartość**	**Jednostka**
Sezonowa efektywność energetyczna ogrzewania pomieszczeń w trybie aktywnym	$\eta_{s,\ on}$	100	%
Współczynnik korekcyjny (F1)	/	0	%
Współczynnik korekcyjny (F2)	/	1,0	%
Współczynnik korekcyjny (F3)	/	0	%
Współczynnik korekcyjny (F4)	/	0	%
Współczynnik korekcyjny (F5)	/	1,92	%
Współczynnik biomass label factor	BLF	1	/
Sezonowa efektywność energetyczna ogrzewania pomieszczeń η_s	η_s	89,1	%
Wskaźnik efektywności energetycznej (EEI):	EEI	89,1	%
Klasy efektywności energetycznej		A	

Formularz zgodny z ROZPORZĄDZENIEM KOMISJI (UE) 2024/1103.

Dane kontaktowe	Jula AB, Box 363, 532 24, SKARA, SZWECJA						
Identyfikator(y) modelu:	033032	CE 2575-26					
Funkcja ogrzewania pośredniego (Tak/Nie):		Nie					
Bezpośrednia moc cieplna (kW):	4,2 kW						
Pośrednia moc cieplna (kW):	NIE DOTYCZY						
Minimalna całkowita długość rury kanału spalinowego (rura pionowa + pozioma) (m): NIE DOTYCZY							
Emisja spalin	G30			Tlenki azotu (NOx)			
					Wartość	Jednostka	
Wybierz rodzaj paliwa [gazowe/płynne]	płynne				9	mg/kWh_{input} (GCV)	
Funkcje regulacji niezbędne do spełnienia obowiązkowych wymagań dotyczących ekoprojektu określonych w rozporządzeniu (UE) 2024/1103							
Parametr	**Symbol**	**Wartość**	**Jednostka**	**Parametr**	**Symbol**	**Wartość**	**Jednostka**
Moc cieplna				Efektywność (NCV)			
Nominalna moc cieplna	P_{nom}	4.2	kW	Użyteczna wydajność przy nominalnym cieple	$\eta th,nom$	100	%
Minimalna moc cieplna (orientacyjna)	P_{min}	1,5	kW	Sprawność użytkowa przy minimalnej mocy cieplnej (orientacyjna)	$\eta th,min$	100	%
				Sezonowa efektywność energetyczna ogrzewania pomieszczeń	ηs	76,1	%
Zużycie energii elektrycznej na potrzeby własne				**Typ mocy cieplnej / regulacja temperatury w pomieszczeniu (wybierz jeden)**			
Nominalna moc cieplna	el_{max}	NIE DOTYCZY	kW	Jednostopniowa moc cieplna bez regulacji temperatury w pomieszczeniu		Nie	[Tak/Nie]
Przy minimalnej mocy cieplnej	el_{min}	NIE DOTYCZY	kW	Co najmniej dwa ręczne stopnie bez regulacji temperatury w pomieszczeniu		Tak	[Tak/Nie]
Pobór energii				Mechaniczna regulacja temperatury w pomieszczeniu za pomocą termostatu		Nie	[Tak/Nie]
W trybie wyłączenia	P_O	NIE DOTYCZY	W	Elektroniczna regulacja temperatury w pomieszczeniu		Nie	[Tak/Nie]
W trybie czuwania	P_{sm}	NIE DOTYCZY	W	Elektroniczna regulacja temperatury w pomieszczeniu ze sterownikiem dobowym		Nie	[Tak/Nie]
W trybie bezczynności	P_{idle}	NIE DOTYCZY	W	Elektroniczna regulacja temperatury w pomieszczeniu ze sterownikiem tygodniowym		Nie	[Tak/Nie]
W trybie czuwania przy podłączeniu do sieci	P_{nsm}	NIE DOTYCZY	W	Inne opcje regulacji (możliwość wielokrotnego wyboru)			
Tryb czuwania z wyświetlaniem informacji lub statusu		NIE	[Tak/Nie]	Wykrywanie obecności		Nie	[Tak/Nie]
Zapotrzebowanie na energię stałego płomienia pilotującego				Wykrywanie otwartego okna		Nie	[Tak/Nie]
Zapotrzebowanie na energię płomienia pilotującego (jeśli jest)	P_{pilot}	0,16	kW	Opcje regulacji na odległość		Nie	[Tak/Nie]
				Adaptacyjna regulacja startu		Nie	[Tak/Nie]
				Ograniczenie czasu pracy		Nie	[Tak/Nie]
				Czujnik ciepła promieniowania		Nie	[Tak/Nie]
				Precyzja regulacji		Nie	[Tak/Nie]

Inhaltsverzeichnis

1 Einführung 47
1.1 Das Produkt 47
1.2 Zweckgebundene Nutzung 47
1.3 Symbole 47
1.4 Produktübersicht 47

2 Sicherheit 48
2.1 Sicherheitshinweise 48
2.2 Sicherheitshinweise für die Bedienung 48

3 Montage 49
3.1 So montieren Sie das Produkt 49

4 Installation 49
4.1 So schließen Sie die Gasflasche an 49

5 Verwendung 50
5.1 Vor der Inbetriebnahme 50
5.2 So führen Sie einen Gaslecktest durch 50

6 So verwenden Sie das Produkt 50
6.1 So starten Sie das Produkt 50
6.2 So stoppen Sie das Produkt 51

7 Transport 51

8 Lagerung 51

9 Wartung 51
9.1 So wechseln Sie die Gasflasche 51

10 Fehlersuche 52

11 Entsorgung 53

12 Technische Daten 53

1 Einführung

1.1 Das Produkt

Das Produkt ist ein faltbarer LPG-Gasheizer. Gasflasche und Regler sind nicht enthalten.

1.2 Zweckgebundene Nutzung

⚠ **WARNUNG!** Verwenden Sie dieses Produkt nicht als Hauptheizquelle.

Das Produkt ist für Räume mit einer guten Luftzirkulation geeignet, zum Beispiel für einen verglasten Wintergarten.

1.3 Symbole

	Lesen Sie die Betriebsanleitung sorgfältig durch und stellen Sie sicher, dass Sie die Anweisungen verstanden haben, bevor Sie das Produkt verwenden. Bewahren Sie die Anweisungen zum späteren Nachschlagen auf.
	Warnung! Decken Sie das Produkt nicht ab.
	Warnung! Heiße Oberflächen.
	Warnung! Verwenden Sie das Produkt nicht, wenn Sie schlafen. Während des Betriebs des Produkts Fenster oder Türen regelmäßig öffnen, um für eine gute Luftzirkulation zu sorgen.
	Das Produkt muss gemäß den geltenden Vorschriften recycelt werden.
	Dieses Produkt entspricht den geltenden EU-Richtlinien und -Vorschriften.
	Als Elektroschrott entsorgen.

1.4 Produktübersicht

Abbildung 1

1. Zündposition
2. Zündung
3. Stufe – Maximum
4. Stufe – Mittel
5. Stufe – Niedrig
6. Griff

7. Belüftungsöffnung
8. Schutzvorrichtung
9. Brennkammer
10. Rolle

2 Sicherheit

2.1 Sicherheitshinweise

⚠ **WARNUNG!** Wenn Sie diese Anweisungen nicht befolgen, besteht Lebens- und Verletzungsgefahr.

⚠ **ACHTUNG!** Wenn Sie diese Anweisungen nicht befolgen, besteht die Gefahr, dass das Produkt, andere Materialien oder der angrenzende Bereich beschädigt werden.

HINWEIS! Informationen, die in einer bestimmten Situation notwendig sind.

2.2 Sicherheitshinweise für die Bedienung

⚠ **WARNUNG!** Wenn Sie diese Anweisungen nicht befolgen, besteht Lebens- und Verletzungsgefahr.

⚠ **WARNUNG!** Verwenden Sie das Produkt nur an einem Ort mit guter Luftzirkulation.

⚠ **WARNUNG!** Schutzvorrichtungen nicht entfernen oder verändern. Die Schutzvorrichtung am Produkt verhindert das Risiko von Feuer und Verbrennungen. Denken Sie daran, dass DAS SCHUTZGITTER KEINEN VOLLSTÄNDIGEN SCHUTZ FÜR KLEINE KINDER ODER ANDERE PERSONEN BIETET.

- Lesen und beachten Sie die Warnhinweise vor der Verwendung.
- Verwenden Sie das Produkt nicht, wenn Sie müde, krank oder berauscht sind. Dadurch werden Ihr Sehvermögen, Ihre Wachsamkeit, Ihre Koordination und Ihr Urteilsvermögen beeinträchtigt.
- Überlassen Sie die Benutzung des Produkts nicht Kindern oder Personen, die mit der Bedienung des Produkts nicht vertraut sind.
- Verwenden Sie das Produkt niemals, wenn es defekt ist.
- Nehmen Sie keine Änderungen an dem Produkt vor.
- Wenn das Produkt über einen längeren Zeitraum nicht verwendet wird, siehe „8 Lagerung“ auf Seite 51 und „9 Wartung“ auf Seite 51.
- Verwenden Sie das Produkt nur für die angegebene Funktion.
- Stellen Sie sicher, dass folgende Personen das Produkt nicht selbstständig bedienen:
  - Kinder unter 8 Jahren.
  - Personen, die nicht ausreichend mit dem Produkt vertraut sind.
  - Menschen mit Behinderungen.
- Kinder dürfen nicht mit dem Produkt spielen.
- Kinder dürfen das Produkt nicht selbstständig reinigen oder warten.
- Halten Sie Kinder und Personen mit Funktionsstörungen von heißen Oberflächen fern.
- Starten Sie das Produkt erst, wenn es vollständig installiert ist. Siehe Anleitung.
- Verwenden Sie das Produkt nicht in einer explosiven Umgebung oder in der Nähe von brennbaren Flüssigkeiten, Gasen oder Staub.
- Decken Sie das Produkt nicht ab.
- Halten Sie die Belüftungsöffnungen des Produkts sauber, um eine Überhitzung zu vermeiden und das Brandrisiko zu verringern.
- Stellen Sie sicher, dass die Luft frei um das Produkt zirkulieren kann. Stellen Sie das Produkt nicht in der Nähe von Wänden oder großen Gegenständen, unter Möbeln oder in einem Schrank auf, wo keine ausreichende Luftzirkulation gegeben ist.
- Entfernen Sie unerwünschte Gegenstände in regelmäßigen Abständen. Staub, Schmutz und Ablagerungen können dazu führen, dass das Produkt zu heiß wird.
- Verwenden Sie das Produkt nicht in Räumen mit einer Fläche von weniger als 84 m^3, z. B. in Hochhäusern, Kellern, Wohnungen, Badezimmern, Schlafzimmern, Wohnwagen, Wohnmobilen, Booten oder ähnlichem.
- Verwenden Sie das Produkt nicht in der Nähe einer Badewanne, Dusche oder eines Pools.
- Halten Sie alle Türen und Fenster des Zimmers frei zugänglich. Verschließen Sie die Lüftungsöffnungen nicht.
- Die Lüftungsöffnungen müssen eine Gesamtfläche von mindestens 105 cm^2 haben.
- Wenn das Produkt in Betrieb ist, muss die Vorderseite zur Mitte des Raumes zeigen.
- Stellen Sie keine Gegenstände vor oder auf das Produkt, denn es besteht Brandgefahr, wenn das Produkt in der Nähe von brennbaren Materialien aufgestellt wird.

- Stellen Sie das Produkt nicht in der Nähe von Wänden, Vorhängen, Möbeln oder anderen brennbaren Materialien auf. Halten Sie auf allen Seiten des Produkts einen Mindestabstand von 1 Meter zu brennbaren Materialien ein.
- Bewegen Sie das Produkt nicht, wenn es in Betrieb ist. Erschütterungen oder Stöße können die Sicherheitsvorrichtung auslösen.
- Stellen Sie sich nicht vor das Produkt, wenn es in Betrieb ist, da Verbrennungsgefahr besteht.
- Stellen Sie sicher, dass das Produkt nicht in Betrieb ist, wenn Sie schlafen gehen.
- Sprühen Sie kein Wasser auf das Produkt und reinigen Sie es nicht mit nassen Tüchern.
- Verbrennen Sie keine Gegenstände im Inneren des Produkts.
- Stellen Sie das Produkt nicht direkt unter eine Steckdose.
- Verwenden Sie nur die vom Hersteller empfohlenen Teile und Zubehörteile.
- Stoppen Sie nach dem Gebrauch die Gaszufuhr am Regler und trennen Sie den Regler von der Gasflasche.
- Schließen Sie das Produkt an eine Gasflasche bis zu 15 kg an.
- Für das Produkt benötigen Sie einen Schlauch und einen Regler. Verwenden Sie ausschließlich den richtigen Schlauch- und Atemreglertyp für das Produkt. Informieren Sie sich bei Ihrem Gaslieferanten über die örtlichen Anforderungen.
- Bringen Sie den Gasregler und die Gasflasche an der Rückseite oder an der Seite des Produkts an.
- Überprüfen Sie den Schlauch in regelmäßigen Abständen. Verhindern Sie ein Verdrehen der flexiblen Rohre oder Schläuche. Vergewissern Sie sich, dass er nicht verbogen, rissig oder beschädigt ist, und ersetzen Sie ihn gegebenenfalls.
- Prüfen Sie vor dem ersten Gebrauch und jedes Mal, wenn Sie die Gasflasche wechseln, das Gerät und das Gassystem auf undichte Stellen.
- Verwenden Sie keine offene Flamme, um die Gaslecks zu prüfen.
- Verwenden oder bewahren Sie keine Gasflaschen, Lösungsmittel oder andere entflammbare Stoffe in der Nähe des Geräts auf, auch wenn es nicht in Betrieb ist.
- Nur zugelassenes Personal darf die Reinigung und Wartung des Geräts durchführen.
- Verwenden Sie das Produkt nicht in Freizeitfahrzeugen wie z. B. Wohnwagen oder Wohnmobilen.
- Vergewissern Sie sich, dass der Feuerschutz des Geräts den direkten Zugang zu den Heizelementen verhindert und dass sich der Feuerschutz in der richtigen Position befindet, wenn das Gerät in Gebrauch ist.
- Der Feuerschutz bietet keinen vollständigen Schutz für kleine Kinder und Menschen mit Behinderungen.
- Verwenden Sie das Produkt nicht in kleinen Räumen, in denen sich Personen befinden, die den Raum nicht ohne Hilfe verlassen können, es sei denn, sie werden ständig beaufsichtigt.

3 Montage

3.1 So montieren Sie das Produkt

1. Heben Sie das Oberteil an, ziehen Sie die Bodenplatte herunter und öffnen Sie die Seitenteile des Geräts. (Abbildung 2)
2. Verwenden Sie die M4x8 mm Schrauben, um die Oberseite und die Seitenwände zu sichern. (Abbildung 3)
3. Verwenden Sie die M5x10 mm Schrauben zur Sicherung des Sockels und die M6 Muttern zur Montage der Rollen unter der Bodenplatte. (Abbildung 4)
4. Befestigen Sie die Abdeckplatte auf der Rückseite des Geräts mit M5x12 mm Schmetterlingsschrauben. (Abbildung 5)

4 Installation

⚠ **WARNUNG!** Verwenden Sie einen zugelassenen Regler, der mit dem Gasversorgungsdruck übereinstimmt, und verwenden Sie zugelassene Schläuche mit einer Mindestlänge von 50 cm.

⚠ **ACHTUNG!** Verhindern Sie, dass der Schlauch geknickt wird, wenn Sie den Atemregler an den Behälter anschließen.

4.1 So schließen Sie die Gasflasche an

⚠ **ACHTUNG!** Stellen Sie sicher, dass alle Verbindungen gut festgezogen sind.

⚠ **ACHTUNG!** Verwenden Sie keine Schmiermittel, wenn Sie den Gasschlauch an das Gerät anschließen. Die Schmiermittel können zu Verstopfungen im System führen.

1. Entfernen Sie die Abdeckplatte auf der Rückseite des Geräts.
2. Schließen Sie den Schlauch an das Gasventil an. Schließen Sie das andere Ende des Schlauches an den Gasregler an.
3. Schließen Sie den Gasdruckregler an die Gasflasche an.
4. Stellen Sie die Gasflasche in das Gerät.
5. Bringen Sie die Abdeckplatte an, um die Gasflasche in Position zu halten.

5 Verwendung

5.1 Vor der Inbetriebnahme

⚠ **WARNUNG!** Wenn Sie diese Anweisungen nicht befolgen, besteht Lebens- und Verletzungsgefahr.

⚠ **WARNUNG!** Führen Sie einen Lecktest durch, bevor Sie das Produkt verwenden. Siehe „5.2 So führen Sie einen Gaslecktest durch“ auf Seite 50.

⚠ **WARNUNG!** Verwenden Sie keine offene Flamme für einen Lecktest.

⚠ **WARNUNG!** Stellen Sie die Gaszufuhr sofort ab, wenn Sie ein Gasleck vermuten.

5.2 So führen Sie einen Gaslecktest durch

- Stellen Sie sicher, dass das Produkt ausgeschaltet ist.
- Stellen Sie sicher, dass das Gasflaschenventil geschlossen ist.
- Arbeiten Sie in einem Bereich mit guter Luftzirkulation.

⚠ **WARNUNG!** Zünden Sie das Produkt während des Tests nicht an und betreiben Sie es nicht.

1. Öffnen Sie das Ventil der Gasflasche langsam, nur so weit, dass ein Druck im System entsteht.
2. Mischen Sie Wasser mit einer kleinen Menge Spülmittel, bis es leicht schaumig wird. Das Seifenwasser produziert Blasen, wenn ein Leck vorhanden ist.
3. Benutzen Sie Ohren und Nase, um nach Gaslecks zu suchen.
4. Verwenden Sie einen Schwamm oder eine Bürste, um die Seifenlauge vorsichtig aufzutragen auf:
   - Schlauchverbindungen
   - Regleranschluss
   - Ventilverbindungen
   - sichtbare Beschläge
5. Beobachten Sie die aufgetragenen Stellen auf kontinuierliche Blasenbildung, da diese auf ein Gasleck hinweisen.

HINWEIS! Wenn sich Blasen bilden, schließen Sie sofort das Gasflaschenventil.

6. Ziehen Sie die Verbindung oder den Anschluss fest.
7. Wiederholen Sie den Test noch einmal mit Seifenwasser.

HINWEIS! Wenn sich weiterhin Blasen bilden, verwenden Sie das Produkt nicht. Wenden Sie sich an einen zugelassenen Servicetechniker.

8. Wenn der Test abgeschlossen ist, trocknen Sie alle Oberflächen.

6 So verwenden Sie das Produkt

⚠ **WARNUNG!** Wenn das Produkt nicht erlischt: Trennen Sie den Druckregler nicht. Bringen Sie das Produkt ins Freie. Lassen Sie das Gas in der Flasche vollständig abbrennen.

- Um einen sicheren Betrieb zu gewährleisten, stellen Sie sicher, dass der Raum, in dem Sie das Gerät verwenden, über eine gute Luftzirkulation verfügt.
- Halten Sie ein Fenster oder eine Tür offen, wenn das Gerät in Betrieb ist. Tun Sie dies auch in gut isolierten Räumen und in zugluftfreien. Verwenden Sie das Produkt nicht in Höhen über 600 m.
- Bewegen Sie das Gerät nicht, wenn es heiß ist oder wenn es in Betrieb ist.

6.1 So starten Sie das Produkt

⚠ **ACHTUNG!** Die Zündflamme muss gleichmäßig brennen. Wenn sich die Flamme unregelmäßig bewegt oder eine gelbe Spitze aufweist, wenden Sie sich an ein zugelassenes Servicezentrum, um das Gerät überprüfen zu lassen.

HINWEIS! Sie müssen den Drehknopf nach unten drücken, um ihn zu drehen.

HINWEIS! Achten Sie darauf, dass sich der Drehknopf nicht bewegt, nachdem Sie die Position des Drehknopfes geändert haben.

1. Drehen Sie das Ventil der Gasflasche, um den Gasfluss zu öffnen. Beachten Sie die Pfeilrichtung auf der Gasflasche.
2. Drücken Sie den Drehknopf nach unten und drehen Sie ihn auf die Position „Zündung". (Abbildung 6)
3. Halten Sie den Drehknopf ca. 10 Sekunden lang gedrückt, damit das Gas zum Zündbrenner und zum mittleren Brenner strömt.
4. Während Sie den Drehknopf halten, drücken Sie den Zündknopf 2-3 Mal. (Abbildung 7)

HINWEIS! Jedes Mal, wenn Sie den Zündknopf drücken, hören Sie ein Klicken und ein Funke erscheint am Zündbrenner.

5. Wenn die Zündflamme beginnt, halten Sie den Drehknopf 10-20 Sekunden lang gedrückt, um das Thermoelement zu aktivieren.

HINWEIS! Der Zündbrenner und der mittlere Brenner müssen eingeschaltet bleiben.

6. Drücken Sie den Drehknopf nach unten und drehen Sie ihn gegen den Uhrzeigersinn, um die gewünschte Stufe einzustellen: MIN, MEDIUM oder MAX.

6.2 So stoppen Sie das Produkt

⚠ **ACHTUNG!** Vergewissern Sie sich, dass der Zündbrenner und der mittlere Brenner erloschen sind.

1. Drehen Sie den Drehknopf in die Zündposition.
2. Schließen Sie das Ventil der Gasflasche vollständig.

7 Transport

- Lassen Sie das Produkt vollständig abkühlen, bevor Sie es transportieren.
- Benutzen Sie den Griff, wenn Sie das Produkt anheben oder bewegen.

8 Lagerung

- Wenn das Produkt über einen längeren Zeitraum nicht verwendet wird, bewahren Sie es an einem sauberen und trockenen Ort auf, zu dem Kinder und Haustiere keinen Zugang haben.
- Stoppen Sie den Gasfluss am Druckregler und trennen Sie den Druckregler von der Gasflasche, bevor Sie das Produkt lagern.

9 Wartung

⚠ **WARNUNG!** Halten Sie das Gerät an und warten Sie, bis alle Teile abgekühlt sind, bevor Sie das Gerät reinigen oder warten.

⚠ **WARNUNG!** Reinigen Sie das Gerät nicht, wenn es heiß ist oder wenn es in Betrieb ist.

⚠ **WARNUNG!** Das Produkt muss mindestens 1 Mal pro Jahr von einem zugelassenen Techniker überprüft werden, um sicherzustellen, dass es sicher zu verwenden ist.

⚠ **ACHTUNG!** Verwenden Sie keine Scheuermittel.

- Reinigen Sie die Außenflächen des Produkts und der Gasflasche. Entfernen Sie Staub oder Ablagerungen, die sich negativ auf den Betrieb auswirken können.
- Reinigen Sie die Keramikelemente vorsichtig mit einer weichen Bürste.

HINWEIS! Schlagen oder kratzen Sie nicht an den Keramikelementen. Sie werden nach längerem Gebrauch brüchig und können leicht beschädigt werden.

9.1 So wechseln Sie die Gasflasche

⚠ **WARNUNG!** Wechseln Sie die Gasflasche nicht aus, wenn das Gerät heiß ist oder wenn es in Betrieb ist. Warten Sie, bis das Produkt abgekühlt ist.

⚠ **WARNUNG!** Das Auswechseln der Gasflasche muss in einem flammenfreien Bereich erfolgen. Achten Sie darauf, dass sich keine offenen Flammen oder Wärmequellen in der Nähe des Geräts befinden, wenn Sie die Gasflasche wechseln.

⚠ **WARNUNG!** Rauchen Sie nicht, wenn Sie die Flasche wechseln.

1. Drehen Sie den Gasfluss am Ventil und am Regler ab.

2. Nehmen Sie die leere Gasflasche aus dem Gerät.
3. Entfernen Sie den Regler von der leeren Flasche.
4. Stellen Sie eine volle Gasflasche in das Gerät.
5. Bringen Sie die Abdeckplatte an, um die Gasflasche in Position zu halten.
6. Schließen Sie den Regler an die neue Gasflasche an. Vergewissern Sie sich, dass der Anschluss fest angezogen ist.
7. Führen Sie einen Gaslecktest durch, bevor Sie das Produkt in Betrieb nehmen. Siehe „5.2 So führen Sie einen Gaslecktest durch“ auf Seite 50.

10 Fehlersuche

Problem	Mögliche Ursache	Aktion
Der Zündbrenner zündet nicht automatisch.	Es gibt keinen Funken am Elektrodenabstand.	Stellen Sie sicher, dass das Stromkabel nicht beschädigt ist.
	Der Zünder funktioniert nicht oder das elektrische Kabel ist beschädigt.	Vergewissern Sie sich, dass der Zünder richtig funktioniert.
Der Zündbrenner startet nicht automatisch, aber mit Hilfe eines Streichholzes.	Die Funkenposition ist im Verhältnis zum Pilotgasfluss falsch.	Positionieren Sie die Zündkerze wieder so, dass der Funke auf den Gasstrom trifft.
Das Produkt bleibt nicht eingeschaltet, wenn Sie den Zündknopf loslassen.	Das elektromagnetische Ventil schließt sich, wenn die Heizung eingeschaltet ist.	Untersuchen Sie das Thermoelement. Vergewissern Sie sich, dass sich der Thermoelementfühler in der Zündflamme befindet. Vergewissern Sie sich, dass die Verbindung zwischen dem Thermoelement und dem Ventil gut ist. Wenn das Problem weiterhin besteht, wenden Sie sich an ein zugelassenes Servicezentrum, um das elektromagnetische Ventil zu überprüfen.
Nachdem die Stufe MAX ausgewählt wurde und alle drei Platten leuchten, brennen eine oder mehrere Platten mit geringer Intensität.	Die Düsen sind verstopft.	Entfernen und säubern Sie die Verstopfung in den Düsen.
	Es gibt eine Verstopfung im Zufuhrschlauch.	Entfernen und reinigen Sie den Zufuhrschlauch und die Düsen.
Es ist schwierig, das Produkt von Position 1 oder Position 2 oder 3 zu starten.	Der Luftzug bläst von der ersten Platte weg.	Stellen Sie das Produkt an einem Ort auf, an dem es nicht durch Luftzug beeinträchtigt wird.
	Die Zündflamme befindet sich in einer falschen Position.	Bringen Sie die Zündflamme in eine Position, in der die Flamme die untere Ecke der zweiten Platte und der ersten Platte erreicht.
Es riecht nach Verbrennung.	Es fehlt ein Stück Schamottestein.	Untersuchen Sie jede Platte und finden Sie heraus, wo die Schamotte fehlt. Wenden Sie sich an ein autorisiertes Servicecenter.

11 Entsorgung

- Stellen Sie sicher, dass Sie die örtlichen Vorschriften befolgen, wenn Sie das Produkt entsorgen. Produkt nicht verbrennen.

12 Technische Daten

Spezifikation	Wert
Gaskategorie – Zielländer: SE,NO,FI,	I3B/P(30)
Gaskategorie – Zielland: PL	I3B/P(37)
Gasdruck I3B/P(37)	G30/ G31 bei 37 mbar
Gasdruck I3B/P(30)	G30 / G31 bei 30 mbar
Gasart	G30, G31
Größe des Injektors	0,58 mm
Wärmezufuhr	4,2 kW (305 g/h)
Zündung	Zündung des Pilotbrenners
Typ des Zylinders	Bis zu 15 kg
Maximale Größe des Gasflaschendurchmessers	360 mm
Erforderliches Volumen des Raums	84 m^3
Belüftungsfläche	Niedrige Stufe 85 cm^2
	Hohe Stufe 105 cm^2
Informationen über Anschlüsse	Siehe Anhang A*

Die saisonale Raumheizungsenergieeffizienz ηs			
Artikel	**Symbol**	**Wert**	**Einheit**
Die saisonale Raumheizungsenergieeffizienz im aktiven Modus	$\eta_{s,\ auf}$	100	%
Korrekturfaktor (F1)	/	0	%
Korrekturfaktor (F2)	/	1,0	%
Korrekturfaktor (F3)	/	0	%
Korrekturfaktor (F4)	/	0	%
Korrekturfaktor (F5)	/	1,92	%
Biomasse-Label-Faktor	BLF	1	/
Die saisonale Raumheizungsenergieeffizienz ηs	ηs	89,1	%
Energie-Effizienz-Index (EEI):	EEI	89,1	%
Energie-Effizienzklassen		A	

Das Formular gemäß der VERORDNUNG (EU) 2024/1103 der KOMMISSION.							
Kontaktangaben	Jula AB, Box 363, 532 24 Skara, Schweden						
Modellkennung(en):	033032	CE 2575-26					
Indirekte Heizfunktion (Ja/Nein):		Nein					
Indirekte Heizleistung (kW):	4.2 kW						
Indirekte Heizleistung (kW):	N.a.						
Minimal zulässige Gesamtlänge des Abgaskanals (senkrechtes und waagerechtes Rohr) (m): N.a.							
Treibstoff-Emission	G30				Stickstoffoxide (NOx)		
					Wert	Einheit	
Kraftstoffart [gasförmig/flüssig] auswählen	flüssig				9	mg/kWh_{input} (GCV)	
Regelungsfunktionen, die zur Erfüllung der verbindlichen Ökodesign-Anforderungen der Verordnung (EU) 2024/1103 erforderlich sind							
Artikel	**Symbol**	**Wert**	**Einheit**	**Artikel**	**Symbol**	**Wert**	**Einheit**
Heizleistung				Effizienz (NCV)			
Nennwärmeleistung	P_{Nenn}	4,2	kW	Nutzbarer Wirkungsgrad bei Nennwärme	$\eta th,nom$	100	%
Minimale Heizleistung (Richtwert)	P_{min}	1,5	kW	Nützlicher Wirkungsgrad bei minimaler Heizleistung (indikativ)	$\eta th,min$	100	%
				Saisonale Raumheizungs-energieeffizienz	ηs	76,1	%
Verbrauch von Hilfsstrom				**Art der Heizleistung/Raumtemperaturregelung (eine auswählen)**			
Bei Nennwärmeleistung	el_{max}	N.a.	kW	Einstufige Heizleistung, keine Raumtemperaturregelung		Nein	[Ja/Nein]
Bei minimaler Heizleistung	el_{min}	N.a.	kW	Zwei oder mehr manuelle Stufen, keine Raumtemperaturregelung		Ja	[Ja/Nein]
Energieverbrauch				Mechanische Thermostat-Raumtemperaturregelung		Nein	[Ja/Nein]
Im Aus-Modus	P_o	N.a.	W	Elektronische Raumtemperaturregelung		Nein	[Ja/Nein]
Im Standby-Modus	P_{sm}	N.a.	W	Elektronische Raumtemperatur plus Tageszeitschaltuhr		Nein	[Ja/Nein]
Im Ruhe-Modus	P_{idle}	N.a.	W	Elektronische Raumtemperatur plus Wochentimer		Nein	[Ja/Nein]
Im vernetzten Standby-Modus	P_{nsm}	N.a.	W	Andere Steuerungsmöglichkeit (Mehrfachauswahl möglich)			
Standby-Modus mit Anzeige von Informationen oder Status		NO	[Ja/Nein]	Erkennung der Anwesenheit		Nein	[Ja/Nein]
Leistungsbedarf der permanenten Zündflamme				Erkennung offener Fenster		Nein	[Ja/Nein]
Leistungsbedarf der Zündflamme (falls zutreffend)	P_{Pilot}	0,16	kW	Distanzkontrollmöglichkeiten		Nein	[Ja/Nein]
				Adaptive Startkontrolle		Nein	[Ja/Nein]
				Betriebszeitbegrenzung		Nein	[Ja/Nein]
				„Black Bulb"-Sensor		Nein	[Ja/Nein]
				Kontrollgenauigkeit		Nein	[Ja/Nein]

Sisällysluettelo

1 Johdanto 55
1.1 Tuote 55
1.2 Käyttötarkoitus 55
1.3 Symbolit 55
1.4 Tuotteen yleiskuvaus 55

2 Turvallisuus 56
2.1 Turvallisuusmääräykset 56
2.2 Käytön turvaohjeet 56

3 Kokoaminen 57
3.1 Tuotteen kokoaminen 57

4 Asennus 57
4.1 Kaasupullon liittäminen 57

5 Käyttö 57
5.1 Toimenpiteet ennen tuotteen käyttöä 57
5.2 Kaasun vuototestin tekeminen 58

6 Tuotteen käyttäminen 58
6.1 Tuotteen käynnistäminen 58
6.2 Tuotteen pysäyttäminen 58

7 Kuljettaminen 59

8 Säilyttäminen 59

9 Huolto 59
9.1 Kaasupullon vaihtaminen 59

10 Vianmääritys 60

11 Hävittäminen 60

12 Tekniset tiedot 61

1 Johdanto

1.1 Tuote

Tuote on kokoontaitettava nestekaasulämmitin. Kaasupullo ja säädin eivät sisälly toimitukseen.

1.2 Käyttötarkoitus

VAROITUS! Älä käytä tätä tuotetta pääasiallisena lämmönlähteenä.

Tuote soveltuu tiloihin, joissa on hyvä ilmanvaihto, esimerkiksi lasitetulle terassille.

1.3 Symbolit

	Lue käyttöohjeet huolellisesti ja varmista ennen tuotteen käytön aloittamista, että olet ymmärtänyt ohjeet. Säilytä ohjeet myöhempää käyttöä varten.
	Varoitus! Älä peitä tuotetta.
	Varoitus! Kuuma pinta.
	Varoitus! Älä käytä tuotetta nukkuessasi. Kun tuote on käytössä, avaa ikkunat tai ovet säännöllisin väliajoin hyvän ilmavirtauksen aikaansaamiseksi.
	Hävitä tuote kierrättämällä se voimassa olevien määräysten mukaisesti.
	Tämä tuote on sovellettavien EU:n direktiivien ja säädösten mukainen.
	Kierrätetään sähkö- ja elektroniikkalaitejätteen mukana.

1.4 Tuotteen yleiskuvaus

Kuva 1

1. Sytytysasento
2. Sytytin
3. Taso – Maksimi
4. Taso – Keskitaso
5. Taso – Matala
6. Kahva
7. Tuuletusaukko
8. Suojus

9. Polttokammio
10. Pyörä

2 Turvallisuus

2.1 Turvallisuusmääräykset

VAROITUS! Jos näitä ohjeita ei noudateta, seurauksena voi olla kuoleman tai vamman vaara.

HUOMIO! Jos näitä ohjeita ei noudateta, tuote, muut materiaalit tai ympäröivä alue voivat vahingoittua.

HUOM. Tilannekohtaiset välttämättömät tiedot.

2.2 Käytön turvaohjeet

VAROITUS! Jos näitä ohjeita ei noudateta, seurauksena voi olla kuolema tai vammautuminen.

VAROITUS! Käytä tuotetta vain tilassa, jossa on hyvä ilmanvaihto.

VAROITUS! Älä poista tai vaihda suojuksia. Tuotteen suojus ehkäisee tulipalon ja palovammojen riskiä. Muista, että SUOJUS EI TARJOA TÄYTTÄ SUOJAA PIENILLE LAPSILLE TAI MUILLE HENKILÖILLE.

- Lue varoitusmerkinnät ja noudata niitä ennen käyttöä.
- Älä käytä tuotetta, jos olet väsynyt, sairas tai päihtynyt. Nämä seikat heikentävät näkö-, havainto-, koordinaatio- ja arviointikykyäsi.
- Älä anna lasten tai sellaisten henkilöiden, jotka eivät hallitse tuotteen käyttöä, käyttää sitä.
- Älä käytä tuotetta, jos se on vahingoittunut.
- Älä tee tuotteeseen muutoksia.
- Jos tuotetta ei käytetä pitkään aikaan, katso lisätietoja kohdista "8 Säilyttäminen" sivulla 59 ja "9 Huolto" sivulla 59.
- Käytä tuotetta vain sen käyttötarkoituksen mukaisesti.
- Varmista, että nämä henkilöt eivät käytä tuotetta itsenäisesti:
  - Alle 8-vuotiaat lapset.
  - Henkilöt, jotka eivät tunne tuotetta riittävän hyvin.
  - Toimintarajoitteiset henkilöt.
- Lapset eivät saa leikkiä tuotteella.
- Lapset eivät saa puhdistaa tai huoltaa tuotetta itsenäisesti.
- Pidä lapset ja henkilöt, joilla on toimintahäiriöitä, poissa kuumien pintojen läheisyydestä.
- Älä käynnistä tuotetta, ennen kuin se on asennettu kokonaan ohjeiden mukaisesti.
- Älä käytä tuotetta räjähdysvaarallisessa ympäristössä tai syttyvien nesteiden, kaasun tai pölyn lähellä.
- Älä peitä tuotetta.
- Pidä tuotteen tuuletusaukot puhtaina ylikuumenemisen estämiseksi ja tulipalon vaaran vähentämiseksi.
- Varmista, että ilma pääsee kiertämään vapaasti tuotteen ympärillä. Älä sijoita tuotetta paikkaan, jossa ilma ei kierrä riittävästi, esimerkiksi seinien tai suurten esineiden lähelle, huonekalujen alle tai kaappiin.
- Poista ei-toivotut materiaalit säännöllisin väliajoin. Pöly, lika ja kerrostumat voivat aiheuttaa tuotteen ylikuumenemisen.
- Älä käytä tuotetta tiloissa, joiden pinta-ala on alle 84 m^3, esimerkiksi kerrostaloissa, kellareissa, asunnoissa, kylpyhuoneissa, kellareissa, makuuhuoneissa, asuntovaunuissa, matkailuautoissa, veneissä tai vastaavissa tiloissa.
- Älä käytä tuotetta kylpyammeen, suihkun tai uima-altaan lähellä.
- Pidä kaikki huoneen ovet ja ikkunat helposti avattavissa. Älä sulje ilmanvaihtoaukkoja.
- Ilmanvaihtoaukkojen kokonaispinta-alan on oltava vähintään 105 cm^2.
- Kun tuote on käytössä, sen etuosan on osoitettava huoneen keskelle.
- Älä aseta esineitä tuotteen eteen tai päälle, koska on olemassa tulipalon vaara, jos tuote on sijoitettu syttyvien materiaalien läheisyyteen.
- Älä aseta tuotetta seinien, verhojen, huonekalujen tai muiden syttyvien materiaalien lähelle. Pidä vähintään 1 metrin etäisyys syttyvistä materiaaleista tuotteen kaikilla sivuilla.
- Älä liikuta tuotetta, kun se on toiminnassa. Iskut tai iskut voivat aktivoida turvalaitteen.
- Älä seiso tuotteen edessä, kun se on käytössä, koska on olemassa palovammavaara.
- Varmista, että tuote ei ole käynnissä, kun menet nukkumaan.
- Älä suihkuta vettä tuotteen päälle äläkä puhdista sitä märällä liinalla.

- Älä polta esineitä tuotteen sisällä.
- Älä aseta tuotetta suoraan pistorasian alle.
- Käytä vain valmistajan suosittelemia osia ja lisävarusteita.
- Pysäytä kaasun virtaus säätimestä käytön jälkeen ja irrota säädin kaasupullosta.
- Liitä tuote enintään 15 kg:n kaasupulloon.
- Tuote vaatii letkun ja säätimen. Käytä tuotteen kanssa vain oikeanlaista letkua ja säädintä. Kysy paikallisista vaatimuksista kaasuntoimittajalta.
- Aseta kaasusäädin ja kaasupullo tuotteen taakse tai sivulle.
- Tarkasta letku säännöllisin väliajoin. Älä päästä taipuisia putkia ja letkuja kiertymään. Varmista, että ne eivät ole taipuneet, että niissä ei ole halkeamia ja että ne eivät ole vaurioituneet. Vaihda tarvittaessa.
- Tarkista tuote ja kaasujärjestelmä vuotojen varalta ennen ensimmäistä käyttökertaa ja aina kaasupullon vaihtamisen jälkeen.
- Älä käytä avotulta kaasuvuotojen testaamiseen.
- Älä käytä tai säilytä kaasupulloja, liuottimia tai muita syttyviä aineita tuotteen lähellä, vaikka se ei olisikaan käytössä.
- Vain valtuutettu asentaja saa tehdä tuotteelle ylläpito- ja korjaustöitä.
- Tuotetta ei saa käyttää vapaa-ajan ajoneuvoissa, esimerkiksi asuntovaunuissa tai matkailuautoissa.
- Varmista, että tuotteen palosuoja estää suoran pääsyn lämmityselementteihin ja että palosuoja on oikeassa asennossa, kun tuotetta käytetään.
- Palosuoja ei tarjoa täyttä suojaa pienille lapsille ja toimintarajoitteisille henkilöille.
- Älä käytä tuotetta pienissä huoneissa, joissa on henkilöitä, jotka eivät voi poistua huoneesta ilman apua, ellei heitä valvota jatkuvasti.

3 Kokoaminen

3.1 Tuotteen kokoaminen

1. Nosta yläosaa, vedä pohjapaneeli alas ja avaa tuotteen sivupaneelit. (Kuva 2)
2. Käytä M4 x 8 mm:n ruuveja ylä- ja sivupaneelien turvalliseen kiinnittämiseen. (Kuva 3)
3. Käytä M5 x10 mm:n pultteja alustan kiinnittämiseen ja M6-muttereita pohjalevyn alle asennettavien rullien asentamiseen. (Kuva 4)
4. Kiinnitä suojalevy tuotteen takaosaan M5 x 12 mm:n perhosruuveilla. (Kuva 5)

4 Asennus

⚠ **VAROITUS!** Käytä hyväksyttyä säädintä, joka sopii kaasun syöttöpaineeseen, ja käytä hyväksyttyä letkua, jonka pituus on vähintään 50 cm.

⚠ **HUOMIO!** Estä letkun taipuminen, kun liität säätimen kaasupulloon.

4.1 Kaasupullon liittäminen

⚠ **HUOMIO!** Varmista, että kaikki liitännät on kiristetty.

⚠ **HUOMIO!** Älä käytä voiteluaineita, kun kiinnität kaasuletkun tuotteeseen. Voiteluaineet voivat aiheuttaa tukoksia järjestelmässä.

1. Irrota tuotteen takaosassa oleva suojalevy.
2. Liitä letku kaasuventtiiliin. Liitä letkun toinen pää kaasusäätimeen.
3. Liitä kaasunsäädin kaasupulloon.
4. Aseta kaasupullo tuotteen sisään.
5. Kiinnitä suojalevy, jotta kaasupullo pysyy paikallaan.

5 Käyttö

5.1 Toimenpiteet ennen tuotteen käyttöä

⚠ **VAROITUS!** Jos näitä ohjeita ei noudateta, seurauksena voi olla kuoleman tai vamman vaara.

⚠ **VAROITUS!** Tee vuototesti ennen tuotteen käyttöä. Katso lisätietoja kohdasta "5.2 Kaasun vuototestin tekeminen" sivulla 58.

⚠ **VAROITUS!** Älä käytä avotulta vuototestin tekemiseen.

⚠ **VAROITUS!** Sulje kaasun syöttö välittömästi, jos epäilet kaasuvuotoa.

5.2 Kaasun vuototestin tekeminen

- Varmista, että tuote on pysäytetty.
- Varmista, että kaasupullon venttiili on suljettu.
- Työskentele alueella, jossa on hyvä ilmanvaihto.

⚠ **VAROITUS!** Älä käynnistä tai käytä tuotetta testin aikana.

1. Avaa kaasupullon venttiiliä hitaasti, vain sen verran, että järjestelmään syntyy paine.
2. Sekoita vettä ja pieni määrä astianpesuainetta, kunnes muodostuu hieman vaahtoa. Pesuainevedessä näkyy kuplia, jos tuotteessa on vuoto.
3. Havainnoi kaasuvuotoja korvien ja nenän avulla.
4. Levitä pesuainevettä varovasti sienellä tai harjalla:
   - letkuliitäntöihin
   - säätimen liitäntään
   - venttiilin liitoksiin
   - näkyviin liitososiin.
5. Tarkkaile, ilmeneekö näillä alueilla kuplimista. Tasainen kupliminen osoittaa kaasuvuotoa.

HUOM.! Jos kuplia näkyy, sulje kaasupullon venttiili välittömästi.

6. Kiristä liitos tai liitososa.
7. Toista testi uudelleen pesuainevedellä.

HUOM.! Jos kuplia näkyy edelleen, älä käytä tuotetta. Käänny valtuutetun asentajan puoleen.

8. Kun testi on suoritettu, kuivaa kaikki pinnat.

6 Tuotteen käyttäminen

⚠ **VAROITUS!** Jos laite ei sammu:Älä irrota säädintä. Siirrä laite ulos. Anna pullossa olevan kaasun palaa kokonaan.

- Turvallisen käytön varmistamiseksi käytä tuotetta vain tilassa, jossa on hyvä ilmanvaihto.
- Pidä ikkuna tai ovi auki, kun tuote on käytössä. Tee näin myös hyvin eristetyissä tai vedottomissa tiloissa. Älä käytä tuotetta yli 600 metrin korkeudessa.
- Älä siirrä tuotetta, kun se on kuuma tai kun se on käytössä.

6.1 Tuotteen käynnistäminen

⚠ **HUOMIO!** Ohjausliekin tulee palaa tasaisesti. Jos liekki liikkuu epäsäännöllisesti tai sen kärki on keltainen, käänny valtuutetun huoltoliikkeen puoleen ja anna tuote tutkittavaksi.

HUOM.! Sinun on painettava säätönuppia alaspäin kääntääksesi sitä.

HUOM.! Varmista, että säätönuppi ei liiku sen jälkeen, kun olet muuttanut säätönupin asentoa.

1. Käännä kaasupullon venttiiliä avataksesi kaasun virtauksen. Noudata kaasupullossa olevan nuolen suuntaa.
2. Paina alas ja käännä säätönuppi sytytysasentoon. (Kuva 6)
3. Pidä säätönuppia painettuna noin 10 sekunnin ajan, jotta kaasu pääsee virtaamaan ohjauspolttimeen ja keskipolttimeen.
4. Paina sytytyspainiketta 2–3 kertaa samalla, kun pidät säätönuppia painettuna. (Kuva 7)

HUOM.! Aina kun painat sytytyspainiketta, kuulet naksahduksen ja ohjauspolttimessa syttyy kipinä.

5. Kun ohjausliekki syttyy, pidä säätönuppia painettuna 10–20 sekuntia lämpöelementin aktivoimiseksi.

HUOM.! Ohjauspolttimen ja keskipolttimen on pysyttävä päällä.

6. Paina säätönuppi alas ja kierrä sitä vastapäivään asettaaksesi halutun tason: MIN, MEDIUM tai MAX.

6.2 Tuotteen pysäyttäminen

⚠ **HUOMIO!** Varmista, että ohjauspoltin ja keskipoltin sammuvat.

1. Käännä säädin sytytysasentoon.
2. Sulje kaasupullon venttiili kokonaan.

7 Kuljettaminen

- Anna tuotteen jäähtyä täysin ennen sen siirtämistä.
- Käytä kahvoja, kun nostat tai siirrät tuotetta.

8 Säilyttäminen

- Jos tuotetta ei käytetä pitkään aikaan, säilytä sitä puhtaassa ja kuivassa paikassa lasten ja lemmikkieläinten ulottumattomissa.
- Sulje kaasun virtaus säätimestä ja irrota säädin kaasupullosta ennen kuin laitat tuotteen säilytykseen.

9 Huolto

VAROITUS! Pysäytä tuote ja odota, että kaikki osat ovat jäähtyneet, ennen kuin puhdistat tuotteen tai suoritat sille ylläpitoa.

VAROITUS! Älä puhdista tuotetta, kun se on kuuma tai kun se on käytössä.

VAROITUS! Valtuutetun asentajan on tutkittava tuote vähintään kerran vuodessa sen turvallisen käytön varmistamiseksi.

HUOMIO! Älä käytä hankaavia puhdistusaineita.

- Puhdista tuotteen ja kaasupullon ulkopinnat. Poista pöly tai roskat, joilla voi olla haitallisia vaikutuksia käytön aikana.
- Imuroi keraamiset elementit huolellisesti pehmeällä harjasuuttimella.

HUOM.! Älä lyö tai raaputa keraamisia elementtejä. Ne haurastuvat pitkän käytön jälkeen ja voivat vaurioitua helposti.

9.1 Kaasupullon vaihtaminen

VAROITUS! Älä vaihda kaasupulloa, kun tuote on kuuma tai kun se on käytössä. Odota, kunnes tuote on jäähtynyt.

VAROITUS! Kaasusylinterin vaihto on tehtävä liekittömässä tilassa**.** Varmista, että tuotteen lähellä ei ole avotulta tai lämmönlähteitä, kun vaihdat kaasupulloa.

VAROITUS! Älä tupakoi, kun vaihdat sylinteriä.

1. Sulje kaasuvirta venttiilistä ja säätimestä.
2. Poista tyhjä kaasupullo tuotteesta.
3. Irrota säädin tyhjästä kaasupullosta.
4. Laita täysi kaasupullo tuotteeseen.
5. Asenna suojalevy, joka pitää kaasupullon paikallaan.
6. Liitä säädin uuteen kaasupulloon. Varmista, että liitäntä on kireällä.
7. Tee kaasuvuototesti ennen tuotteen käyttöönottoa. Katso lisätietoja kohdasta "5.2 Kaasun vuototestin tekeminen" sivulla 58.

10 Vianmääritys

Ongelma	Mahdollinen syy	Toimenpide
Ohjauspoltin ei syty automaattisesti.	Elektrodien välissä ei ole kipinää.	Varmista, että sähköjohto ei ole vaurioitunut.
	Sytytin ei toimi tai sähköjohto on vaurioitunut.	Varmista, että sytytin toimii oikein.
Ohjauspoltin ei käynnisty automaattisesti, vaan se käynnistyy tulitikun avulla.	Kipinäasento on väärä suhteessa ohjauskaasun virtaukseen.	Aseta sytytystulppa uudelleen niin, että kipinä kohtaa kaasuvirran.
Tuote ei jää palamaan, kun vapautat sytytyspainikkeen.	Sähkömagneettinen venttiili sulkeutuu, kun lämmitin on päällä.	Tutki termoelementti. Varmista, että termoelementin anturi on ohjausliekissä. Varmista, että termoelementin ja venttiilin välinen liitäntä on hyvä. Jos ongelma jatkuu, käänny valtuutetun huoltoliikkeen puoleen sähkömagneettisen venttiilin tarkistamiseksi.
Kun MAX-taso on valittu ja kaikki kolme merkkiä on sytytetty, yksi tai useampi merkki palaa alhaisella voimakkuudella.	Suuttimen suuttimissa on tukos.	Poista ja puhdista suuttimien tukokset.
	Syöttöputkessa on tukos.	Irrota ja puhdista syöttöputki ja suuttimet.
Tuotetta on vaikea käynnistää asennosta 1 tai asennosta 2 tai 3.	Ilmavirta puhaltaa ensimmäiseen laattaan.	Siirrä tuote sellaiseen paikkaan, että ilman veto ei vaikuta siihen.
	Ohjausliekki on väärässä asennossa.	Suuntaa ohjausliekki siten, että liekki pääsee toisen ja ensimmäisen laatan alakulmaan.
Ilmassa tuntuu palaneen hajua.	Keraamisen palosaven pala puuttuu.	Tutki laattoja ja tarkista palosaven sijainnit. Käänny valtuutetun huoltoliikkeen puoleen.

11 Hävittäminen

- Varmista, että hävität tuotteen paikallisten määräysten mukaisesti. Älä polta tuotetta.

12 Tekniset tiedot

Ominaisuus	Arvo
Kaasuluokka – Kohdemaat: SE,NO,FI,	I3B/P(30)
Kaasuluokka – Kohdemaa: PL	I3B/P(37)
Kaasunpaine I3B/P(37)	G30/G31, 37 mbar
Kaasunpaine I3B/P(30)	G30/G31, 30 mbar
Kaasutyyppi	G30, G31
Injektorin koko	0,58 mm
Lämmöntuotto	4,2 kW (305 g/h)
Sytytys	Ohjauspolttimen sytytys
Sylinterin tyyppi	Jopa 15 kg
Kaasupullon enimmäishalkaisija	360 mm
Tarvittava huoneen tilavuus	84 m^3
Ilmanvaihtopinta	Matala taso 85 cm^2
	Korkea taso 105 cm^2
Tietoa liittimistä	Katso liite A*.

Tilalämmityksen kausittainen energiatehokkuus η_s			
Osa	**Symboli**	**Arvo**	**Yksikkö**
Tilalämmityksen kausittainen energiatehokkuus aktiivisessa tilassa	$\eta_{s,\,on}$	100	%
Korjauskerroin (F1)	/	0	%
Korjauskerroin (F2)	/	1,0	%
Korjauskerroin (F3)	/	0	%
Korjauskerroin (F4)	/	0	%
Korjauskerroin (F5)	/	1,92	%
Biomassan merkintäkerroin	BLF	1	/
Tilalämmityksen kausittainen energiatehokkuus η_s	η_s	89,1	%
Energiatehokkuusindeksi (EEI):	EEI	89,1	%
Energiatehokkuusluokat		A	

Komission asetuksen (EU) 2024/1103 mukainen lomake.							
Yhteystiedot	Jula AB Box 363, 532 24 SKARA, SWEDEN						
Mallitunniste(et):	033032	CE 2575-26					
Epäsuora lämmitystoiminto (kyllä/ei):		Ei					
Suora lämmöntuotto (kW):	4,2 kW						
Epäsuora lämmöntuotto (kW):	N/A						
Pienin sallittu savuhormin kokonaispituus (pystysuora ja vaakasuora putki) (m): N/A							
Polttoainepäästöt	G30			Typen oksidit (NOx)			
					Arvo	Yksikkö	
Valitse polttoainetyyppi [kaasu/neste]	Neste				9	mg/kWh$_{input}$ (GCV)	
Asetuksessa (EU) 2024/1103 säädettyjen pakottavien ekologista suunnittelua koskevien vaatimusten täyttämiseksi tarvittavat tarkastustoiminnot							
Osa	**Symboli**	**Arvo**	**Yksikkö**	**Osa**	**Symboli**	**Arvo**	**Yksikkö**
Lämmöntuotto				Tehokkuus (NCV)			
Nimellinen lämmöntuotto	P_{nom}	4,2	kW	Hyötysuhde nimellislämmöllä	$\eta th,nom$	100	%
Pienin lämmöntuotto (ohjeellinen)	P_{min}	1,5	kW	Hyötysuhde pienimmällä lämmöntuotolla (ohjeellinen)	$\eta th,min$	100	%
				Tilalämmityksen kausittainen energiatehokkuus	ηs	76,1	%
Lisälämmityksen sähkönkulutus				**Lämmönoton tyyppi / huonelämpötilan säätö (valitse yksi)**			
Nimellinen lämmöntuotto	el_{max}	N/A	kW	Yksivaiheinen lämmöntuotto ilman huonelämpötilan säätöä		Ei	[Kyllä/Ei]
Pienin lämmöntuotto	el_{min}	N/A	kW	Kaksi tai useampia manuaalisia vaiheita, ei huonelämpötilan säätöä		Kyllä	[Kyllä/Ei]
Virrankulutus				Huonelämpötilan säätö mekaanisella termostaatilla		Ei	[Kyllä/Ei]
Pois päältä -tilassa	P_O	N/A	W	Sähköinen huonelämpötilan säätö		Ei	[Kyllä/Ei]
Valmiustilassa	P_{sm}	N/A	W	Sähköinen huonelämpötilan säätö ja päiväajastin		Ei	[Kyllä/Ei]
Joutokäyntitilassa	P_{idle}	N/A	W	Sähköinen huonelämpötilan säätö ja viikkoajastin		Ei	[Kyllä/Ei]
Verkkovalmiustilassa	P_{nsm}	N/A	W	Muu ohjausvaihtoehto (useita vaihtoehtoja)			
Valmiustila ja tietojen tai tilan näyttö		NO	[Kyllä/Ei]	Läsnäolon tunnistus		Ei	[Kyllä/Ei]
Pysyvä ohjausliekin tehon tarve				Avoimen ikkunan tunnistus		Ei	[Kyllä/Ei]
Ohjausliekin tehon tarve (tarvittaessa)	P_{pilot}	0,16	Kw	Etäohjausvaihtoehdot		Ei	[Kyllä/Ei]
				Mukautuva käynnistyksen ohjaus		Ei	[Kyllä/Ei]
				Työajan rajoitus		Ei	[Kyllä/Ei]
				Black bulb -anturi		Ei	[Kyllä/Ei]
				Ohjauksen tarkkuus		Ei	[Kyllä/Ei]

Sommaire

1 Introduction 63
1.1 Le produit....63
1.2 Utilisation prévue....63
1.3 Symboles....63
1.4 Présentation du produit....63

2 Sécurité 64
2.1 Définitions relatives à la sécurité....64
2.2 Consignes de sécurité pour le fonctionnement 64

3 Montage 65
3.1 Pour monter le produit....65

4 Installation 65
4.1 Pour raccorder la bouteille de gaz....65

5 Utilisation 66
5.1 Avant d'utiliser le produit....66
5.2 Pour effectuer un test d'étanchéité au gaz .66

6 Utilisation du produit 66
6.1 Mise en marche du produit....66
6.2 Pour arrêter le produit....67

7 Transport 67

8 Stockage 67

9 Maintenance 67
9.1 Pour changer la bouteille de gaz....67

10 Dépannage 68

11 Mise au rebut 68

12 Données techniques 69

1 Introduction

1.1 Le produit

Le produit est un chauffage au gaz GPL pliable. La bouteille de gaz et le détendeur ne sont pas inclus.

1.2 Utilisation prévue

⚠ **AVERTISSEMENT !** N'utilisez pas ce produit comme source principale de chauffage.

Le produit est applicable pour les pièces avec une bonne circulation d'air, par exemple une véranda vitrée.

1.3 Symboles

	Lisez attentivement le mode d'emploi et veillez à bien en comprendre les instructions avant d'utiliser le produit. Conservez le mode d'emploi pour pouvoir vous y référer ultérieurement.
	Avertissement ! Ne pas couvrir le produit.
	Avertissement ! Surface chaude.
	Avertissement ! N'utilisez pas le produit lorsque vous dormez. Lorsque le produit fonctionne, ouvrez les fenêtres ou les portes à intervalles réguliers pour que l'air circule bien.
	Le produit mis au rebut doit être recyclé conformément à la réglementation en vigueur.
	Ce produit est conforme aux directives et réglementations européennes en vigueur.
	Recyclez comme déchet électrique.

1.4 Présentation du produit

Figure 1

1. Position d'allumage
2. Allumeur
3. Niveau - Maximum
4. Niveau - Moyen
5. Niveau - Bas
6. Poignée
7. Ouverture de ventilation

8. Garde
9. Chambre de combustion
10. Roulette

2 Sécurité

2.1 Définitions relatives à la sécurité

⚠ **AVERTISSEMENT !** Le non-respect de ces instructions fait courir un risque de mort ou de blessure.

⚠ **ATTENTION !** Le non-respect des présentes instructions crée un risque d'endommagement du produit, de tout autre matériel ou de la zone adjacente.

REMARQUE ! Informations nécessaires dans une situation donnée.

2.2 Consignes de sécurité pour le fonctionnement

⚠ **AVERTISSEMENT !** Le non-respect de ces instructions induit un risque de mort ou de blessure.

⚠ **AVERTISSEMENT !** N'utilisez le produit que dans un endroit bien aéré.

⚠ **AVERTISSEMENT !** Ne retirez pas ou ne changez pas les protecteurs. La protection du produit prévient les risques d'incendie et de brûlures. N'oubliez pas que LE PROTECTEUR N'OFFRE PAS UNE PROTECTION TOTALE AUX JEUNES ENFANTS OU À D'AUTRES PERSONNES.

- Veuillez lire et respecter les instructions d'avertissement avant l'utilisation.
- N'utilisez pas le produit si vous êtes fatigué(e), malade ou en état d'ébriété. Cela diminuera votre vision, votre vigilance, votre coordination et votre jugement.
- Ne laissez pas des enfants ou des personnes utiliser le produit sans en avoir une connaissance adéquate.
- N'utilisez pas le produit s'il est endommagé.
- N'apportez aucune modification au produit.
- Si le produit ne doit pas être utilisé pendant une longue période, référez-vous à "8 Stockage" en page 67 et "9 Maintenance" en page 67.
- Utilisez le produit uniquement pour sa fonction spécifiée.
- Assurez-vous que ces personnes n'utilisent pas le produit de façon indépendante :
  - Enfants de moins de 8 ans.
  - Personnes qui ne connaissent pas suffisamment le produit.
  - Personnes handicapées.
- Les enfants ne doivent pas jouer avec le produit.
- Les enfants ne doivent en aucun cas nettoyer le produit ou en effectuer l'entretien seuls.
- Tenez les enfants et les personnes souffrant de troubles fonctionnels à l'écart des surfaces chaudes.
- Ne mettez pas le produit en marche avant qu'il ne soit complètement installé conformément aux instructions.
- N'utilisez pas le produit dans un environnement explosif ou à proximité de liquides, de gaz ou de poussières inflammables.
- Ne couvrez pas le produit.
- Veillez à ce que les évents du produit soient propres afin d'éviter que l'appareil ne devienne trop chaud et de réduire le risque d'incendie.
- Assurez-vous que l'air peut circuler librement autour du produit. N'installez pas le produit à un endroit où il n'y a pas suffisamment de circulation d'air, par exemple près de murs ou d'objets volumineux, sous des meubles ou dans un placard.
- Enlevez les matériaux indésirables à intervalles réguliers. La poussière, la saleté et les dépôts peuvent entraîner une surchauffe de l'appareil.
- N'utilisez pas le produit dans des espaces d'une superficie inférieure à 84 m^3, par exemple dans des immeubles de grande hauteur, des sous-sols, des appartements, des salles de bains, des caves, des chambres à coucher, des caravanes, des camping-cars, des bateaux ou des lieux équivalents.
- Évitez d'utiliser le produit à proximité d'une baignoire, d'une douche ou d'une piscine.
- Veillez à ce que toutes les portes et fenêtres de la pièce puissent être librement ouvertes. Ne fermez pas les ouvertures de ventilation.
- Les ouvertures de ventilation doivent avoir une surface totale d'au moins 105 cm^2.
- Lorsque le produit est en marche, la façade doit être orientée vers le centre de la pièce.
- Ne placez pas d'objets devant ou sur le produit en raison du risque d'incendie si le produit est placé à proximité de matériaux inflammables.
- N'installez pas l'appareil à proximité de murs, de rideaux, de meubles ou d'autres matériaux inflammables. Restez à une distance minimale de 1 mètre des matériaux inflammables sur tous les côtés de l'appareil.

- Ne déplacez pas le produit quand il est en marche. Des chocs ou des impacts peuvent activer le dispositif de sécurité.
- Ne restez pas devant l'appareil lorsqu'il est en marche, en raison du risque de brûlure.
- Assurez-vous que le produit n'est pas en marche lorsque vous allez vous coucher.
- Ne vaporisez pas d'eau sur le produit et ne le nettoyez pas avec des chiffons mouillés.
- Ne brûlez pas d'objets à l'intérieur du produit.
- N'installez pas le produit directement sous une prise électrique.
- Utilisez uniquement les pièces et accessoires recommandés par le fabricant.
- Après utilisation, arrêtez le débit de gaz au niveau du détendeur et débranchez le détendeur de la bouteille de gaz.
- Raccordez le produit à une bouteille de gaz jusqu'à 15 kg.
- Le produit nécessite un tuyau et un régulateur. N'utilisez que le type de tuyau et de détendeur adéquat avec le produit. Consultez le fournisseur de gaz pour connaître les exigences locales.
- Placez le régulateur de gaz et la bouteille de gaz à l'arrière ou sur le côté de l'appareil.
- Vérifiez le tuyau à intervalles réguliers. Empêchez la torsion du tube ou du tuyau flexible. Assurez-vous qu'il n'est pas déformé, fissuré ou endommagé, et remplacez-le si nécessaire.
- Avant la première utilisation, et chaque fois que vous changez la bouteille de gaz, vérifiez l'étanchéité du produit et du système de gaz.
- N'utilisez pas de flamme nue pour tester les fuites de gaz.
- N'utilisez pas et ne conservez pas de bouteilles de gaz, de solvants ou d'autres substances inflammables à proximité de l'appareil, même s'il ne fonctionne pas.
- Seul un personnel agréé doit effectuer la maintenance et les réparations sur le produit.
- N'utilisez pas le produit dans des véhicules de loisirs tels que les caravanes ou les camping-cars.
- Assurez-vous que le pare-feu de l'appareil empêche l'accès direct aux éléments chauffants et que le pare-feu est dans la bonne position lorsque l'appareil est utilisé.
- Le pare-feu ne protège pas totalement les jeunes enfants et les personnes handicapées.
- N'utilisez pas le produit dans les petites pièces où se trouvent des personnes qui ne peuvent pas quitter la pièce sans aide, à moins qu'elles ne soient sous surveillance constante.

3 Montage

3.1 Pour monter le produit

1. Soulevez la partie supérieure, abaissez le panneau de base et ouvrez les panneaux latéraux du produit. (Figure 2)
2. Utilisez les vis M4x8 mm pour sécuriser la partie supérieure et les panneaux latéraux. (Figure 3)
3. Utilisez les boulons M5x10 mm pour sécuriser le socle et les écrous M6 pour installer les roulettes sous le panneau de base. (Figure 4)
4. Fixez la plaque de recouvrement à l'arrière du produit à l'aide de vis papillon M5x12 mm. (Figure 5)

4 Installation

⚠ **Avertissement !** Utilisez un détendeur homologué qui correspond à la pression d'alimentation en gaz et utilisez des tuyaux homologués d'une longueur minimale de 50 cm.

⚠ **ATTENTION !** Empêchez le tuyau de se plier lorsque vous raccordez le détendeur au récipient.

4.1 Pour raccorder la bouteille de gaz

⚠ **ATTENTION !** Veillez à ce que tous les raccords soient serrés.

⚠ **ATTENTION !** N'utilisez pas de lubrifiants lorsque vous fixez le tuyau de gaz à l'appareil. Les lubrifiants peuvent bloquer le système.

1. Retirez le panneau de recouvrement à l'arrière du produit.
2. Raccordez le tuyau au robinet de gaz. Raccordez l'autre extrémité du tuyau au régulateur de gaz.
3. Raccordez le détendeur de gaz à la bouteille de gaz.
4. Placez la bouteille de gaz à l'intérieur du produit.

5 Installez la plaque de recouvrement pour maintenir la bouteille de gaz en position.

5 Utilisation

5.1 Avant d'utiliser le produit

⚠ **AVERTISSEMENT !** Le non-respect de ces instructions fait courir un risque de mort ou de blessure.

⚠ **AVERTISSEMENT !** Effectuez un test d'étanchéité avant d'utiliser le produit. Reportez-vous à "5.2 Pour effectuer un test d'étanchéité au gaz" en page 66.

⚠ **AVERTISSEMENT !** N'utilisez pas de flamme nue pour effectuer un test d'étanchéité.

⚠ **AVERTISSEMENT !** Coupez immédiatement l'alimentation en gaz si vous soupçonnez une fuite de gaz.

5.2 Pour effectuer un test d'étanchéité au gaz

- Veillez à ce que le produit soit arrêté.
- Assurez-vous que le robinet de la bouteille de gaz est fermé.
- Travaillez dans un endroit bien aéré.

⚠ **AVERTISSEMENT !** N'allumez pas et ne faites pas fonctionner le produit pendant l'essai.

1. Ouvrez lentement le robinet de la bouteille de gaz, juste assez pour créer une pression dans le système.
2. Mélangez de l'eau avec une faible quantité de savon à vaisselle jusqu'à ce qu'elle devienne légèrement mousseuse. L'eau savonneuse produit des bulles en cas de fuite.
3. Servez-vous de vos oreilles et de votre nez pour vérifier s'il y a une fuite de gaz.
4. Utilisez une éponge ou une brosse pour appliquer délicatement l'eau savonneuse sur les éléments suivants :
   - raccords de tuyaux
   - connexion du régulateur
   - joints de valves
   - raccords visibles
5. Surveillez l'apparition de bulles continues sur les zones d'application, ce qui indique une fuite de gaz.

REMARQUE ! Si des bulles apparaissent, fermez immédiatement le robinet de la bouteille de gaz.

6. Serrez la connexion ou le raccord.
7. Répétez le test avec de l'eau savonneuse.

REMARQUE ! Si des bulles continuent à apparaître, n'utilisez pas le produit. Adressez-vous à un technicien agréé.

8. Une fois le test terminé, séchez toutes les surfaces.

6 Utilisation du produit

⚠ **AVERTISSEMENT !** Si le produit ne s'éteint pas : Ne débranchez pas le détendeur. Déplacez le produit à l'extérieur. Laissez le gaz dans la bouteille se consumer complètement.

- Pour une utilisation en toute sécurité, assurez-vous que la zone où vous utiliserez le produit est bien aérée.
- Maintenez une fenêtre ou une porte ouverte lorsque le produit fonctionne. Faites-le également dans des pièces bien isolées ou sans courants d'air. N'utilisez pas le produit à des altitudes supérieures à 600 m.
- Ne déplacez pas le produit lorsqu'il est chaud ou lorsqu'il fonctionne.

6.1 Mise en marche du produit

⚠ **ATTENTION !** La flamme de la veilleuse doit brûler régulièrement. Si la flamme se déplace de manière irrégulière ou présente une pointe jaune, adressez-vous à un centre de service agréé pour faire examiner l'appareil.

REMARQUE ! Vous devez appuyer sur le bouton de commande pour le tourner.

REMARQUE ! Assurez-vous que le bouton de commande ne bouge pas après avoir changé la position du bouton de commande.

1. Tournez le robinet de la bouteille de gaz pour ouvrir le débit de gaz. Suivez le sens de la flèche indiqué sur la bouteille.
2. Appuyez sur le bouton de commande et tournez-le en position "allumage". (Figure 6)
3. Appuyez sur le bouton de commande et maintenez-le enfoncé pendant environ 10 secondes pour permettre au gaz d'atteindre le brûleur de la veilleuse et le brûleur central.

4. Tout en maintenant le bouton de commande, appuyez 2-3 fois sur le bouton d'allumage. (Figure 7)

REMARQUE ! Chaque fois que vous appuyez sur le bouton d'allumage, vous entendez un déclic et une étincelle apparaît au niveau du brûleur de la veilleuse.

5. Lorsque la flamme pilote s'allume, maintenez le bouton de commande enfoncé pendant 10 à 20 secondes pour activer le thermoélément.

REMARQUE ! Le brûleur de la veilleuse et le brûleur central doivent rester allumés.

6. Appuyez sur le bouton de commande et tournez-le dans le sens inverse des aiguilles d'une montre pour régler le niveau applicable : MIN, MEDIUM ou MAX.

6.2 Pour arrêter le produit

⚠ **ATTENTION !** Assurez-vous que le brûleur de la veilleuse et le brûleur central s'éteignent.

1. Tournez le bouton en position d'allumage.
2. Fermez complètement le robinet de la bouteille de gaz

7 Transport

- Laissez le produit refroidir complètement avant de le transporter.
- Utilisez la poignée pour soulever ou déplacer le produit.

8 Stockage

- Si le produit n'est pas utilisé pendant une période prolongée, rangez-le dans un endroit propre et sec, hors de portée des enfants et des animaux.
- Coupez le flux de gaz au niveau du détendeur et débranchez le détendeur de la bouteille de gaz avant de ranger le produit.

9 Maintenance

⚠ **AVERTISSEMENT !** Arrêtez le produit et attendez que toutes les pièces soient refroidies avant de nettoyer ou d'effectuer des opérations de maintenance sur le produit.

⚠ **AVERTISSEMENT !** Ne nettoyez pas l'appareil lorsqu'il est chaud ou en cours d'utilisation.

⚠ **AVERTISSEMENT !** Le produit doit être examiné par un technicien agréé au moins une fois par an pour s'assurer qu'il peut être utilisé en toute sécurité.

⚠ **ATTENTION !** N'utilisez pas de nettoyants abrasifs.

- Nettoyez les surfaces extérieures du produit et de la bouteille de gaz. Enlevez la poussière ou les débris qui peuvent avoir un effet négatif pendant l'utilisation.
- Nettoyez soigneusement les éléments en céramique à l'aide d'une brosse douce.

REMARQUE ! Ne frappez pas et ne grattez pas les éléments en céramique. Ils deviennent fragiles après une longue utilisation et peuvent être facilement endommagés.

9.1 Pour changer la bouteille de gaz

⚠ **AVERTISSEMENT !** Ne changez pas la bouteille de gaz lorsque l'appareil est chaud ou en cours d'utilisation. Attendez que le produit soit refroidi.

⚠ **AVERTISSEMENT !** Le remplacement de la bouteille de gaz doit être effectué dans un endroit sans flamme**.** Veillez à ce qu'il n'y ait pas de flammes nues ou de sources de chaleur à proximité de l'appareil lorsque vous changez la bouteille de gaz.

⚠ **AVERTISSEMENT !** Ne fumez pas lorsque vous changez de cylindre.

1. Coupez le flux de gaz au niveau de la vanne et du régulateur.
2. Retirez la bouteille de gaz vide du produit.
3. Retirez le détendeur de la bouteille vide.
4. Placez une bouteille de gaz pleine dans le produit.
5. Installez la plaque de recouvrement pour maintenir la bouteille de gaz en position.
6. Raccordez le détendeur à la nouvelle bouteille de gaz. Veillez à ce que le branchement soit serré.
7. Effectuez un test d'étanchéité au gaz avant de mettre le produit en service. Reportez-vous à "5.2 Pour effectuer un test d'étanchéité au gaz" en page 66.

10 Dépannage

Problème	Cause possible	Solution
Le brûleur de la veilleuse ne s'allume pas automatiquement.	Il n'y a pas d'étincelle au niveau de l'écartement des électrodes.	Assurez-vous que le câble électrique n'est pas endommagé.
	L'allumeur ne fonctionne pas ou le fil électrique est endommagé.	Assurez-vous que l'allumeur fonctionne correctement.
Le brûleur pilote ne s'allume pas automatiquement, mais il s'allume à l'aide d'une allumette.	La position de l'étincelle est incorrecte par rapport au débit de gaz de la veilleuse.	Repositionnez la bougie d'allumage de manière à ce que l'étincelle rencontre le flux de gaz.
Le produit ne reste pas allumé lorsque vous relâchez le bouton d'allumage.	La vanne électromagnétique se ferme lorsque le chauffage est allumé.	Examinez le thermocouple. Assurez-vous que la sonde du thermocouple se trouve dans la flamme de la veilleuse. Assurez-vous que la connexion entre le thermocouple et la vanne est bonne. Si le problème persiste, adressez-vous à un centre de service agréé pour qu'il vérifie la valve électromagnétique.
Lorsque le niveau MAX est sélectionné et que les trois plaques sont allumées, une ou plusieurs plaques brûlent avec une faible intensité.	Les gicleurs sont obstrués.	Enlevez et nettoyez les obstructions dans les gicleurs.
	Le tube d'alimentation est obstrué.	Retirez et nettoyez le tube d'alimentation et les gicleurs.
Il est difficile de faire démarrer le produit à partir de la position 1, ou de la position 2 ou 3.	De l'air est soufflé à partir de la première plaque.	Placez le produit dans un endroit où les courants d'air ne l'affectent pas.
	La flamme de la veilleuse est mal positionnée.	Placez la flamme pilote de manière à ce que la flamme atteigne le coin inférieur de la deuxième plaque et de la première plaque.
On sent une odeur de combustion.	Un morceau d'argile réfractaire en céramique est manquant.	Examinez chaque plaque et trouvez l'endroit où l'argile réfractaire est déplacée. Adressez-vous à un centre de service agréé.

11 Mise au rebut

- Veillez à respecter la réglementation locale quand vous mettez le produit au rebut. N'incinérez pas le produit.

12 Données techniques

Spécifications	Valeur
Catégorie de gaz - Pays de destination : SE,NO,FI,	I3B/P(30)
Catégorie de gaz - Pays de destination : PL	I3B/P(37)
Pression du gaz I3B/P(37)	G30/ G31 à 37 mbars
Pression du gaz I3B/P(30)	G30 / G31 à 30 mbars
Type de gaz	G30, G31
Taille de l'injecteur	0.58 mm
Apport de chaleur	4,2 kW (305 g/h)
Allumage	Allumage du brûleur pilote
Type de cylindre	Jusqu'à 15 kg
Taille maximale du diamètre de la bouteille de gaz	360 mm
Volume requis de la pièce	84 m^3
Surface de ventilation	Niveau bas 85 cm^2
	Niveau élevé 105 cm^2
Informations sur les connecteurs	Voir annexe A*

Efficacité énergétique saisonnière du chauffage des locaux ηs			
Article	**Symbole**	**Valeur**	**Unité**
Efficacité énergétique saisonnière du chauffage des locaux en mode actif	ηs, le	100	%
Facteur de correction (F1)	/	0	%
Facteur de correction (F2)	/	1,0	%
Facteur de correction (F3)	/	0	%
Facteur de correction (F4)	/	0	%
Facteur de correction (F5)	/	1.92	%
Facteur d'étiquetage de la biomasse	BLF	1	/
Efficacité énergétique saisonnière du chauffage des locaux ηs	ηs	89.1	%
Indice d'efficacité énergétique (IEE) :	EEI	89.1	%
Classes d'efficacité énergétique	A		

Le formulaire est conforme au RÈGLEMENT (UE) 2024/1103 DE LA COMMISSION.							
Coordonnées	"Jula AB Box 363, 532 24 SKARA, SUEDE"						
Identifiant(s) du modèle :	033032	CE 2575-26					
Fonctionnalité de chauffage indirect (Oui/Non) :	No (Non)						
Puissance calorifique indirecte (kW) :	4,2 kW						
Puissance calorifique indirecte (kW) :	N/A						
Longueur totale minimale admissible du conduit de fumée (tuyau vertical+horizontal) (m) : N/A							
Émissions de carburant	G30			Oxydes d'azote (NOx)			
				Valeur		Unité	
Sélectionner le type de carburant [gazeux/liquide]	liquide			9		$mg/kWh_{entrée}$ (GCV)	
Fonctions de contrôle nécessaires pour se conformer aux exigences obligatoires en matière d'écoconception définies dans le règlement (UE) 2024/1103							
Article	**Symbole**	**Valeur**	**Unité**	**Article**	**Symbole**	**Valeur**	**Unité**
Puissance calorifique				Efficacité (NCV)			
Puissance calorifique nominale	P_{nom}	4.2	kW	Rendement utile à la chaleur nominale	$\eta th,nom$	100	%
Puissance calorifique minimale (indicatif)	P_{min}	1,5	kW	Rendement utile à la puissance calorifique minimale (indicatif)	$\eta th,min$	100	%
				Efficacité énergétique saisonnière du chauffage des locaux	ηs	76.1	%
Consommation électrique auxiliaire				**Type de puissance calorifique / régulation de la température ambiante (sélectionner une option)**			
À puissance calorifique nominale	el_{max}	N/A	kW	Puissance calorifique à une seule étape, pas de contrôle de la température ambiante		No (Non)	[Oui/Non]
À puissance calorifique minimale	el_{min}	N/A	kW	Deux étapes manuelles ou plus, pas de contrôle de la température ambiante		Yes (Oui)	[Oui/Non]
Consommation électrique				Contrôle par thermostat mécanique de la température ambiante		No (Non)	[Oui/Non]
En mode arrêt	P_O	N/A	W	Contrôle électronique de la température ambiante		No (Non)	[Oui/Non]
En mode veille	P_{sm}	N/A	W	Contrôle électronique de la température ambiante et minuterie de jour		No (Non)	[Oui/Non]
En mode inactif	$P_{inactif}$	N/A	W	Contrôle électronique de la température ambiante et minuterie hebdomadaire		No (Non)	[Oui/Non]
En mode veille en réseau	P_{nsm}	N/A	W	Autres options de contrôle (plusieurs sélections possibles)			
Mode veille avec affichage d'informations ou d'état		NO	[Oui/Non]	Détection de présence		No (Non)	[Oui/Non]
Puissance requise pour la flamme pilote permanente				Détection des fenêtres ouvertes		No (Non)	[Oui/Non]
Puissance requise pour la flamme pilote (le cas échéant)	P_{pilote}	0.16	kW	Options de contrôle de distance		No (Non)	[Oui/Non]
				Contrôle de démarrage adaptatif		No (Non)	[Oui/Non]
				Limitation du temps de travail		No (Non)	[Oui/Non]
				Capteur d'ampoule noire		No (Non)	[Oui/Non]
				Précision du contrôle		No (Non)	[Oui/Non]

Inhoud

1 Inleiding 71
1.1 Het product 71
1.2 Beoogd gebruik 71
1.3 Symbolen 71
1.4 Productoverzicht 71

2 Veiligheid 72
2.1 Definities van veiligheid 72
2.2 Veiligheidsvoorschriften voor gebruik 72

3 Montage 73
3.1 Het product in elkaar zetten 73

4 Installatie 73
4.1 De gasfles aansluiten 73

5 Gebruik 73
5.1 Voordat u het product gebruikt 73
5.2 Een gaslektest uitvoeren 74

6 Het product gebruiken 74
6.1 Het product starten 74
6.2 Het product uitschakelen 75

7 Vervoer 75

8 Opbergen 75

9 Onderhoud 75
9.1 De gasfles vervangen 75

10 Problemen oplossen 76

11 Afdanken 76

12 Technische gegevens 77

1 Inleiding

1.1 Het product

Het product is een opvouwbare LPG-gaskachel. Gasfles en regelaar zijn niet inbegrepen.

1.2 Beoogd gebruik

⚠ **WAARSCHUWING!** Gebruik dit product niet als de belangrijkste verwarmingsbron.

Het product is geschikt voor ruimtes met een goede luchtcirculatie, bijvoorbeeld een glazen serre.

1.3 Symbolen

	Lees de gebruiksaanwijzing zorgvuldig door en zorg ervoor dat u de instructies begrijpt voordat u het product gebruikt. Bewaar de instructies voor toekomstig gebruik.
	Waarschuwing! Dek het product niet af.
	Waarschuwing! Hete oppervlakken.
	Waarschuwing! Gebruik het product niet als u slaapt. Open tijdens het gebruik van het product regelmatig ramen of deuren voor een goede luchtcirculatie.
	Een afgedankt product moet worden gerecycled volgens de actuele regelgeving.
	Dit product voldoet aan de geldende EU-richtlijnen en -regelgeving.
	Recyclen als elektrisch afval.

1.4 Productoverzicht

Afbeelding 1

1. Ontstekingsstand
2. Ontsteker
3. Niveau - maximaal
4. Niveau - middelhoog
5. Niveau - laag
6. Handgreep
7. Ventilatieopening

8. Afscherming
9. Verbrandingskamer
10. Zwenkwiel

2 Veiligheid

2.1 Definities van veiligheid

⚠ **WAARSCHUWING!** Als u zich niet aan deze voorschriften houdt, kan dat leiden tot (dodelijk) letsel.

⚠ **VOORZICHTIG!** Als u zich niet aan deze voorschriften houdt, kan dat leiden tot schade aan het product, overige materialen of de nabije omgeving.

LET OP! Informatie die in bepaalde situaties noodzakelijk is.

2.2 Veiligheidsvoorschriften voor gebruik

⚠ **WAARSCHUWING!** Als u zich niet aan deze voorschriften houdt, kan dat leiden tot (dodelijk) letsel.

⚠ **WAARSCHUWING!** Gebruik het product alleen in een ruimte met een goede luchtcirculatie.

⚠ **WAARSCHUWING!** Verwijder of verander de afschermingen niet. De afscherming op het product voorkomt het risico op brand en brandwonden. Denk eraan dat DE AFSCHERMING GEEN VOLLEDIGE BESCHERMING BIEDT AAN JONGE KINDEREN OF ANDERE PERSONEN.

- Lees en volg de waarschuwingsinstructies voor gebruik.
- Gebruik het product niet als u moe, ziek of onder invloed bent. Dat vermindert uw gezichtsvermogen, alertheid en coördinatie- en beoordelingsvermogen.
- Laat het product niet gebruiken door kinderen of personen die het product niet kennen.
- Gebruik het product niet als het beschadigd is.
- Breng geen wijzigingen aan in het product.
- Als het product gedurende langere tijd niet wordt gebruikt. Raadpleeg '8 Opbergen'op pagina 75 en '9 Onderhoud'op pagina 75.
- Gebruik het product alleen voor de beoogde functie.
- Zorg ervoor dat deze personen het product niet zelfstandig bedienen:
  - Kinderen jonger dan 8 jaar.
  - Personen die het product onvoldoende kennen.
  - Personen met een beperking.
- Kinderen mogen niet met het product spelen.
- Kinderen mogen het product niet zelfstandig schoonmaken of onderhouden.
- Houd kinderen en personen met functiestoornissen uit de buurt van hete oppervlakken.
- Start het product niet voordat het volledig is geïnstalleerd. Raadpleeg de instructies.
- Gebruik het product niet in een explosieve omgeving of in de buurt van brandbare vloeistoffen, gas of stof.
- Dek het product niet af.
- Houd de ventilatieopeningen op het product schoon om te voorkomen dat het product te heet wordt en om het risico op brand te verminderen.
- Zorg ervoor dat de lucht vrij rond het product kan circuleren. Zet het product niet op een plek met onvoldoende luchtcirculatie, bijvoorbeeld bij muren of grote voorwerpen, onder meubels of in een kast.
- Verwijder op regelmatige tijdstippen eventuele ongewenste materialen. Stof, vuil en aanslag kunnen ervoor zorgen dat het product te heet wordt.
- Gebruik het product niet in ruimtes met een oppervlakte kleiner dan 84 m^3, bijvoorbeeld flatgebouwen, kelders, appartementen, badkamers, kelders, slaapkamers, caravans, campers, boten of vergelijkbare ruimtes.
- Gebruik het product niet in de nabijheid van een bad, douche of zwembad.
- Houd alle deuren en ramen van de kamer vrij om deze te kunnen openen. Sluit ventilatieopeningen niet af.
- De ventilatieopeningen moeten een totale oppervlakte van minimaal 105 cm^2 hebben.
- Wanneer het product gebruikt wordt, moet de voorkant naar het midden van de kamer wijzen.
- Plaats geen voorwerpen voor of op het product vanwege het brandgevaar als het product in de buurt van brandbare materialen wordt geplaatst.
- Plaats het product niet in de buurt van muren, gordijnen, meubels of andere brandbare materialen. Houd een minimumafstand van 1 meter aan tot brandbare materialen aan alle zijden van het product.
- Verplaats het product niet wanneer het in gebruik is. Schokken of stoten kunnen het veiligheidsmechanisme activeren.
- Ga vanwege het risico op brandwonden niet voor het product staan wanneer het in bedrijf is.
- Zorg ervoor dat het product niet in gebruik is wanneer u gaat slapen.
- Spuit geen water op het product en reinig het niet met een natte doek.

- Verbrand geen voorwerpen in het product.
- Plaats het product niet direct onder een stopcontact.
- Gebruik alleen de door de fabrikant aanbevolen reserveonderdelen en accessoires.
- Stop na gebruik de gasstroom bij de regelaar en koppel de regelaar los van de gasfles.
- Sluit het product aan op een gasfles tot 15 kg.
- Voor het product zijn een slang en een regelaar nodig. Gebruik alleen het juiste type slang en regelaar voor het product. Raadpleeg de gasleverancier voor de plaatselijke vereisten.
- Plaats de gasregelaar en de gasfles aan de achterkant of zijkant van het product.
- Controleer de slang regelmatig. Voorkom draaien aan de flexibele slang of slang. Controleer of het niet verbogen, gebarsten of beschadigd is en vervang het indien nodig.
- Voor het eerste gebruik en elke keer dat u de gasfles verwisselt, controleert u het product en het gassysteem op lekken.
- Gebruik geen open vlam om op gaslekken te testen.
- Gebruik of bewaar geen gasflessen, oplosmiddelen of andere ontvlambare stoffen in de buurt van het product, zelfs niet als het niet werkt.
- Alleen erkend personeel mag onderhoud en reparaties aan het product uitvoeren.
- Gebruik het product niet in vrijetijdsvoertuigen zoals caravans of campers.
- Zorg ervoor dat de vuurbeschermer van het product directe toegang tot de verwarmingselementen verhindert en dat de vuurbeschermer zich in de juiste positie bevindt wanneer het product in gebruik is.
- De vuurbeschermer biedt geen volledige bescherming voor jonge kinderen en personen met een handicap.
- Gebruik het product niet in kleine ruimtes waar personen zijn die de ruimte niet zelf kunnen verlaten, tenzij er voortdurend toezicht is.

3 Montage

3.1 Het product in elkaar zetten

1. Til de bovenkant op, trek het basispaneel omlaag en open de zijpanelen van het product. (Afbeelding 2)
2. Gebruik de M4x8 mm schroeven om de boven- en zijpanelen vast te zetten. (Afbeelding 3)
3. Gebruik de M5x10 mm bouten om de basis te beveiligen en M6 moeren om de wielen onder het basispaneel te installeren. (Afbeelding 4)
4. Bevestig de afdekplaat aan de achterkant van het product met vlinderschroeven M5x12 mm. (Afbeelding 5)

4 Installatie

⚠ **WAARSCHUWING!** Gebruik een goedgekeurde regelaar die overeenkomt met de druk van de gastoevoer en gebruik goedgekeurde slangen met een minimale lengte van 50 cm.

⚠ **VOORZICHTIG!** Voorkom dat de slang buigt wanneer u de regelaar op de container aansluit.

4.1 De gasfles aansluiten

⚠ **VOORZICHTIG!** Zorg ervoor dat alle aansluitingen goed vastzitten.

⚠ **VOORZICHTIG!** Gebruik geen smeermiddelen wanneer u de gasslang op het product bevestigt. Smeermiddelen kunnen verstopping in het systeem veroorzaken.

1. Verwijder het afdekpaneel aan de achterkant van het product.
2. Sluit de slang aan op de gasklep. Sluit het andere uiteinde van de slang aan op de gasregelaar.
3. Sluit de gasdrukregelaar aan op de gasfles.
4. Plaats de gasfles in het product.
5. Installeer de afdekplaat om de gasfles op zijn plaats te houden.

5 Gebruik

5.1 Voordat u het product gebruikt

⚠ **WAARSCHUWING!** Als u zich niet aan deze voorschriften houdt, kan dat leiden tot (dodelijk) letsel.

⚠ **WAARSCHUWING!** Doe een lektest voordat u het product gebruikt. Zie '5.2 Een gaslektest uitvoeren'op pagina 74..

WAARSCHUWING! Gebruik geen open vlam om een lektest uit te voeren.

WAARSCHUWING! Sluit de gastoevoer onmiddellijk af als u een gaslek vermoedt.

5.2 Een gaslektest uitvoeren

- Zorg ervoor dat het product gestopt is.
- Zorg ervoor dat de kraan van de gasfles gesloten is.
- Werk in een ruimte met een goede luchtcirculatie.

WAARSCHUWING! Ontsteek het product niet en bedien het niet tijdens de test.

1. Open de kraan van de gasfles langzaam, net genoeg om het systeem onder druk te zetten.
2. Meng water met een kleine hoeveelheid afwasmiddel tot het licht schuimt. Zeepsop maakt belletjes als er een lek is.
3. Gebruik uw oren en neus om te controleren op een gaslek.
4. Gebruik een spons of borstel om het zeepwater voorzichtig aan te brengen op:
   - slangaansluitingen
   - regelaaraansluiting
   - klepverbindingen
   - zichtbare fittingen
5. Let op de aangebrachte zones voor continue belletjes. Constante belletjes duiden op een gaslek.

LET OP! Als er belletjes te zien zijn, sluit u onmiddellijk de kraan van de gasfles.

6. Draai de aansluiting of fitting vast.
7. Herhaal de test nogmaals met zeepwater.

LET OP! Als er belletjes blijven verschijnen, mag u het product niet gebruiken. Neem contact op met een erkend servicetechnicus.

8. Droog na afloop van de test alle oppervlakken.

6 Het product gebruiken

WAARSCHUWING! Als het product niet dooft: Koppel de regelaar niet los. Verplaats het product naar buiten. Laat het gas in de cilinder volledig verbranden.

- Voor een veilig gebruik moet u ervoor zorgen dat de ruimte waar u het product gaat gebruiken, een goede luchtcirculatie heeft.
- Houd een raam of deur open wanneer het product in gebruik is. Doe dit ook in goed geïsoleerde of tochtvrije ruimtes. Gebruik het product niet op hoogtes boven 600 m.
- Beweeg het product niet wanneer het heet is of wanneer het in werking is.

6.1 Het product starten

VOORZICHTIG! De waakvlam moet constant branden. Als de vlam onregelmatig beweegt of een gele punt heeft, neem dan contact op met een erkend servicecentrum om het product te laten nakijken.

LET OP! U moet de regelknop indrukken om hem te kunnen draaien.

LET OP! Zorg ervoor dat de bedieningsknop niet beweegt nadat u de positie van de bedieningsknop hebt gewijzigd.

1. Draai de klep van de gasfles om de gasstroom te openen. Volg de richting van de pijl op de gasfles.
2. Druk de bedieningsknop in en draai hem naar de ontstekingsstand. (Afbeelding 6)
3. Houd de bedieningsknop ongeveer 10 seconden ingedrukt om het gas naar de waakvlambrander en de middelste brander te laten stromen.
4. Terwijl u de bedieningsknop vasthoudt, drukt u 2–3 keer op de ontstekingsknop. (Afbeelding 7)

LET OP! Telkens als u op de ontstekingsknop drukt, hoort u een klik en verschijnt er een vonk bij de waakvlam.

5. Wanneer de waakvlam start, houdt u de bedieningsknop 10–20 seconden ingedrukt om het thermo-element te activeren.

LET OP! De waakvlam en de middelste brander moeten blijven branden.

6 Druk de regelknop in en draai hem tegen de klok in om het gewenste niveau in te stellen: MIN, MEDIUM of MAX.

6.2 Het product uitschakelen

⚠ **VOORZICHTIG!** Zorg ervoor dat de waakvlam en de middelste brander uitgaan.

1 Draai de knop naar de ontstekingsstand.

2 Sluit de kraan van de gasfles volledig.

7 Vervoer

- Laat het product volledig afkoelen voordat u het verplaatst.
- Gebruik de handgreep wanneer u het product optilt of verplaatst.

8 Opbergen

- Als het product gedurende lange tijd niet wordt gebruikt, berg het dan op een schone en droge plaats op waartoe kinderen en huisdieren geen toegang hebben.
- Stop de gasstroom bij de regelaar en koppel de regelaar los van de gascilinder voordat u het product opbergt.

9 Onderhoud

⚠ **WAARSCHUWING!** Stop het product en wacht tot alle onderdelen afgekoeld zijn voordat u het product reinigt of onderhoud aan het product uitvoert.

⚠ **WAARSCHUWING!** Reinig het product niet wanneer het heet is of wanneer het in werking is.

⚠ **WAARSCHUWING!** Het product moet minimaal 1 keer per jaar door een erkend technicus worden onderzocht om er zeker van te zijn dat het veilig te gebruiken is.

⚠ **VOORZICHTIG!** Gebruik geen schurende reinigingsmiddelen.

- Reinig de buitenkant van het product en de gasfles. Verwijder stof of vuil dat tijdens het gebruik een negatief effect kan hebben.
- Stofzuig de keramische elementen voorzichtig met een zachte borstel.

LET OP! Er mag niet tegen de keramische elementen worden gestoten en er mag niet op worden gekrast. Ze worden na lang gebruik breekbaar en kunnen gemakkelijk beschadigd raken.

9.1 De gasfles vervangen

⚠ **WAARSCHUWING!** Vervang de gasfles niet als het product heet is of als het werkt. Wacht tot het product afgekoeld is.

⚠ **WAARSCHUWING!** Het vervangen van de gasfles moet gebeuren in een vlamvrije ruimte**.** Zorg ervoor dat er zich geen open vlammen of warmtebronnen in de buurt van het product bevinden wanneer u de gasfles verwisselt.

⚠ **WAARSCHUWING!** Rook niet wanneer u de fles verwisselt.

1 Sluit de gasstroom af bij de klep en de regelaar.

2 Verwijder de lege gasfles uit het product.

3 Verwijder de drukregelaar uit de lege fles.

4 Plaats een volle gasfles in het product.

5 Installeer de afdekplaat om de gasfles op zijn plaats te houden.

6 Sluit de regelaar aan op de nieuwe gasfles. Controleer of de aansluiting strak zit.

7 Voer een gaslektest uit voordat u het product in gebruik neemt. Zie '5.2 Een gaslektest uitvoeren'op pagina 74..

10 Problemen oplossen

Probleem	Mogelijke oorzaak	Oplossing
De waakvlam brandt niet automatisch.	Er is geen vonk bij de elektrodenafstand.	Controleer of het elektrische snoer niet beschadigd is.
	De ontsteker werkt niet of het elektrische snoer is beschadigd.	Controleer of de ontsteker correct werkt.
De waakvlam start niet automatisch, maar met behulp van een lucifer.	De vonkpositie is onjuist ten opzichte van de waakvlamgasstroom.	Plaats de bougie opnieuw, zodat de vonk in contact komt met de gasstroom.
Het product blijft niet branden wanneer u de ontstekingsknop loslaat.	De elektromagnetische klep sluit terwijl het verwarmingselement brandt.	Onderzoek het thermokoppel. Zorg ervoor dat de thermokoppelsonde zich in de waakvlam bevindt. Controleer of de verbinding tussen het thermokoppel en de klep goed is. Als het probleem aanhoudt, neemt u contact op met een erkend servicecentrum om de elektromagnetische klep te laten controleren.
Nadat MAX niveau is geselecteerd met alle drie de platen aan, branden één of meer platen met een lage intensiteit.	De sproeiers zijn verstopt.	Verwijder en reinig de verstopping in de sproeiers.
	Er zit een verstopping in de toevoerslang.	Verwijder en reinig de toevoerbuis en de sproeiers.
Het is lastig om het product te starten vanaf positie 1, of om naar positie 2 of 3 te gaan.	De tocht blaast weg van de eerste plaat.	Verplaats het product naar een plek waar geen invloed van tocht is.
	De waakvlam staat in een onjuiste stand.	Zet de waakvlam zo dat de vlam de onderste hoek van de tweede plaat en de eerste plaat bereikt.
Er hangt een geur van verbranding.	Er ontbreekt een stuk keramische vuurklei.	Bestudeer elke plaat en zoek waar de vuurklei is verplaatst. Neem contact op met een erkend servicecentrum.

11 Afdanken

- Volg de lokale voorschriften wanneer u het product afvoert. Verbrand het product niet.

12 Technische gegevens

Specificaties	Waarde
Categorie gas - Landen van bestemming: SE,NO,FI,	I3B/P(30)
Categorie gas - Land van bestemming: PL	I3B/P(37)
Gasdruk I3B/P(37)	G30/G31 bij 37 mbar
Gasdruk I3B/P(30)	G30/G31 bij 30 mbar
Type gas	G30, G31
Injectorgrootte	0,58 mm
Warmte-invoer	4,2 kW (305 g/u)
Ontsteking	Ontsteking van de waakvlam
Type fles	Tot 15 kg
Maximale diameter gasfles	360 mm
Vereist volume van het vertrek	84 m^3
Ventilatieoppervlak	Laag niveau 85 cm^2
	Hoog niveau 105 cm^2
Informatie over aansluitingen	Zie bijlage A*

Het seizoensgebonden energierendement voor ruimteverwarming ηs			
Item	**Symbool**	**Waarde**	**Eenheid**
Het seizoensgebonden energierendement voor ruimteverwarming in actieve modus	$\eta_{s,\,on}$	100	%
Correctiefactor (F1)	/	0	%
Correctiefactor (F2)	/	1,0	%
Correctiefactor (F3)	/	0	%
Correctiefactor (F4)	/	0	%
Correctiefactor (F5)	/	1,92	%
Biomass Label Factor	BLF	1	/
Het seizoensgebonden energierendement voor ruimteverwarming η_s	η_s	89,1	%
Energie-efficiëntie-index (EEI):	EEI	89,1	%
Energie-efficiëntieklassen	A		

Het formulier volgens VERORDENING (EU) 2024/1103 VAN DE COMMISSIE.							
Contactgegevens	Jula AB Box 363, 532 24 SKARA, ZWEDEN						
Modelaanduiding(en):	033032	CE 2575-26					
Indirecte verwarmingsfunctionaliteit (Ja/Nee):		Nee					
Directe warmteafgifte (kW):	4,2 kW						
Indirecte warmteafgifte (kW):	N.v.t.						
Minimaal toegestane totale lengte van de schoorsteenkanalen (verticale+horizontale buis) (m): N.v.t.							
Uitstoot brandstof	G30				Stikstofoxiden (NOx)		
					Waarde	Eenheid	
Selecteer brandstoftype [gasvormig/ vloeibaar]	Vloeistof				9	mg/kWh_{input} (GCV)	
Controlefuncties die nodig zijn om te voldoen aan de verplichte eisen inzake ecologisch ontwerp van Verordening (EU) 2024/1103							
Item	**Symbool**	**Waarde**	**Eenheid**	**Item**	**Symbool**	**Waarde**	**Eenheid**
Warmteafgifte				Rendement (NCV)			
Nominale warmteafgifte	P_{nom}	4.2	kW	Nuttige efficiëntie bij nominale warmte	ηth,nom	100	%
Minimale warmteafgifte (indicatief)	P_{min}	1,5	kW	Nuttig rendement bij minimale warmteafgifte (indicatief)	ηth,min	100	%
				Seizoensgebonden energierendement voor ruimteverwarming	ηs	76,1	%
Verbruik van extra elektriciteit				**Type warmteafgifte / kamertemperatuurregeling (kies er één)**			
Bij nominale warmteafgifte	el_{max}	N.v.t.	kW	Enkelfasige warmteafgifte, geen kamertemperatuurregeling		Nee	[Ja/Nee]
Bij minimale warmteafgifte	el_{min}	N.v.t.	kW	Twee of meer handmatige fasen, geen kamertemperatuurregeling		Ja	[Ja/Nee]
Stroomverbruik				Mechanische thermostaat, kamertemperatuurregeling		Nee	[Ja/Nee]
In de uit-stand	P_o	N.v.t.	W	Elektronische kamertemperatuurregeling		Nee	[Ja/Nee]
In stand-bymodus	P_{sm}	N.v.t.	W	Elektronische kamertemperatuur plus dagtimer		Nee	[Ja/Nee]
In ruststand	P_{idle}	N.v.t.	W	Elektronische kamertemperatuur plus weektimer		Nee	[Ja/Nee]
In de netwerkgebonden stand-bymodus	P_{nsm}	N.v.t.	W	Andere besturingsopties (meerdere selecties mogelijk)			
Stand-bymodus met weergave van informatie of status		NO	[Ja/Nee]	Aanwezigheidsdetectie		Nee	[Ja/Nee]
Stroomvereiste van permanente waakvlam				Detectie van open ramen		Nee	[Ja/Nee]
Stroomvereiste waakvlam (indien van toepassing)	P_{pilot}	0,16	Kw	Afstandsbedieningsopties		Nee	[Ja/Nee]
				Adaptieve startregeling		Nee	[Ja/Nee]
				Werktijdbeperking		Nee	[Ja/Nee]
				Sensor voor zwarte lamp		Nee	[Ja/Nee]
				Controle nauwkeurigheid		Nee	[Ja/Nee]

Annex A

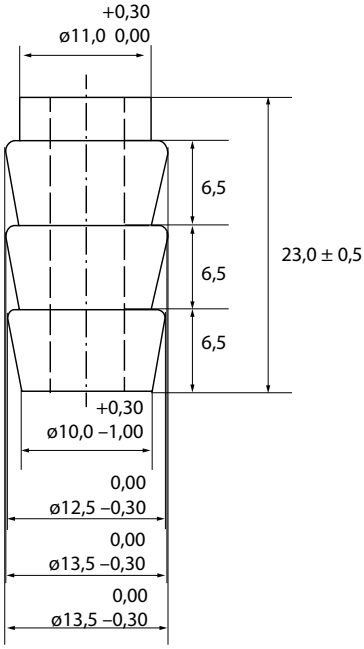

Dimensions in mm

* **NOTE!** The joints shown in the drawing are for test purposes only. The mark for the specific market will be updated according to Clause 5.7 and Annexes A.3 and A.4 of EN 449:2002+A1:2007. The update will ensure suitability for use in the countries of destination.

EU DECLARATION OF CONFORMITY / EU FÖRSÄKRAN OM ÖVERENSSTÄMMELSE / EU SAMSVARSERKLÆRING / EU-OVERENSSTEMMELSESERKLÆRING / DEKLARACJA ZGODNOŚCI UE / EU KONFORMITÄTSERKLÄRUNG / EU VAATIMUSTENMUKAISUUSVAKUUTUS / DÉCLARATION UE DE CONFORMITÉ / EU CONFORMITEITSVERKLARING

Item number / Artikelnummer / Artikkelnummer / Varenummer / Numer artykułu / Artikelnummer / Tuotenumero / Numéro de référence / Artikelnummer

1: **033032**

Model no.: HT-H-0008

2: **Jula AB, Box 363, SE-532 24 SKARA, SWEDEN**

3: This declaration of conformity is issued under the sole responsibility of the manufacturer./ Denna försäkran om överensstämmelse utfärdas på tillverkarens eget ansvar./ Denne samsvarserklæring er utstedt under ansvaret til produsenten./ Denne overensstemmelseserklæring udstedes på fabrikantens eneansvar./ Niniejsza deklaracja zgodności wydana zostaje na wyłączną odpowiedzialność producenta./ Diese Konformitätserklärung wird unter der alleinigen Verantwortung des Herstellers ausgestellt./ Tämä vaatimustenmukaisuusvakuutus on annettu valmistajan yksinomaisella vastuulla./ La présente déclaration de conformité est émise sous la seule responsabilité du fabriquant. / Deze conformiteitsverklaring wordt afgegeven onder de uitsluitende verantwoordelijkheid van de fabrikant./

4: **GAS HEATER / GASOLKAMIN / GASSOVN / GASOVN / PROMIENNIK GAZOWY / GASHEIZOFEN / KAASULÄMMITIN / CHAUFFAGE AU GAZ / GASKACHEL**

4,1 KW

5: Conforms to the following directives, regulations and standards:/ Överensstämmer med följande direktiv, förordningar och standarder:/ Er i samsvar med følgende direktiver, forordning og standarder:/ Overholder følgende direktiver, forordninger og standarder:/ Są zgodne z następującymi dyrektywami, regulacja i normami:/ Entspricht den folgenden Richtlinien, Vorschriften und Normen:/ Seuraavien direktiivien, asetusten ja standardien mukainen:/ Conforme aux directives, règlements et normes suivants: / Voldoet aan de volgende richtlijnen, voorschriften en normen:

6:

Directive/Regulation	Harmonised standard
GAR (EU) 2016/426, Annex III, 1	EN 449:2002+A1
Eco design Directive 2009/125/EC Regulation (EU) 2024/1103	
RoHS 2011/65/EU + 2015/863	EN IEC 63000:2018

7:

Name and address of the notified body involved:	
Namn och adress hos involverat kontrollorgan:	Intertek Italia S.p.A. Via Miglioli, 2/A –
Navn og adresse til det aktuelle meldte organet:	20063 Cernusco sul Naviglio, Milano –
Navn og adresse på det pågældende bemyndigede organ:	Italy NB2575
Nazwa i adres organu kontrolnego:	Module B: Type-examination – Production type
Name und Anschrift der beteiligten benannten Stelle:	Module B certificate: TS-2575-GAR-2645802 (Valid until 203-04-20)
Ilmoitetun laitoksen nimi ja osoite:	
Nom et adresse de l'organisme notifié	
Naam en adres van de betrokken aangemelde instantie:	

This product was CE marked in year:/ Produkten CE-märktes år:/ Dette produktet ble CE-merket dette året:/ Dette produkt blev CE-mærket i år:/ Wyrób oznakowany znakiem CE w roku:/ Dieses Produkt erhielt die CE-Kennzeichnung im Jahr:/ Tämä tuote on CE-merkitty vuonna:/ Ce produit a reçu le marquage CE en:/ Dit product werd CE-gemarkeerd in het jaar: -26

Skara 2026-09-24

Göran Martinsson

QUALITY and AFTER SALES MANAGER (Signatory for Jula and authorised to compile the technical documentation. /Undertecknat för Jula samt behörig att sammanställa den tekniska dokumentationen. / Signert for Jula og kvalifisert til å sammenfatte den tekniske dokumentasjonen. / Underskriver for Jula og bemyndiget til at udarbejde den tekniske dokumentation. / Podpisano w imieniu Jula oraz osoby upoważnionej do sporządzenia dokumentacji technicznej. / Unterzeichnet im von Jula und befugt, die technische Dokumentation zusammenzustellen / Allekirjoittanut Julan puolesta ja valtuutettu kokoamaan tekniset asiakirjat. / Signé au nom de Jula et habilité Namen à établir la documentation technique. / Ondertekend namens Jula en gemachtigde voor de samenstelling van de technische documentatie

anslut™

www.jula.com

033032
2026-11-23