024998

BATTERY-POWERED LAWN MOWER

OPERATING INSTRUCTIONS - Original instructions

SV BATTERIDRIVEN GRÄSKLIPPARE
BRUKSANVISNING
Översättning av originalinstruktioner

NO BATTERIDREVET GRESSKLIPPER
BETJENINGSANVISNINGER
Oversettelse av originalinstruksjonene

DA BATTERIDREVET PLÆNEKLIPPER
BETJENINGSVEJLEDNING
Oversættelse af den originale vejledning

PL KOSIARKA AKUMULATOROWA
INSTRUKCJA OBSŁUGI
Przekład instrukcji oryginalnej

DE AKKUBETRIEBENER RASENMÄHER
BEDIENUNGSANLEITUNG
Übersetzung der Originalanleitung

FI AKKUKÄYTTÖINEN RUOHONLEIKKURI
KÄYTTÖOHJE
Alkuperäisten ohjeiden käännös

FR TONDEUSE À GAZON À BATTERIE
INSTRUCTIONS D'UTILISATION
Traduction des instructions d'origine

NL GRASMAAIER OP ACCU
BEDIENINGSINSTRUCTIES
Vertaling van de originele instructies

Jula AB förbehåller sig rätten att göra ändringar på produkten. Jula AB innehar upphovsrätten till denna dokumentation. Det är inte tillåtet att modifiera eller ändra denna dokumentation på något sätt och bruksanvisningen ska skrivas ut och användas som den är i förhållande till produkten. Se Julas webbplats för den senaste versionen av bruksanvisningen.

Jula AB forbeholder seg retten til å endre produktet. Jula AB innehar opphavsretten til denne dokumentasjonen. Det er ikke tillatt å modifisere eller endre denne dokumentasjonen på noen som helst måte, og håndboken skal trykkes og brukes som den er i forhold til produktet. For siste versjon av betjeningsanvisningene, se Julas nettsider.

Jula AB forbeholder sig retten til at ændre produktet. Jula AB har ophavsretten til denne dokumentation. Det er ikke tilladt at modificere eller ændre denne dokumentation på nogen måde, og manualen skal printes og bruges som den er i forhold til produktet. For den seneste version af betjeningsvejledningen, se Julas hjemmeside.

Jula AB zastrzega sobie prawo do wprowadzania zmian w produkcie. Jula AB zastrzega sobie prawa autorskie do niniejszej dokumentacji. Dokumentacji nie wolno w żaden sposób modyfikować ani zmieniać, a instrukcję należy drukować i używać ją w odniesieniu do produktu w stanie niezmienionym. Najnowszą wersję instrukcji obsługi można znaleźć na stronie internetowej Jula.

Jula AB reserves the right to make changes to the product. Jula AB claims copyright on this documentation. It is not allowed to modify or alter this documentation in any way and the manual shall be printed and used as it is in relation to the product. For the latest version of operating instructions, refer to the Jula website.

Jula AB behält sich das Recht vor, Änderungen am Produkt vorzunehmen. Jula AB beansprucht die Urheberrechte an dieser Dokumentation. Es ist nicht zulässig, diese Dokumentation in irgendeiner Weise zu verändern oder umzugestalten. Die Anleitung muss gedruckt und so verwendet werden, wie sie in Bezug zum Produkt steht. Die aktuellste Version der Bedienungsanleitung finden Sie auf der Website von Jula.

Jula AB pidättää oikeuden tehdä tuotteeseen muutoksia. Jula AB:llä on tämän dokumentaation tekijänoikeus. Tätä dokumentaatiota ei saa muuttaa millään tavalla ja käyttöopas on tulostettava ja sitä on käytettävä sellaisena kuin se on tämän tuotteen kanssa. Käyttöohjeiden uusin versio löytyy Julan verkkosivustolta.

Jula AB se réserve le droit d'apporter des modifications au produit. Jula AB revendique les droits d'auteur sur cette documentation. Il est interdit de modifier ou d'altérer cette documentation de quelque manière que ce soit et le manuel doit être imprimé et utilisé tel quel en relation avec le produit. Pour obtenir la dernière version des instructions d'utilisation, consultez le site Web de Jula.

Jula AB behoudt zich het recht voor om wijzigingen aan het product aan te brengen. Jula AB claimt het copyright op deze documentatie. Het is niet toegestaan om deze documentatie op welke manier dan ook te wijzigen of te veranderen. De handleiding moet worden afgedrukt en gebruikt zoals deze in relatie tot het product staat. Raadpleeg de Jula-website voor de laatste versie van de bedieningsinstructies.

WWW.JULA.COM

© JULA AB 2026-10-20

JULA AB
BOX 363, 532 24 SKARA, SWEDEN

1

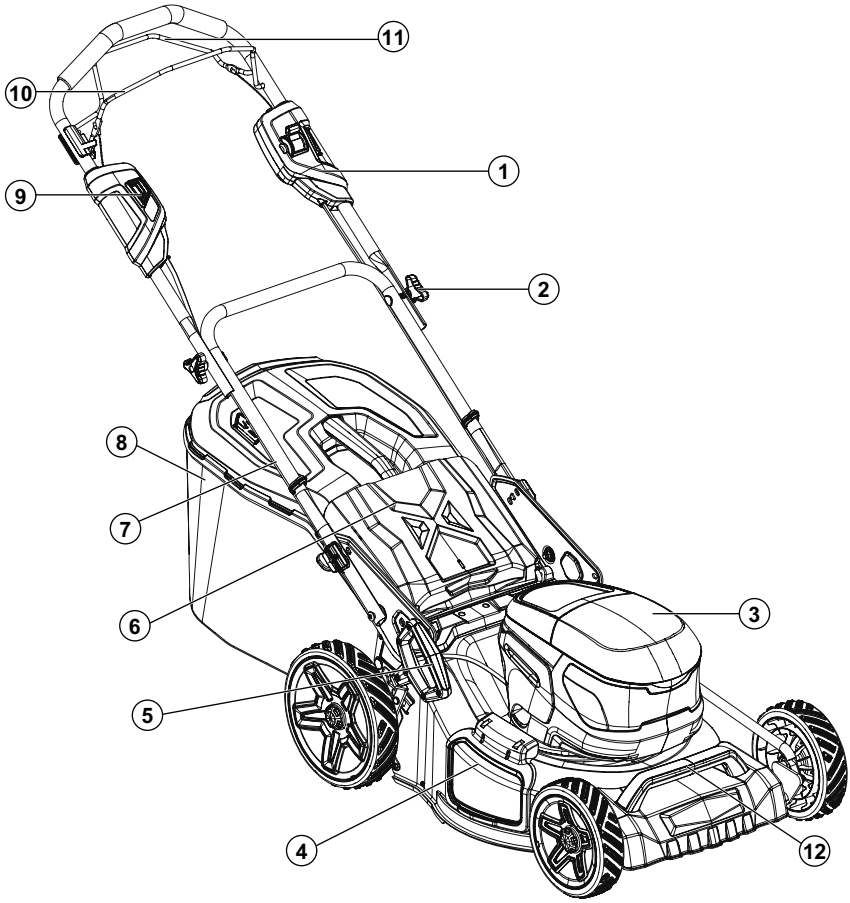

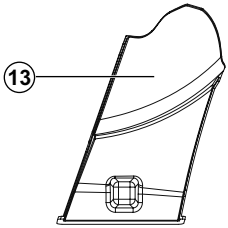

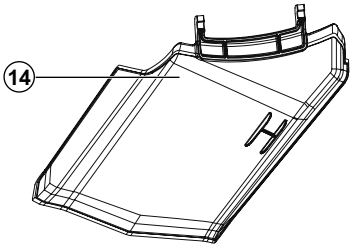

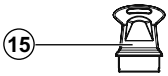

A	B	C	D
2x	2x	2x	2x

2

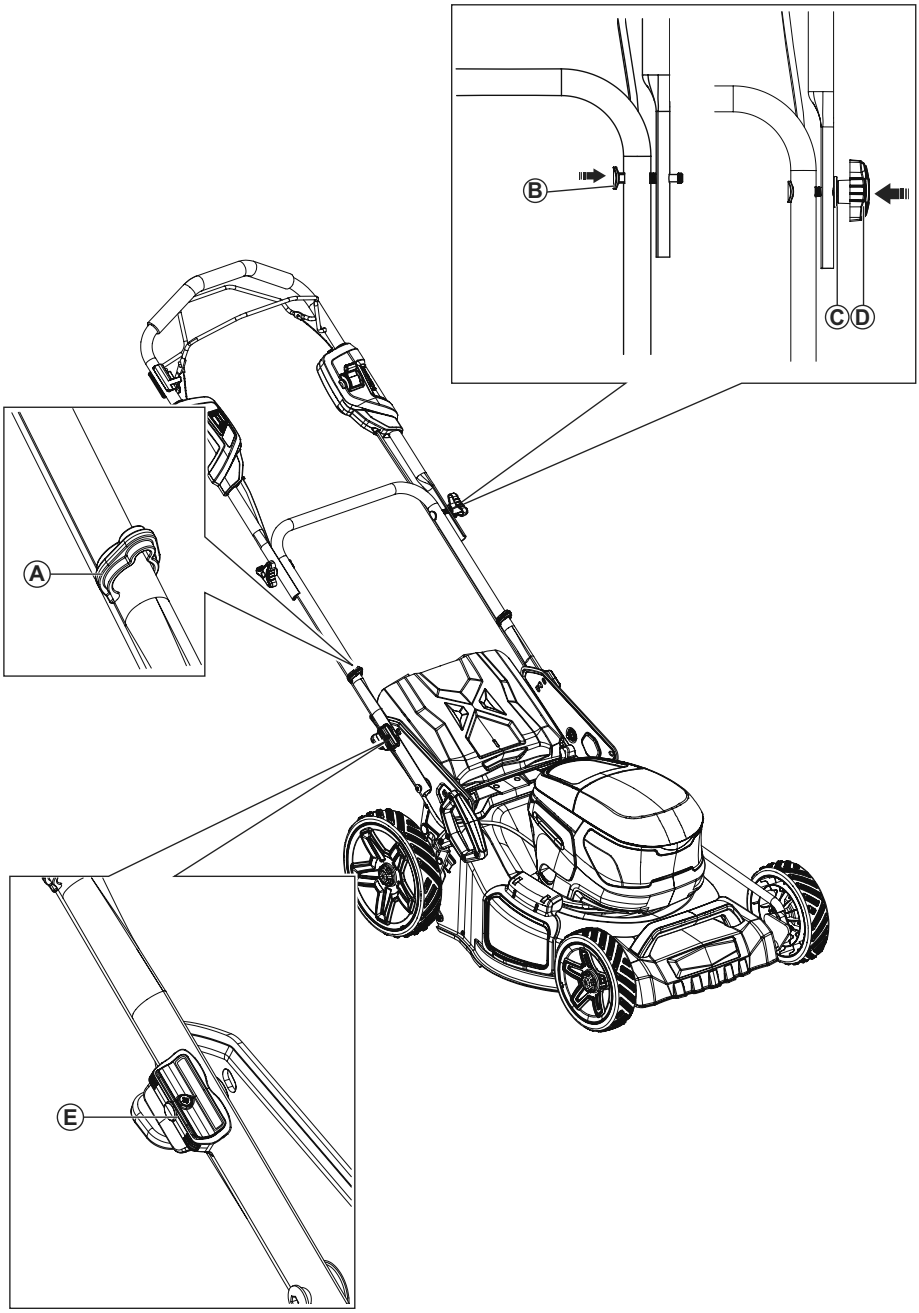

3

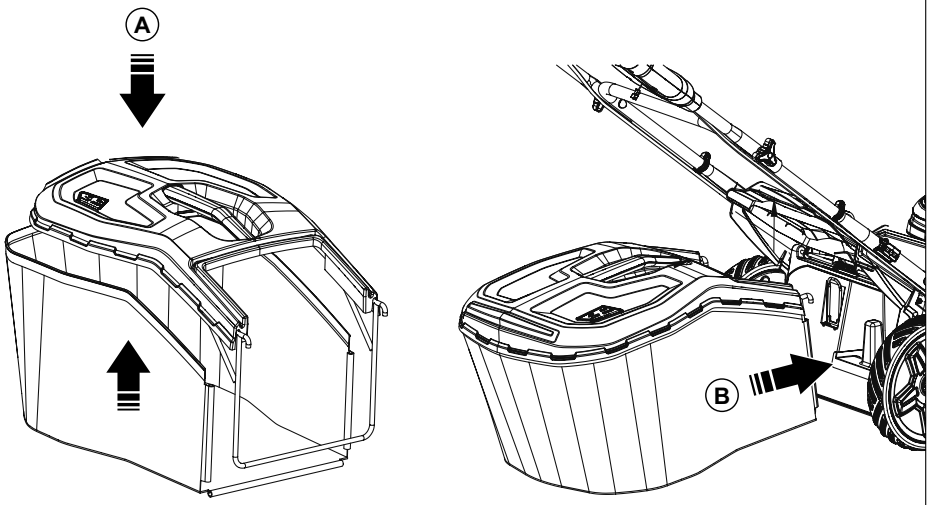

4

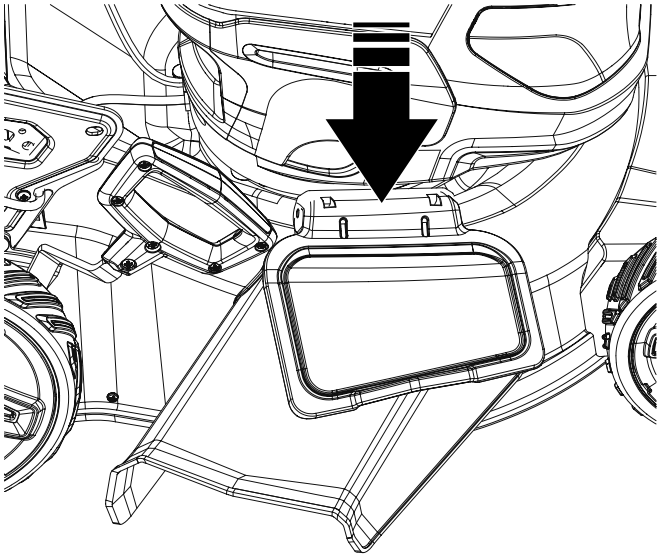

5

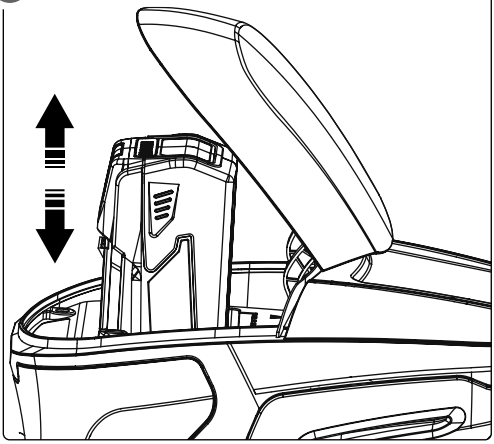

6

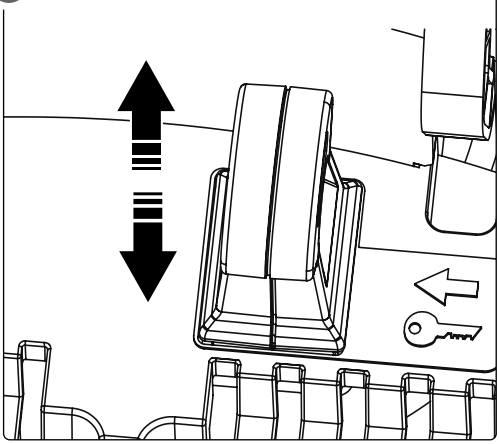

7

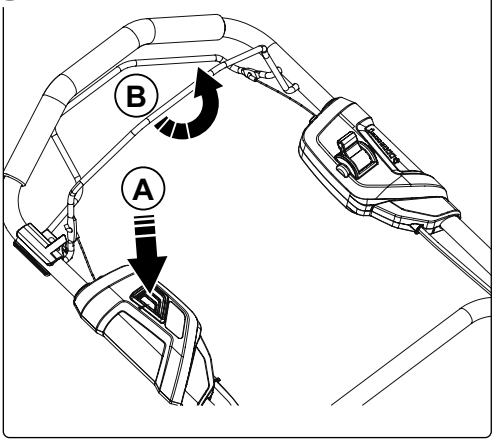

8

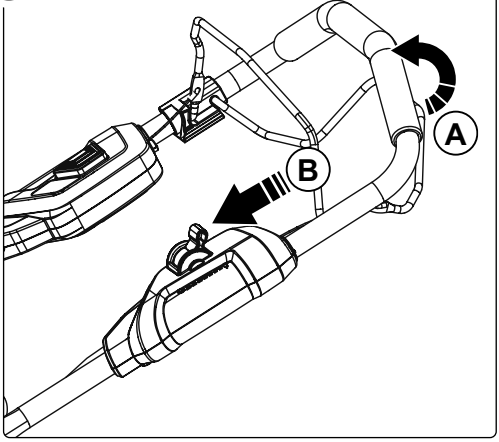

9

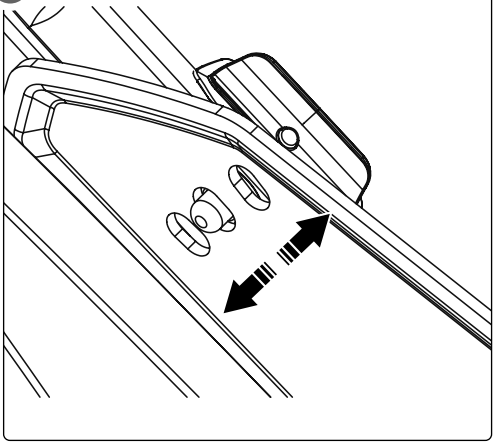

10

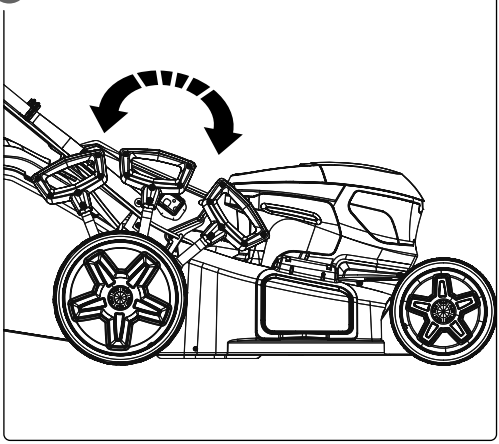

11

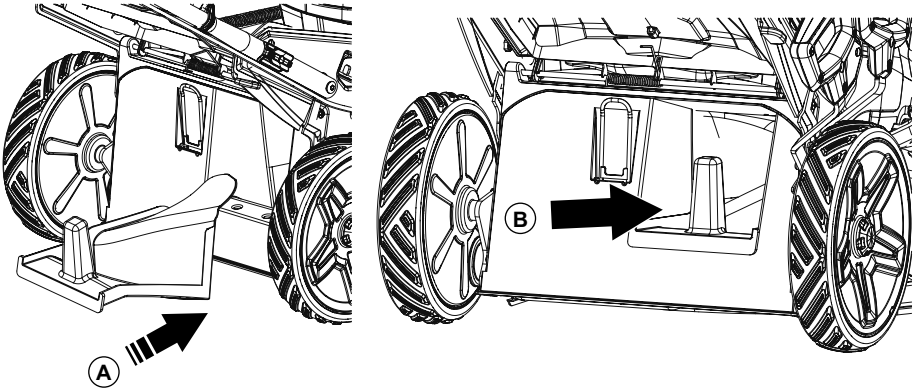

12

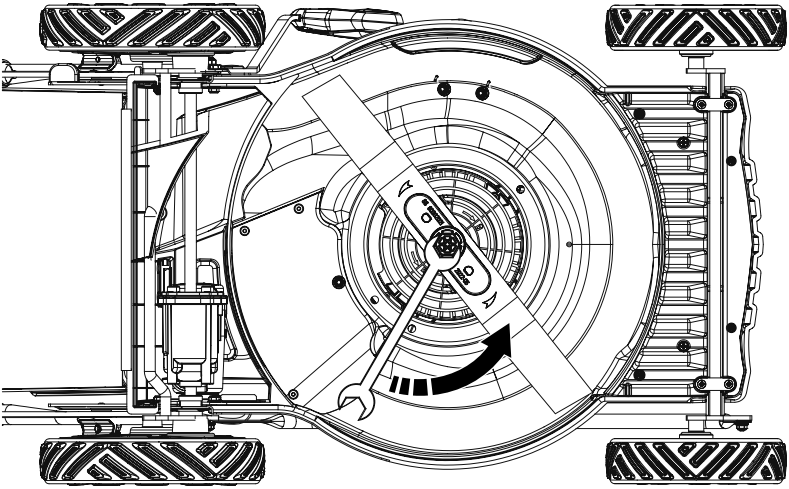

Innehållsförteckning

1 Inledning 8

1.1 Produktbeskrivning 8

1.2 Avsedd användning....8

1.3 Symboler....8

1.4 Översikt 9

2 Säkerhet 9

2.1 Säkerhetsanvisningar....9

2.2 Säkerhetsanvisningar för användning....9

3 Montering 13

3.1 Förberedelser före montering 13

3.2 Montering av produkten 13

4 Installation 13

4.1 Isättning av batteri 13

5 Användning 13

5.1 Säkerhetsnyckel....13

5.2 Start och avstängning av produkten....13

5.3 Användning av produkten....13

5.4 Justering av handtagshöjd....13

5.5 Justering av klipphöjd....13

5.6 Klippning med gräsuppsamlare....14

5.7 Tömning av gräsuppsamlaren....14

5.8 Klippning med mulching-enhet 14

5.9 Tips för gräsklippning....14

6 Underhåll 14

6.1 Åtgärder före underhållsarbete....14

6.2 Rengöring av produkten 14

6.3 Demontering och skärpning av kniven 15

7 Förvaring 15

8 Transport 15

9 Avfallshantering 15

9.1 Avfallshantering av produkten....15

10 Tekniska data 15

11 Felsökning 16

12 Intyg om överensstämmelse 17

1 Inledning

1.1 Produktbeskrivning

Batteridriven gräsklippare med mulchfunktion, framåtdrivning och uppsamlare.

1.2 Avsedd användning

Produkten är endast avsedd för hushållsbruk och är inte lämplig för kommersiell användning. Produkten är avsedd att användas i privata trädgårdar och liknande. Den är inte avsedd att användas i offentliga anläggningar, på sportarenor eller i jordbruk.

1.3 Symboler

	Läs bruksanvisningen noga före användning. Spara bruksanvisningen för framtida behov.
	VARNING!
	Använd hörselskydd.
	Använd skyddsglasögon.
	Använd skyddsskor.
	Utsätt inte produkten för regn eller fukt.
	Ta alltid bort säkerhetsnyckeln före underhåll.
	Ta alltid bort batteriet före underhåll.
	Avlägsna alla föremål som kan fastna i eller slungas ut från produkten.
	Föremål som slungas iväg kan orsaka allvarlig personskada och/eller egendomsskada. Håll kringstående personer, speciellt barn, samt husdjur minst 15 m från arbetsområdet.

	Klipp tvärs över sluttningar, aldrig uppåt och nedåt.
	Vassa knivar – risk för personskada.
	Håll aldrig händer eller fötter nära eller under rörliga delar.
LWA dB	Garanterad ljudeffektnivå.
	Produkten uppfyller kraven i tillämpliga EU-direktiv och förordningar.
	Ska återvinnas som elektriskt avfall.

1.4 Översikt

Bild 1

1. Hastighetsreglage
2. Stjärnknopp för justering och låsning av övre handtagsbåge
3. Batterilock
4. Sidoutkastkåpa
5. Klipphöjdsreglage
6. Utkastöppning
7. Nedre handtagsbåge
8. Gräsuppsamlare
9. Säkerhetsspärr
10. Startspärr
11. Körhandtag
12. Handtag
13. Mulching-enhet
14. Utkastskydd
15. Säkerhetsnyckel
    A. Låsklämma
    B. Bult - montering av handtag
    C. Bricka - montering av handtag
    D. Stjärnknopp - montering av handtag

2 Säkerhet

2.1 Säkerhetsanvisningar

VARNING! Om inte dessa anvisningar följs finns risk för dödsfall och/eller personskada.

VIKTIGT! Om inte dessa anvisningar följs finns risk för skada på produkten, annan egendom och/eller intilliggande område.

OBS! Markerar information som är viktig i en given situation.

2.2 Säkerhetsanvisningar för användning

VARNING! Om inte dessa anvisningar följs finns risk för dödsfall och/eller personskada.

- Spara dessa anvisningar och säkerhetsanvisningar för framtida behov.
- Termen elverktyg i varningarna nedan avser nätanslutna (sladdförsedda) eller batteridrivna (sladdlösa) elverktyg.

2.2.1 Arbetsområde

- Arbetsområdet ska hållas rent och väl upplyst. Belamrade och mörka utrymmen ökar risken för skador.
- Använd inte elverktyg i explosiv miljö, exempelvis i närheten av antändliga vätskor, gaser eller damm. Elverktyg genererar gnistor, som kan antända damm eller ångor.
- Håll kringstående personer, speciellt barn, samt husdjur på säkert avstånd vid användning av elverktyg. Om du blir distraherad kan du tappa kontrollen över verktyget.

2.2.2 Elsäkerhet

- Undvik kroppskontakt med jordade ytor som rör, radiatorer, spisar och kylskåp. Risken för elolycksfall ökar om din kropp jordas.
- Utsätt inte elverktyg för regn eller fukt. Om vatten kommer in i ett elverktyg ökar risken för elolycksfall.

2.2.3 Personlig säkerhet

- Var uppmärksam. Var hela tiden försiktig och tillämpa sunt förnuft vid arbete med elverktyg. Använd aldrig elverktyg vid trötthet eller vid påverkan av droger, alkohol eller läkemedel. Kom ihåg att en bråkdels sekunds ouppmärksamhet eller slarv räcker för att orsaka allvarlig personskada.

- Använd personlig skyddsutrustning. Använd skyddsglasögon. Säkerhetsutrustning som dammfiltermask, halkfria skyddsskor, skyddshjälm och hörselskydd, alltefter elverktygets typ och användning, minskar risken för personskada.
- Undvik oavsiktlig start. Kontrollera att strömbrytaren är i avstängt läge innan du sätter i stickproppen eller batteriet eller lyfter/bär elverktyget. Olycksrisken är stor om du bär elverktyg med fingret på strömbrytaren eller ansluter ström till elverktyg vars strömbrytare är i tillslaget läge.
- Avlägsna ställnycklar och liknande innan elverktyget startas. Nyckel eller liknande som sitter kvar på en roterande del på elverktyget kan orsaka personskada.
- Sträck dig inte för långt. Ha hela tiden säkert fotfäste och god balans. Det ger bättre kontroll över elverktyget i oväntade situationer.
- Använd lämpliga kläder. Använd inte löst sittande kläder eller smycken. Håll hår, kläder och handskar borta från rörliga delar. Löst sittande kläder, smycken och långt hår kan fastna i rörliga delar.
- Kontrollera att gräsuppsamlaren är korrekt monterad.

2.2.4 Användning och skötsel

- Tvinga inte elverktyget. Använd rätt elverktyg för det planerade arbetet. Elverktyg fungerar bättre och säkrare med den belastning de är avsedda för.
- Använd inte elverktyg om det inte går att starta och stänga av dem med strömbrytaren. Elverktyg som inte kan styras med strömbrytaren är farliga och måste repareras.
- Dra ut stickproppen och/eller ta bort batteriet innan justeringar görs, tillbehör byts ut eller elverktyg ställs undan. Sådana förebyggande säkerhetsåtgärder minskar risken för att elverktyg startas oavsiktligt.
- Elverktyg som inte används ska förvaras utom räckhåll för barn. Låt aldrig barn eller personer som inte känner till elverktyget eller tagit del av dessa anvisningar använda det. Elverktyg är farliga om de används av oerfarna personer.
- Underhåll verktygen. Kontrollera före användning att rörliga delar är korrekt justerade och rör sig fritt, att inga delar är felmonterade eller trasiga samt att inga andra faktorer föreligger som kan påverka funktionen. Om produkten är skadad måste den repareras innan den används igen. Många olyckor orsakas av bristfälligt underhållna elverktyg.
- Håll skärande verktyg skarpa och rena. Skärande verktyg som underhålls korrekt och har vassa eggar kärvar mindre ofta och är lättare att kontrollera.
- Använd elverktyget, tillbehör, bits etc. i enlighet med dessa anvisningar, med beaktande av rådande arbetsförhållanden och den uppgift som ska utföras. Det kan vara farligt att använda elverktyg för andra ändamål än de är avsedda för.
- Använd inte produkten om något av dess handtag eller någon av dess säkerhetsanordningar har skador eller saknas. Demontera inte produkten och försök inte ändra eller reparera den – risk för personskada och egendomsskada.
- Inspektera arbetsområdet innan arbetet påbörjas, för att upptäcka potentiella faror som kan vara svåra att uppmärksamma under pågående arbete.
- Använd inte produkten när andra personer, speciellt barn, eller husdjur finns i närheten.
- Var försiktig vid arbete i sluttningar.
- Ha hela tiden säkert fotfäste och god balans och gå långsamt.
- Klipp tvärs över sluttningar, aldrig uppåt och nedåt.
- Var mycket försiktig vid riktningsändring – snubblingsrisk.
- Klipp inte mycket branta sluttningar.
- Var mycket försiktig när du går bakåt eller drar produkten mot dig.
- Luta inte produkten när du startar motorn.
- Stå på säkert avstånd bakom handtaget.
- Håll händer och fötter borta från rörliga delar när motorn startas.
- Stäng av produkten innan den vinklas upp eller läggs på sidan och innan den transporteras, exempelvis till och från gräsmattan eller över trädgårdsgångar.
- Korsa aldrig områden med grusbeläggning med motorn igång – risk att stenar slungas iväg.
- Stäng av produkten och vänta tills alla rörliga delar stannat helt innan du lyfter eller bär produkten.
- Stäng av produkten och vänta tills alla rörliga delar stannat helt före justering av klipphöjden.
- Öppna aldrig utkastluckan när motorn är igång.
- Stäng av produkten och vänta tills alla rörliga delar stannat helt före justering av klipphöjden. Sätt tillbaka gräsuppsamlaren korrekt och kontrollera att den sitter stadigt när den varit losstagen, till exempel för att tömmas.
- Undvik om möjligt att klippa vått gräs.

- Använd inte produkten i explosiv miljö, exempelvis i närheten av antändliga vätskor, gaser eller damm. Produkten genererar gnistor, som kan antända damm eller ångor.
- Använd produkten med försiktighet. Spring aldrig med produkten.
- Var försiktig vid all hantering av produktens knivr – risk att fastna med fingarna mellan den rörliga kniven och produktens fasta delar, med allvarlig personskada som följd.
- Klipp inte på vått underlag, nära vattendrag, diken eller branta sluttningar – risk att tappa kontrollen.
- Använd inte produkten för att klippa kvistar, buskar eller marktäckande växter, eller vegetation på tak eller balkonger, eller för att avlägsna skräp från gångar och stigar – risk för allvarlig personskada.
- Använd inte produkten för att försöka jämna ut ojämnheter, till exempel mullvadshögar, i gräsmattan.
- Använd inte produkten för att driva andra produkter.

2.2.5 Användning av batteridrivna produkter

- Ladda batteriet endast med laddare som rekommenderas av tillverkaren. Användning av laddare avsedd för andra typer av batterier kan medföra brandrisk.
- Använd endast batterier som rekommenderas av tillverkaren. Användning av andra batterier kan medföra risk för personskada och brand.
- När batteriet inte används ska det hållas åtskilt från metallföremål som gem, mynt, nycklar, spikar, skruvar och andra små metallföremål som kan kortsluta polerna. Vid kortslutning urladdas stora mängder energi som kan orsaka brand och/eller allvarlig personskada.
- Om batteriet hanteras ovarsamt kan vätska läcka ut från batteriet. Undvik kontakt med batterivätska. Om du får batterisyra på huden, spola omedelbart med stora mängder rent vatten och tvätta noga med tvål och vatten. Om du får batterivätska i ögonen, spola omedelbart ögonen med rent vatten i minst 10 minuter och uppsök därefter omedelbart läkare. Batterivätska kan orsaka hudirritation och/eller frätskada.
- Läs och följ alla säkerhetsanvisningar och andra anvisningar för batteri och laddare.

2.2.6 Service

- Elverktyg får endast servas av kvalificerad personal som använder identiska reservdelar. Detta säkerställer att elverktyget förblir säkert.

2.2.7 Ytterligare säkerhetsanvisningar

- Läs alla varningar, säkerhetsanvisningar och andra anvisningar noga före användning och bekanta dig med produktens reglage och användning och med produktens begränsningar och risker. Vi rekommenderar att du går någon lämplig utbildning.
- Produkten är inte avsedd att användas av personer (barn eller vuxna) med någon typ av funktionshinder eller av personer som inte har tillräcklig erfarenhet eller kunskap för att använda den, såvida de inte har fått anvisningar gällande användande av produkten av någon med ansvar för deras säkerhet. Barn ska hållas under uppsikt så att de inte leker med produkten.
- Stäng av produkten och ta bort batteriet i nedanstående situationer.
- Innan produkten lämnas utan uppsikt.
- Före kontroll, justering, rengöring eller annat arbete på produkten.
- Om produkten börjar vibrera onormalt.
- Inspektera noga det område där produkten ska användas och avlägsna föremål som kan fastna och slungas iväg. Föremål som slungas iväg kan orsaka allvarlig personskada och/eller egendomsskada.
- Stäng av produkten och vänta tills alla rörliga delar stannat helt innan den ställs undan.
- Stäng av produkten innan den transporteras.
- Använd inte produkten om något av dess handtag eller någon av dess säkerhetsanordningar har skador eller saknas. Använd inte produkten om den inte är fullständigt monterad.
- Demontera inte produkten och försök inte ändra eller reparera den – det medför risk för personskada och egendomsskada och gör garantin ogiltig.
- Använd endast reservdelar som rekommenderas av tillverkaren. Ta alltid bort batteriet före underhåll eller byte av tillbehör. Montera tillbehör och reservdelar i enlighet med tillverkarens anvisningar.
- Efter kollision med främmande föremål, kontrollera noga att produkten in fått några skador och låt reparera eventuella skador innan produkten används igen.
- Om produkten börjar vibrera onormalt, kontrollera att kniv, knivfäste och klippenhet inte är slitna eller skadade. Byt alltid kniv och knivfäste tillsammans, för att undvika obalans. Kontrollera att alla märkningar på produkten är läsliga. Ersätt märkning/dekaler som är olästiga eller saknas.

2.2.8 Säkerhetsanvisningar

- Använd produkten endast i dagsljus eller i god artificiell belysning.
- Använd skyddsglasögon, hörselskydd, skyddshandskar, halkfria skydsskor och kraftiga långbyxor.
- Använd inte löst sittande kläder, smycken, klocka eller liknande, som kan fastna i rörliga delar. Använd inte produkten barfota eller i sandaler eller liknande skodon.
- Sträck dig inte för långt. Ha hela tiden säkert fotfäste och god balans. Använd produkten endast på horsontellt, stabilt underlag.
- Var försiktig så att du inte halkar eller faller, i synnerhet när du går baklänges.
- Spring aldrig med produkten.
- Kontrollera att strömbrytaren är i avstängt läge innan batteriet sätts i. Strömbrytaren och spärren får inte vara i låst läge.
- Kontrollera före användning att alla skruvförband och andra förband är korrekt monterade och åtdragna, att alla skydd och säkerhetsanordningar är korrekt monterade samt att rörliga delar är korrekt justerade och rör sig fritt.
- Demontera eller ändra aldrig produktens skydd eller säkerhetsanordningar.
- Använd inte produkten om den är skadad eller om något skydd saknas eller är skadat. Byt ut skadade eller slitna delar.
- Använd inte produkten i explosiv miljö, exempelvis i närheten av antändliga vätskor, gaser eller damm – risk för brand och explosion.
- Produkten genererar ett elektromagnetiskt fält under användning. Detta fält kan under vissa omständigheter påverka aktiva eller passiva medicinska implantat. Om du har ett medicinskt implantat bör du rådfråga din läkare och/eller tillverkaren av det medicinska implantatet innan du använder produkten, för att minska risken för allvarlig personskada eller dödsfall.

2.2.9 Säkerhetsanvisningar för litiumjonbatterier

- Öppna inte batteriet – risk för kortslutning.
- Utsätt inte batterier för vatten, fukt, värmekällor eller direkt solljus – risk för explosion.
- Batteriet kan avge ångor vid felaktig användning eller om det är skadat. Sådana ångor kan irritera andningsvägarna. Uppsök frisk luft. Uppsök läkare om besvären kvarstår.
- Använd endast batterier av den typ som rekommenderas av tillverkaren och med den spänning som är angiven på produktens typskylt. Användning av andra batterier kan medföra risk för brand, explosion, personskada och egendomsskada.
- Batterispänningen måste motsvara laddningsspänningen, annars finns risk för brand och explosion.
- Ladda batteriet endast med laddare som rekommenderas av tillverkaren. Laddning av andra batterier kan medföra risk för personskada och brand.
- Försök aldrig öppna batteriet.
  Håll batteriet åtskilt från föremål med skarpa kanter eller hörn och från metallföremål och utsätt inte batteriet för slag eller stötar – risk för kortslutning, brand, explosion och personskada.
- Läs och följ alla säkerhetsanvisningar och andra anvisningar för batteri och laddare.

2.2.10 Risk för brand och/eller explosion

- Använd aldrig skadade, defekta eller deformerade batterier. Försök aldrig öppna batteriet och utsätt det inte för slag eller stötar.
- Ladda inte batteriet i närheten av syra och/eller antändlig gas eller andra antändliga material.
- Utsätt inte batterier för hög temperatur eller öppen låga.
- Ladda inte batteriet vid temperatur lägre än 10 °C eller högre än 40 °C, det kan skada batteriet.
- Utsätt inte batteriet långvarigt för hög temperatur eller starkt solljus.
- Batteriet blir varmt under långvarig användning.
  Låt batteriet svalna före laddning.
- Kortslut aldrig batteripolerna.
- Innan batteriet transporteras, förvaras eller avfallshanteras ska antingen batteripolerna förseglas på lämpligt sätt eller hela batteriet förpackas i plastpåse eller plastbox.

2.2.11 Kvarstående risker

- Även om produkten används enligt anvisningarna och säkerhetsanvisningarna och dess skydd och säkerhetsanordningar är hela och används korrekt, är det omöjligt att utesluta alla riskfaktorer.
  Nedanstående risker kvarstår.
- Risk för skärskada.
- Risk för hörselskada.

- Långvarig användning utan hörselskydd medför risk för permanent hörselnedsättning. Använd hörselskydd.
- Vid långvarig och/eller felaktig användning kan vibrationer medföra risk för personskada.
- Vid långvarig användning kan vibrationer ge upphov till cirkulationsproblem i händer och armar och till Raynauds syndrom (vita fingrar). Avbryt omedelbart arbetet och sök läkare om du upplever domning, klåda, stickande känsla, smärta eller hudfärgsförändring. Begränsa risken för skador till följd av vibration genom att underhålla verktyget korrekt, hålla händerna varma och ta vilopauser.
- Även om produkten används helt enligt anvisningarna kommer risker att kvarstå.

3 Montering

3.1 Förberedelser före montering

⚠ **VARNING!** Låt inte barn leka med förpackningsmaterial. Håll plastpåsar, plastfilm och smådelar utom räckhåll för barn – kvävningsrisk.

- Ta upp alla delar ur förpackningen.
- Avlägsna allt förpackningsmaterial och eventuella transportskydd.
- Kontrollera att inga delar saknas.
- Kontrollera att produkten och tillbehören inte är skadade.
- Spara om möjligt förpackningen tills garantitiden har löpt ut.

3.2 Montering av produkten

1. Packa upp produkten och kontrollera att alla delar finns med och är oskadade.
2. Fäst den nedre handtagsbågen på gräsklipparen med låsvred(E). Kontrollera att vajrarna löper fritt och inte är i vägen. (Bild 2)
3. Montera den övre handtagsbågen på den nedre med en bult, en bricka och stjänknopp (B,C,D) på vardera sidan. (Bild 2)
4. Montera vajrarna på handtagsbågen med vajerklammern (A). (Bild 2)
5. Montera ihop gräsuppsamlaren(A). (Bild 3)
6. Klippning med gräsuppsamlare: Lyft upp utkastluckan med ena handen och haka fast gräsuppsamlaren (B). (Bild 3)
7. Klippning med sidoutkast: Lyft upp utkastluckan och haka fast utkastskyddet. Ta bort gräsuppsamlaren, om den är monterad, och montera mulching-enheten. (Bild 4)

4 Installation

4.1 Isättning av batteri

- Öppna batterilocket. Sätt i ett eller två batterier i batterifacket. Gräsklipparen kan köras på endast ett batteri. (Bild 5)

OBS! Gräsklipparen övervakar batteriladdningsnivån och växlar automatiskt till det andra batteriet när det ena är urladdat.

5 Användning

5.1 Säkerhetsnyckel

- Produkten kan startas endast om säkerhetsnyckeln är isatt. Ta bort säkerhetsnyckeln från produkten efter användning. (Bild 6)

5.2 Start och avstängning av produkten

⚠ **VARNING!** Kniven fortsätter att röra sig en kort stund efter körhandtaget släppts.

1. Håll säkerhetsspärren intryckt (A). (Bild 7)
2. Tryck in startspärren (B). Motorn startar. (Bild7)
3. Släpp startspärren för att stänga av.

5.3 Användning av produkten

1. Håll körreglaget intryckt mot handtaget (A). (Bild 8)
2. Ställ in hastigheten med hastighetsreglaget (B). (Bild 8)

5.4 Justering av handtagshöjd

- Handtaget kan ställas in i tre höjdlägen. Välj det som passar dig bäst. (Bild 9)

5.5 Justering av klipphöjd

⚠ **VARNING!** Stäng av produkten och ta bort säkerhetsnyckeln före justering av klipphöjd.

1. Flytta klipphöjdsspaken till det läge som ger önskad klipphöjd. (Bild 10)

2 Klipphöjdsspaken har fasta lägen – kontrollera att den klickar fast i det önskade klipphöjdsläget.

5.6 Klippning med gräsuppsamlare

VARNING! Stäng av produkten, vänta tills alla rörliga delar stannat helt och ta bort säkerhetsnyckeln innan gräsuppsamlaren tas bort.

Gräsuppsamlaren har nivåindikator. Indikatorn hålls i öppet läge av den luftström som uppstår när produkten arbetar. När luckan stängs under pågående klippning är gräsuppsamlaren full och måste tömmas. Kontrollera att öppningen under luckan är ren och ger fritt luftgenomlopp. I annat fall fungerar inte nivåindikatorn korrekt. Om gräsklipparen lämnar klipprester på marken ska gräsuppsamlaren tömmas.

5.7 Tömning av gräsuppsamlaren

1 Lyft luckan med ena handen, fatta tag i gräsuppsamlarens handtag med den andra handen och lyft ut gräsuppsamlaren.

2 När gräsuppsamlaren tagits bort fälls luckan ned och täcker utkastöppningen.

3 Om gräs finns kvar i öppningen, dra gräsklipparen bakåt cirka 1 meter för att underlätta start av motorn.

4 Rensa aldrig klippdäcket eller kniven med händerna eller fötterna – använd borste eller annat lämpligt verktyg. För bästa funktion ska gräsuppsamlaren, särskilt luftgallret, rengöras efter varje användning.

5 Lyft upp utkastluckan med ena handen och haka fast gräsuppsamlaren ovanifrån med andra handen. Gräsklipparen ska vara avstängd och alla dess rörliga delar ska ha stannat helt innan gräsuppsamlaren hakas fast.

5.8 Klippning med mulching-enhet

När mulching-enheten används finfördleas gräsklippet och sprids över gräsmattan. Gräsklippet behöver inte samlas upp och avfallshanteras.

- För att använda mulching-enheten, ta bort gräsuppsamlaren, sätt i mulching-enhetens adapter i utkastöppningen och stäng utkastaren (A,B). (Bild 11)

OBS! Mulching-enheten ska användas endast på relativt kort gräs.

5.9 Tips för gräsklippning

- En gräsmatta består av olika slags gräs. Gräs som klipps regelbundet utvecklar ofta kraftiga rötter och bildar en tjock och tätvuxen gräsmatta.
- Normal gräshöjd i en gräsmatta är cirka 4–5 cm. Klipp inte mer än omkring 1/3 av gräshöjden i en klippningspassage. Gräs som är upp till 7–8 cm högt kan alltså klippas till normal höjd i en enda passage.
- Klipp inte till lägre höjd än 4 cm, eftersom gräsmattan då riskerar att torka ut.
- Högt gräs ska klippas i flera steg.
- Låt varje passage överlappa närmast föregående passage något.
- Undvik om möjligt att klippa vått gräs. Klipp när gräset är så torrt om möjligt.
- Var mycket försiktig vid riktningsändring i sluttningar. Ha hela tiden säkert fotfäste och god balans. Klipp tvärs över sluttningar, aldrig uppåt och nedåt.
- Klipp inte sluttningar brantare än 15° – risk för personskada.

6 Underhåll

6.1 Åtgärder före underhållsarbete

1 Ta bort batteriet.

2 Töm gräsuppsamlaren.

6.2 Rengöring av produkten

VARNING! Häll eller spola aldrig vatten på produkten.

VIKTIGT! Använd inte rengöringsmedel eller lösningsmedel. Det kan skada produktens plastdelar.

- Rengör produkten med en borste efter användning.
- Avlägsna noggrant alla gräsrester från klippdäckets undersida med en träpinne eller liknande.
- Håll ventilationsöppningarna fria från damm och smuts.
- Rengör motorhöljet med en fuktad trasa. Torka av hela motorhöljet.
- Kontrollera knivens skick.
- Gräsuppsamlaren kan sköljas med vatten när den tagits bort från gräsklipparen.

6.3 Demontering och skärpning av kniven

VARNING! Ta bort batteriet från gräsklipparen före service eller rengöring.

Kniven ska demonteras och skärpas när den inte längre är skarp.

1. Lossa muttern som håller fast kniven. (Bild 12)
2. Lossa kniven och rengör anliggningsytorna noga. Byt ut kniven om den är mycket sliten.
3. Skärp kniven.
4. Montera kniven i gräsklipparen och dra åt muttern.
5. Använd endast reservdelar som rekommenderas av tillverkaren.

7 Förvaring

VARNING! Ta alltid bort säkerhetsnyckeln före förvaring.

VIKTIGT! Låt aldrig bromsvätska, bensin, oljebaserade produkter, penetrerande oljor etc. komma i kontakt med plastdelar.

- Förvara gräsklipparen torrt och frostfritt – lämplig temperatur är 10–25 °C.
- Förvara batterier och gräsklippare åtskilt.
- Ladda batteriet/batterierna före förvaring om de inte ska användas på en längre tid.
- Förvara gräsklipparen åtskilt från frätande ämnen, till exempel salt eller gödningsmedel.

8 Transport

VARNING! Ta ut batteriet/batterierna ur gräsklipparen före transport.

1. Lossa de båda snabbkopplingarna och fäll ned den övre handtagsbågen.
2. Använd bärhandtaget för att transportera gräsklipparen.

9 Avfallshantering

9.1 Avfallshantering av produkten

- Uttjänt produkt ska avfallshanteras i enlighet med gällande regler. Produkten får inte brännas.

10 Tekniska data

Data	Värde
Märkspänning	40
Batterikapacitet	4 Ah
Batterityp	Litiumjon
Varvtal	2900–3300 varv/min
Kapslingsklass	IPX4
Klippbredd	46 cm
Gräsuppsamlare	55 l
Höjdinställning	25–80 mm
Vikt	26 kg
Ljudtrycksnivå (LpA)	76,3 dB(A), K = 3 dB
Uppmätt ljudeffektnivå (LwA)	87,7 dB(A), K = 0,3 dB
Garanterad ljudeffektnivå (LwA)	88 dB(A)
Vibration[1]	0,51 m/s^2, K = 1,5 m/s^2

VARNING! Använd hörselskydd.

VARNING! Vibration och buller vid faktisk användning kan avvika från angivet maximivärde, beroende på hur produkten används och vilket material som bearbetas. Lämpliga skyddsåtgärder för användare måste fastställas utifrån uppskattad exponering under faktiska användningsförhållanden, med hänsyn tagen till alla delar av driftcykeln, som avstängd tid och tomgångstid, utöver den tid strömbrytaren är intryckt.

1 Deklarerade värden för vibration och buller har fastställts enligt standardmetod och kan användas för jämförelse mellan produkter. Värdena kan också utgöra underlag för preliminär exponeringsbedömning. Uppmätta värden har fastställts enligt EN 60335-2-77:2010.

11 Felsökning

Problem	Möjlig orsak	Åtgärd
Produkten går inte.	Batteriet är urladdat.	Kontrollera batteriet. Eventuella reparationer får utföras endast av behörig elektriker.
	Säkerhetsspärren är defekt.	Låt behörig servicerepresentant eller annan kvalificerad personal kontrollera produkten.
	Motorn är defekt.	Låt behörig servicerepresentant eller annan kvalificerad personal kontrollera produkten.
	Säkerhetsnyckeln är inte isatt.	Sätt i säkerhetsnyckeln.
Motorn stannar under klippning.	Batteriet är urladdat.	Ladda batteriet.
	Batteriet är inte korrekt isatt.	Sätt i batteriet korrekt.
	Batteriet är defekt.	Byt ut batteriet mot ett nytt av samma typ.
Försämrad prestanda.	Batteriet är urladdat.	Ladda batteriet.
	Batteriet är inte fulladdat.	Ladda batteriet.
	Gräset är för högt.	Klipp högt gräs i flera steg.
Kraftig vibration.	Kniven är inte korrekt monterad.	Kontrollera kniven.
	Kniven är blockerad av främmande föremål.	Avlägsna blockeringen.
	Kniven är skadad.	Byt ut kniven.
Bristfällig gräsuppsamling.	Gräsuppsamlaren är full.	Töm gräsuppsamlaren.
	Utkastöppningen är blockerad.	Rensa utkastöppningen.
	För låg klipphöjd inställd.	Ställ in högre klipphöjd.
Gräset blir ojämnt klippt.	Kniven är slö.	Skärp eller byt ut kniven.
	Gräset är för högt.	Klipp högt gräs i flera steg.

12 Intyg om överensstämmelse

Under eget ansvar intygar härmed tillverkaren: **Jula AB, Box 363, SE-532 24 Skara, Sverige, att**

Art.nr: **024998**

Modell: **LMC4046DGP**

BATTERIDRIVEN GRÄSKLIPPARE

Uppfyller följande direktiv, förordningar och standarder:

MD 2006/42/EG -- [EN 60335-1:2012+A11+A13+A1+A2+A14, EN 60335-2-77:2010, EN 62233:2008]

EMC 2014/30/EU -- [EN IEC 55014-1:2021, EN IEC 55014-2:2021]

RoHS 2011/65/EU + 2015/863 [EN 50581:2012]

Ljudeffektnivå uppmätt på utrustning representativ för denna typ: **87,7 dB(A)**

Garanterad ljudeffektnivå: **88 dB(A)**

Förfarande för bedömning av överensstämmelse enligt 2000/14/EG: **Bilaga VI**

Namn och adress för berört anmält organ:

Intertek Deutschland GmbH

Stangenstrasse 1, 70771 Leinfelden-Echterdingen

NB0905

Produkten CE-märktes år: **2022**

Mattias Lif

AFFÄRSOMRÅDESCHEF

Skara **2022-11-15**

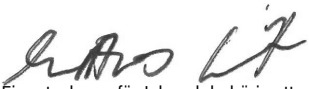

Firmatecknare för Jula och behörig att sammanställa den tekniska dokumentationen.

Innholdsfortegnelse

1 Introduksjon 18

1.1 Produktbeskrivelse 18

1.2 Tiltenkt bruksområde 18

1.3 Symboler 18

1.4 Produktoversikt 19

2 Sikkerhet 19

2.1 Sikkerhetsdefinisjoner 19

2.2 Sikkerhetsinstruksjoner for bruk 19

3 Montering 23

3.1 Før produktet monteres 23

3.2 Montere produktet 23

4 Installasjon 23

4.1 Installere batteriet 23

5 Bruk 23

5.1 Sikkerhetsnøkkel 23

5.2 Starte og stoppe produktet 23

5.3 Bruke produktet 23

5.4 Justere håndtakshøyden 23

5.5 Justere klippehøyden 23

5.6 Klippe med gressoppsamleren 23

5.7 Tømme gressoppsamleren 24

5.8 Klippe med bioklippenheten 24

5.9 Tips til gressklipping 24

6 Vedlikehold 24

6.1 Før vedlikehold på produktet 24

6.2 Rengjøre produktet 24

6.3 Rengjøre og kvesse bladet 24

7 Oppbevaring 25

8 Transport 25

9 Kassering 25

9.1 Kassere produktet 25

10 Tekniske data 25

11 Feilsøking 26

12 Samsvarserklæring 27

1 Introduksjon

1.1 Produktbeskrivelse

Batteridrevet gressklipper med bioklippfunksjon, fremoverdrift og oppsamler.

1.2 Tiltenkt bruksområde

Produktet er kun beregnet for bruk i private husholdninger, og er ikke egnet til kommersiell bruk. Produktet er kun beregnet for bruk i private hager og lignende. Det er ikke beregnet for bruk på offentlige steder, på idrettsarenaer eller til landbruk.

1.3 Symboler

	Les bruksanvisningen nøye og pass på at du forstår instruksjonene før du bruker produktet. Ta vare på disse instruksjonene i tilfelle du får bruk for dem senere.
	ADVARSEL!
	Bruk hørselvern.
	Bruk vernebriller.
	Bruk vernesko.
	Ikke utsett produktet for regn eller fukt.
	Fjern alltid sikkerhetsnøkkelen før vedlikehold.
	Ta alltid ut batteriet før vedlikehold.
	Fjern objekter før bruk som kan sette seg fast i eller bli slynget ut av produktet.
	Objekter som slynges ut, kan forårsake alvorlige personskader og/eller materielle skader. Hold tilskuere, spesielt barn, og kjæledyr på 15 meters avstand fra arbeidsområdet.

	Klipp på langs av skråninger, aldri opp og ned.
	Skarpe blader – fare for personskade.
	Ikke plasser hender eller føtter i nærheten av eller under de roterende delene.
LWA dB	Garantert lydeffektnivå.
CE	Dette produktet samsvarer med gjeldende EU-direktiver og -forordninger.
	Gjenvinnes som elektrisk avfall.

1.4 Produktoversikt

Bilde 1

16. Betjening for å justere hastigheten
17. Knott for å senke/låse øvre håndtak
18. Batterideksel
19. Sideutkastdeksel
20. Hendel for å justere klippehøyden
21. Utkaståpning
22. Nedre håndtak
23. Oppsamler
24. Startsperre
25. Sikkerhetshake
26. Kjørehendel
27. Håndtak
28. Bioklippenhet
29. Utkastdeksel
30. Sikkerhetsnøkkel
    A. Klemme
    B. Bolt
    C. Skive
    D. Knott

2 Sikkerhet

2.1 Sikkerhetsdefinisjoner

Advarsel! Hvis du ikke følger disse instruksjonene, er det fare for dødsfall eller personskade.

Advarsel! Hvis du ikke følger disse instruksjonene, er det fare for skader på produktet, andre materialer eller området i nærheten.

Merk! Informasjon som er nødvendig i en gitt situasjon.

2.2 Sikkerhetsinstruksjoner for bruk

Advarsel! Hvis du ikke følger disse instruksjonene, er det fare for dødsfall eller personskade.

- Ta vare på disse instruksjonene. Du kan få bruk for dem senere.
- Begrepet el-verktøy i alle advarslene nedenfor gjelder elektroverktøy som er strømdrevne (med ledning) eller batteridrevne (uten ledning).

2.2.1 Arbeidsområde

- Hold arbeidsområdet rent og godt opplyst. Mørke og uoversiktlige arbeidsområder øker faren for ulykker og skader.
- Ikke bruk el-verktøy i eksplosjonsfarlige omgivelser, for eksempel i nærheten av brennbare væsker, gasser eller støv. El-verktøy avgir gnister som kan antenne støv og gasser.
- Hold tilskuere, spesielt barn, og kjæledyr på trygg avstand ved bruk av el-verktøy. Du kan lett miste kontroll over produktet hvis du er distrahert.

2.2.2 El-sikkerhet

- Unngå kroppskontakt med jordede overflater som rør, radiatorer, komfyrer og kjøleskap. Risikoen for el-ulykker øker hvis kroppen din jordes.
- Ikke utsett el-verktøy for regn eller fukt. Hvis det kommer vann inn i et el-verktøy, øker faren for el-ulykker.

2.2.3 Personlig sikkerhet

- Vær oppmerksom. Følg med på hva du gjør, og bruk sunn fornuft når du jobber med el-verktøy. Ikke bruk el-verktøy hvis du er trøtt eller påvirket av narkotika, alkohol eller medikamenter. Husk at et brøkdels sekunds distraksjon eller uoppmerksomhet kan være nok for å forårsake alvorlig personskade.

- Bruk personlig verneutstyr. Bruk vernebriller. Sikkerhetsutstyr som støvfiltermaske, sklisikre vernesko, hjelm og hørselvern, avhengig av produktets type og bruksområde, reduserer faren for personskade.
- Unngå utilsiktet start. Kontroller at strømbryteren står i avslått posisjon før du setter i støpselet eller batteriet, eller løfter/bærer produktet. Ulykkesfaren er stor hvis du bærer el-verktøyet med fingeren på strømbryteren eller kobler el-verktøyet til strøm når strømbryteren er slått på.
- Fjern justeringsnøkler og lignende før du starter produktet. Nøkler eller lignende som sitter igjen på en roterende del på produktet, kan forårsake personskade.
- Ikke strekk deg for langt. Pass på å ha ordentlig fotfeste og god balanse hele tiden. Det gir bedre kontroll over el-verktøyet i uventede situasjoner.
- Bruk egnede klær. Ikke bruk løstsittende klær eller smykker. Hold hår, klær og hansker unna bevegelige deler. Løstsittende klær, smykker og langt hår kan sette seg fast i bevegelige deler.
- Kontroller at gressoppsamleren er riktig installert og fungerer som den skal.

2.2.4 Bruk og vedlikehold

- Ikke brukt makt på elektroverktøyet. Bruk riktig el-verktøy til det planlagte arbeidet. El-verktøyet gjør jobben bedre og tryggere når det brukes med den belastningen det er beregnet for.
- Ikke bruk el-verktøyet hvis det ikke kan slås av og på med strømbryteren. El-verktøy som ikke kan styres med strømbryteren, er farlig og må repareres.
- Trekk alltid støpselet ut fra stikkontakten og/eller fjern batteriet før du gjør justeringer, bytter tilbehør eller setter bort el-verktøyet. Slike forebyggende sikkerhetstiltak reduserer risikoen for at el-verktøyet startes utilsiktet.
- El-verktøy som ikke er i bruk, skal oppbevares utilgjengelig for barn. Ikke la barn eller personer som ikke kjenner el-verktøyet, eller som ikke har lest disse anvisningene, bruke det. El-verktøy er farlige hvis de brukes av uerfarne personer.
- Vedlikehold og ta godt vare på el-verktøy. Kontroller før bruk at bevegelige deler er korrekt justert og ikke setter seg fast, og at ingen deler er skadet. Kontroller andre faktorer som kan påvirke produktets funksjon. Produktet må repareres før det tas i bruk igjen. Mange ulykker skyldes dårlig vedlikeholdt elektroverktøy.
- Hold skjæreverktøy skarpe og rene. Skjæreverktøy som vedlikeholdes riktig og har skarpe egger, låser seg sjeldnere og er lettere å kontrollere.
- Bruk el-verktøy, tilbehør, bits osv. i henhold til anvisningene, og ta hensyn til gjeldende arbeidsforhold og det arbeidet som skal utføres. Det kan være farlig å bruke el-verktøy til andre formål enn de er beregnet for.
- Ikke bruk produktet hvis en hendel eller sikkerhetsanordning er demontert eller skadet. Ikke ta produktet fra hverandre eller forsøk å endre eller reparere det – fare for personskade og/eller materielle skader.
- Kontroller arbeidsområdet for å se etter potensielle risikoer som du kanskje ikke legger merke til mens produktet er i bruk.
- Ikke bruk produktet dersom andre personer, særlig barn, eller kjæledyr er i nærheten.
- Vær forsiktig når du arbeider i skråninger.
- Pass på å ha ordentlig fotfeste og god balanse hele tiden, og gå sakte.
- Klipp på langs av skråninger, aldri opp og ned.
- Vær svært forsiktig når du endrer retning – snublefare.
- Ikke klipp svært bratte skråninger.
- Vær forsiktig når du går baklengs eller trekker produktet mot deg.
- Ikke vipp produktet når du starter motoren.
- Hold sikker avstand bak håndtaket.
- Hold hender og føtter unna bevegelige deler når du starter motoren.
- Slå av produktet før du vipper det og før du flytter det, for eksempel til og fra plenen eller over veier.
- Kryss aldri grusveier mens motoren går – fare for at steiner slynges ut.
- Slå av produktet og vent til alle bevegelige deler har stoppet helt før du løfter eller bærer produktet.
- Slå av produktet og vent til alle bevegelige deler har stoppet helt før du justerer klippehøyden.
- Åpne aldri utlastluken når motoren kjører.
- Slå av produktet og vent til alle bevegelige deler har stoppet helt før du fjerner gressoppsamleren. Sett gressoppsamleren skikkelig på plass etter tømming.
- Unngå å klippe vått gress om mulig.
- Ikke bruk produktet i eksplosive omgivelser, f.eks. i nærheten av brannfarlig væske, gass eller støv. Produktet avgir gnister som kan antenne støv og gasser.
- Bruk produktet forsiktig. Ikke løp med produktet.

- Vær forsiktig så du ikke setter fingrene fast mellom bladene og produktets faste deler – fare for alvorlig personskade.
- Ikke klipp på vått underlag i nærheten av elver, grøfter eller bratte skråninger – fare for å miste kontroll.
- Ikke bruk produktet til å klippe busker, klatreplanter eller vegetasjon på tak eller balkonger, til å fjerne skrot fra veier eller til å klippe pinner/grener – fare for alvorlig personskade.
- Ikke bruk produktet i forsøk på å jevne ut ujevnheter i plenen, som muldvarphauger.
- Ikke bruk produktet til å drive andre produkter.

2.2.5 Bruke og håndtere batteridrevne produkter

- Batteriet skal kun lades med laderen som er anbefalt av produsenten. En lader som er beregnet for bruk med én type batteri, kan være brannfarlig dersom den brukes med en annen type batteri.
- Bruk kun batterier som anbefales av produsenten. Bruk av andre batterier kan medføre fare for personskade og/eller brann.
- Når batteriet ikke er i bruk, skal det holdes unna metallgjenstander som binderser, mynter, nøkler, spikere, skruer og andre små metallgjenstander som kan kortslutte terminalene. Kortslutninger utstøter store mengder energi og kan forårsake brann og/eller alvorlig personskade.
- Hvis ikke batteriet håndteres forsiktig, kan det føre til væskelekkasje fra batteriet. Unngå kontakt med batterivæske. Hvis du får batterivæske på huden, må du umiddelbart skylle med store mengder rent vann. Hvis du får batterivæske i øynene, må du skylle med vann i minst 10 minutter og deretter oppsøke legehjelp umiddelbart. Væske som lekker ut av batteriet, kan medføre irritasjon eller forbrenninger.
- Følg alle anvisninger og sikkerhetsanvisninger for laderen og/eller batteriet.

2.2.6 Service

- El-verktøyet skal kun vedlikeholdes av kvalifisert personell som bruker identiske reservedeler. Det sikrer at el-verktøyet alltid er i forsvarlig stand.

2.2.7 Ekstra sikkerhetsinstruksjoner

- Les alle advarsler, sikkerhetsinstruksjoner og andre instruksjoner nøye og gjør deg kjent med produktets kontroller på produktet og hvordan du bruker dem, deres bruksområder, begrensninger og potensielle risikoer. Det er anbefalt å gjennomgå passende opplæring.
- Dette produktet er ikke beregnet for bruk av personer (barn eller voksne) med noen form for funksjonshemninger, eller av personer som ikke har den nødvendige erfaringen eller kunnskapen for å bruke det, med mindre de har mottatt bruksinstruksjoner fra noen som er ansvarlig for deres sikkerhet. Hold barn under oppsyn for å sikre at de ikke leker med produktet.
- Slå av produktet og fjern batteriet i følgende situasjoner.
- Før du forlater produktet uten tilsyn.
- Før du kontrollerer, justerer, rengjør eller utfører noe annet arbeid på produktet.
- Hvis produktet begynner å vibrere unormalt.
- Inspiser nøye området hvor produktet skal brukes og fjern fremmedobjekter som kan sette seg fast og bli slynget ut av produktet. Objekter som slynges ut, kan forårsake alvorlige personskader og/eller materielle skader.
- Slå av produktet og vent til alle bevegelige deler har stoppet helt før du legger det ned.
- Slå av produktet før du transporterer det.
- Ikke bruk produktet hvis en hendel eller sikkerhetsanordning er demontert eller skadet. Ikke bruk produktet hvis det ikke er fullstendig satt sammen.
- Ikke ta produktet fra hverandre eller forsøk å endre eller reparere det – det vil ugyldiggjøre garantien og kan medføre fare for personskade og/eller materielle skader.
- Bruk kun reservedeler som anbefales av produsenten. Fjern batteriet før du bytter tilbehør og/eller reservedeler. Monter tilbehør og/eller reservedeler i henhold til produsentens anvisninger.
- Etter kollisjon med et objekt. Kontroller produktet og reparer eventuelle skader før det tas i bruk igjen.
- Hvis produktet begynner å vibrere unormalt. Kontroller alltid produktet før bruk for å forsikre deg om at bladet, bladfestet og klippeenheten ikke er slitt eller skadet. Bytt alltid hele settet med blad og bladfeste hvis de er slitte eller skadde for å unngå ubalanse. Kontroller at sikkerhets- og varseletiketter på produktet er intakte og forståelige. Erstatt etiketter som er uforståelige eller har blitt borte.

2.2.8 Sikkerhetsinstruksjoner

- Bruk kun produktet i dagslys eller i god kunstig belysning.
- Bruk vernebriller, hørselvern, sikkerhetshansker, sklisikre vernesko og slitesterke langbukser.
- Ikke bruk løstsittende klær, smykker eller klokker som kan sette seg fast i bevegelige deler. Ikke bruk produktet barføtt eller med åpne sko.

- Ikke strekk deg for langt. Pass på å ha ordentlig fotfeste og god balanse hele tiden. Produktet skal kun brukes på et jevnt, stabilt underlag.
- Vær forsiktig slik at du unngår å skli eller falle, særlig når du går bakover.
- Ikke løp med produktet.
- Kontroller at strømbryteren er slått av før du setter inn batteriet. Strømbryteren og låsen må ikke være i låst posisjon.
- Kontroller alltid før bruk at alle skrueforbindelsene og andre forbindelser er skikkelig strammet, at alle sikkerhetsanordninger er på plass og fungerer, og at bevegelige deler ikke setter seg fast.
- Aldri demonter eller endre produktets sikkerhetsanordninger.
- Ikke bruk produktet hvis det er skadet, eller hvis sikkerhetsanordningene ikke er på plass og fungerer som de skal. Skift ut skadede eller slitte deler.
- Ikke bruk produktet i eksplosive omgivelser, dvs. i nærheten av brannfarlig væske, gass eller støv – fare for brann og/eller eksplosjon.
- Produktet genererer et elektromagnetisk felt når det er i bruk. Dette feltet kan under visse omstendigheter påvirke aktive eller passive medisinske implantater. Hvis du har et medisinsk implantat, må du rådføre deg med en lege og/eller produsenten av det medisinske implantatet før du bruker produktet for å redusere risikoen for alvorlige eller dødelige personskader.

2.2.9 Sikkerhetsinstruksjoner for litiumionbatterier

- Ikke åpne batteriet – fare for kortslutning.
- Hold batteriet unna vann, fukt og varmekilder som direkte sollys – fare for eksplosjon.
- Batteriet kan avgi gasser dersom det brukes feil eller er skadet. Disse gassene kan irritere åndedrettssystemet. Pust inn frisk luft. Søk medisinsk hjelp dersom problemet vedvarer.
- Bruk kun batterier av typen som anbefales av produsenten, med spenningen som er spesifisert på produktets typeskilt. Bruk av andre batterier kan medføre fare for brann, eksplosjon, personskade og/eller materielle skader.
- Batterispenningen må samsvare med ladespenningen, ellers er det fare for brann og/eller eksplosjon.
- Batteriet skal kun lades med laderen som er anbefalt av produsenten. Lading av andre batterier kan medføre fare for personskade og/eller brann.
- Prøv aldri å åpne batteriet.
  Hold batteriet unna skarpe objekter og metallgjenstander, og ikke utsett det for fysiske støt eller slag – fare for kortslutning, brann, eksplosjon og/eller personskade.
- Følg alle anvisninger og sikkerhetsanvisninger for laderen og/eller batteriet.

2.2.10 Fare for brann og/eller eksplosjon

- Ikke bruk skadde, defekte eller deformerte batterier. Prøv aldri å åpne batteriet, og ikke utsett det for fysiske støt eller slag.
- Lad aldri batteriet i nærheten av syre og/eller brannfarlig gass eller andre substanser.
- Ikke utsett batterier for varme eller åpen ild.
- Ikke lad batteriet ved temperaturer som er lavere enn 10 °C eller høyere enn 40 °C, dette kan skade batteriet.
- Ikke utsett batteriet for høye temperaturer eller sterkt sollys i lange perioder.
- Batteriet blir varmt ved bruk over lange perioder. La det kjøle seg ned før det lades.
- Ikke kortslutt batteriterminalene.
- Batteriet må pakkes i en plastpose eller -boks, eller batteriterminalene må forsegles, før transport eller oppbevaring og før batteriet avfallshåndteres.

2.2.11 Andre risikoer

- Selv om alle sikkerhetsforskrifter er overholdt og sikkerhetsanordninger er brukt, er det ikke mulig å eliminere alle risikoer.
  Følgende risikoer gjenstår:
- Risiko for kuttskader.
- Risiko for nedsatt hørsel.
- Langvarig bruk uten hørselvern kan forårsake hørselskade. Bruk hørselvern.
- Risiko for personskade som følge av vibrasjoner ved langstrakt og/eller feil bruk.
- Ved langstrakt bruk antas det at vibrasjoner skaper sirkulasjonsproblemer i hender og armer, også kjent som Raynauds fenomen (hvite fingre). Stopp arbeidet umiddelbart og oppsøk medisinsk hjelp hvis du opplever nummenhet, kløe, prikking eller endringer i hudfarge. Begrens risikoen for skader som følge av vibrasjoner ved å vedlikeholde verktøyet riktig, holde hendene varme og ta pauser.
- Selv om produktet brukes i henhold til instruksjonene, er det umulig å utelukke alle risikofaktorer.

3 Montering

3.1 Før produktet monteres

Advarsel! Ikke la barn leke med emballasjen. Hold plastposer, plastfilm og små deler utilgjengelige for barn – kvelningsfare.

- Ta alle deler ut av emballasjen.
- Fjern all emballasje og all transportbeskyttelse.
- Pass på at ingen deler mangler.
- Inspiser produktet og tilbehør for skader.
- Om mulig, ta vare på emballasjen til garantien er utgått.

3.2 Montere produktet

1. Pakk opp produktet og alle tilbehør, og kontroller at alle delene er med.
2. Fest det nederste håndtaket på klipperen med plastknotten (E). Pass på at kablene ikke er i veien. (Bilde 2)
3. Fest det øvre håndtaket på det nedre håndtaket med en bolt, skive og en plastknott på hver side (B,C,D). (Bilde 2)
4. Fest kablene på håndtaket med en kabelklemme (A). (Bilde 2)
5. Montere sammen gressoppsamleren (A). (Bilde 3)
6. Klippe med gressoppsamleren: Løft utkastluken med den ene hånden og hekt på gressoppsamleren (B). (Bilde 3)
7. Klippe med sideutkastet: Løft utkastluken og fest utkastskjermen. Fjern gressoppsamleren hvis den er montert, og monter bioklippenheten. (Bilde 4)

4 Installasjon

4.1 Installere batteriet

- Åpne batteridekslet. Sett ett eller to batterier i batterirommet. Plenklipperen kan kjøre på bare ett batteri. (Bilde 5)

Merk! Gressklipperen registrerer når ett av batteriene er utladet, og bytter automatisk over til det andre.

5 Bruk

5.1 Sikkerhetsnøkkel

- Produktet kan kun startes når sikkerhetsnøkkelen er satt inn. Fjern sikkerhetsnøkkelen fra produktet etter bruk. (Bilde 6)

5.2 Starte og stoppe produktet

Advarsel! Bladet fortsetter å bevege seg en liten stund etter at du slipper drivhendelen.

1. Trykk og hold inne sikkerhetshaken (A). (Bilde 7)
2. Trykk på startsperren. Motoren starter (B). (Bilde 7)
3. Slipp startsperren for å slå av.

5.3 Bruke produktet

1. Trykk drivhendelen mot håndtaket (A). (Bilde 8)
2. Juster driftshastigheten med betjeningen (B). (Bilde 8)

5.4 Justere håndtakshøyden

- Håndtaket kan justeres i tre høydeinnstillinger. Bruk den som er best egnet. (Bilde 9)

5.5 Justere klippehøyden

Advarsel! Slå av produktet og fjern sikkerhetsnøkkelen før du justerer klippehøyden.

1. Flytt justeringshendelen for klippehøyde til ønsket posisjon. (Bilde 10)
2. Pass på at hendelen klikker på plass i en av posisjonene.

5.6 Klippe med gressoppsamleren

Advarsel! Slå av produktet, vent til alle bevegelige deler har stoppet helt og fjern sikkerhetsnøkkelen før du demonterer gressoppsamleren.

Gressoppsamleren har en nivåindikator. Den holdes åpen av luftstrømmen som produseres av produktet når det er i bruk. Om luken lukkes mens du klipper, betyr det at gressoppsamleren er full og må tømmes. Kontroller at åpningen under luken er ren og slipper luft gjennom, ellers vil ikke nivåindikatoren fungere som den skal. Tøm gressoppsamleren hvis klippet gress blir liggende igjen på bakken.

5.7 Tømme gressoppsamleren

1. For å fjerne gressoppsamler, løft opp luken med én hånd, grip gressoppsamlerens håndtak med den andre og løft opp gressoppsamleren.
2. Når gressoppsamleren er fjernet, faller luken ned og dekker utkaståpningen.
3. Hvis det er gress igjen i åpningen, dra gressklipperen rundt 1 meter bakover for å gjøre det enklere å starte motoren.
4. Rengjør aldri gressklipperens klipperdel eller blad med hender eller føtter – bruk en børste eller et annet egnet verktøy. Rengjør gressoppsamleren etter bruk for best funksjon, særlig luftristen.
5. Løft utkastluken med den ene hånden og hekt på gressoppsamleren ovenfra med den andre hånden. Fest gressoppsamleren kun når produktet er slått av og de bevegelige delene ikke beveger seg.

5.8 Klippe med bioklippenheten

Når bioklippenheten er i bruk, finklippes gresset og spres utover plenen. Det er ikke nødvendig å samle opp gresset og kaste det.

- For å bruke bioklippenheten, fjern gressoppsamleren, sett inn bioklipperens adapter i utkaståpningen og lukk utkastet (A,B). (Figure 11)

Merk! Bioklippenheten bør kun brukes når gresset er relativt kort.

5.9 Tips til gressklipping

- En plen består av ulike typer gress. Å klippe en plen gagner ofte gress med sterke røtter og gjør plenen tett og fast.
- En normal høyde for plenen er rundt 4–5 cm. Ikke klipp med enn rundt 1/3 av høyden om gangen, dvs. fra 7–8 til normal høyde.
- Ikke klipp plenen kortere enn 4 cm, da kan den tørke ut.
- Klipp høyt gress i trinn.
- Overlapp hver rad litt når du klipper.
- Unngå å klippe vått gress om mulig. Klipp gresset når det er tørt.
- Vær forsiktig når du endrer retning på skråninger. Pass på å ha ordentlig fotfeste og god balanse hele tiden. Klipp på langs av skråninger, aldri opp og ned.
- Ikke klipp skråninger som heller mer enn 15° – fare for personskade.

6 Vedlikehold

6.1 Før vedlikehold på produktet

1. Ta ut batteriet.
2. Ta av gressoppsamleren.

6.2 Rengjøre produktet

Advarsel! Ikke hell eller skyll vann på produktet.

OBS! Ikke bruk rengjøringsmidler eller løsemidler. Det kan skade plastdelene på produktet.

- Rengjør produktet med en børste etter bruk.
- Fjern forsiktig gressrester fra undersiden av klipperen med en trepinne eller lignende.
- Hold ventilasjonsåpningene frie for støv og skitt.
- Rengjør motorhuset med en fuktig klut. Tørk av hele motorhuset.
- Kontroller bladets tilstand.
- Gressoppsamleren kan rengjøres med vann når den er tatt av gressklipperen.

6.3 Rengjøre og kvesse bladet

Advarsel! Fjern batteriet fra gressklipperen før service og rengjøring.

Når bladet blir sløvt, bør det tas av og kvesses.

1. Løsne mutteren som holder bladet på plass. (Bilde 12)
2. Frigjør bladet og rengjør kontaktflatene forsiktig. Hvis bladet er svært slitt, må det skiftes ut med et nytt.
3. Kvess bladet.
4. Monter bladet på gressklipperen og stram mutteren skikkelig.
5. Bruk kun reservedeler som anbefales av produsenten.

7 Oppbevaring

Advarsel! Fjern sikkerhetsnøkkelen før oppbevaring.

OBS! La aldri bremsevæske, bensin, oljebaserte produkter, penetreringsoljer etc. komme i kontakt med plastdeler.

- Oppbevar gressklipperen på et tørt og frostfritt sted (10–25 °C).
- Oppbevar batteriet og gressklipperen separat.
- Lad batteriet før oppbevaring eller hvis det ikke skal brukes over en lengre periode.
- Ikke oppbevar produktet i nærheten av korroderende stoffer som salt og gjødsel.

8 Transport

Advarsel! Ta batteriet ut av gressklipperen før transport.

1. Løsne de to hurtigkoblingene og legg ned det øvre håndtaket.
2. Bruk bærehåndtaket til å frakte gressklipperen.

9 Kassering

9.1 Kassere produktet

- Pass på at du følger lokal lovgivning når du kasserer produktet. Produktet skal ikke brennes.

10 Tekniske data

Spesifikasjoner	Verdi
Merkespenning	40
Batterikapasitet	4 Ah
Batteritype	Li-ion
Hastighet	2900–3300 o/min
IP-klasse	IPX4
Klippebredde	46 cm
Oppsamler	55 l
Høydejustering	25–80 mm
Vekt	26 kg
Lydtrykknivå, LpA	76,3 dB(A), K=3 dB
Målt lydeffektnivå, LwA	87,7 dB(A), K=0,3 dB
Garantert lydeffektnivå, LwA	88 dB(A)
Vibrasjonsnivå[1]	0,51 m/s2, K=1,5 m/s2

Advarsel! Bruk alltid hørselsvern!

Advarsel! Faktiske vibrasjons- og støynivåer ved bruk av verktøy kan avvike fra angitt maksimumsverdi, avhengig av hvor og med hvilke materialer verktøyet blir brukt. Hvilke sikkerhetstiltak som bør iverksettes for å beskytte brukeren, må derfor avgjøres på grunnlag av beregnet eksponering ved faktiske driftsforhold (der det tas hensyn til alle trinn i arbeidet, for eksempel hvor lenge verktøyet er slått av og hvor lenge det står på standby i tillegg til brukstid).

1 Verdiene som er oppgitt for vibrasjoner og støy, er målt med standardiserte metoder og kan brukes til å sammenligne ulike verktøy og gjøre en foreløpig evaluering av eksponering. Måleverdiene er fastsatt i henhold til EN 60335-2-77:2010.

11 Feilsøking

Problem	Mulig årsak	Tiltak
Produktet fungerer ikke.	Batteriet er flatt.	Kontroller batteriet. Reparasjoner skal bare utføres av en autorisert elektriker.
	Sikkerhetshaken er defekt.	Ta produktet med til et autorisert servicesenter eller annen kvalifisert personale for kontroll og reparasjon.
	Defekt motor.	Ta produktet med til et autorisert servicesenter eller annen kvalifisert personale for kontroll og reparasjon.
	Sikkerhetsnøkkelen er ikke satt inn.	Sett inn sikkerhetsnøkkelen.
Motoren stopper når den er i bruk.	Batteriet er flatt.	Lad batteriet.
	Batteriet er ikke riktig satt inn.	Sett batteripakken inn riktig.
	Batteriet er defekt.	Erstatt med et nytt batteri av samme type.
Redusert ytelse.	Batteriet er flatt.	Lad batteriet.
	Batteriet er ikke fullt oppladet.	Lad batteriet.
	Gresset er for høyt.	Klipp i trinn.
Sterk vibrasjon.	Bladet er ikke skikkelig festet.	Kontroller bladet.
	Bladet er blokkert av et fremmedobjekt.	Fjern bladets blokkering.
	Bladet er skadet.	Skift ut bladet.
Utilstrekkelig gressoppsamling.	Gressoppsamleren er full.	Tøm gressoppsamleren.
	Utkaståpningen er blokkert.	Rengjør utkaståpningen.
	Klippehøyden er justert for lavt.	Juster til en egnet klippehøyde.
Plenen er ujevnt klippet.	Bladet er sløvt.	Slip eller skift ut bladet.
	Gresset er for høyt.	Klipp i trinn.

12 Samsvarserklæring

Samsvarserklæringen utstedes under produsentens eneansvar: **Jula AB, Box 363, SE-532 24 Skara Sweden.**

Artikkelnummer: **024998**

Modellnr.: **LMC4046DGP**

BATTERIDREVET GRESSKLIPPER

Samsvarer med følgende direktiver, forordninger og standarder:

MD 2006/42/EC -- [EN 60335-1:2012+A11+A13+A1+A2+A14, EN 60335-2-77:2010, EN 62233:2008]

EMC 2014/30/EU -- [EN IEC 55014-1:2021, EN IEC 55014-2:2021]

RoHS 2011/65/EU + 2015/863 -- [EN 50581:2012]

Målt lydeffektnivå på utstyr som er representativt for denne typen: **87,7 dB(A)**

Garantert lydeffektnivå: **88 dB(A)**

Samsvarsvurderingsprosedyre i henhold til 2000/14/EC: **Vedlegg VI**

Tilknyttet kontrollorgans navn og adresse:

Intertek Deutschland GmbH

Stangenstrasse 1, 70771 Leinfelden-Echterdingen

NB0905

Dette produktet ble CE-merket i år: **-22**

Mattias Lif

BUSINESS AREA MANAGER

Skara **2022-11-15**

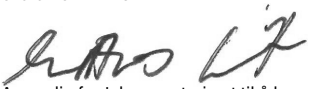

Ansvarlig for Jula og autorisert til å kompilere den tekniske dokumentasjonen.

Indholdsfortegnelse

1 Indledning 28

1.1 Produktbeskrivelse 28

1.2 Anvendelse 28

1.3 Symboler 28

1.4 Produktoversigt 29

2 Sikkerhed 29

2.1 Sikkerhedsdefinitioner 29

2.2 Sikkerhedsmeddelelse for brug 29

3 Samlevejledning 33

3.1 Det skal du gøre, før du samler produktet 33

3.2 Sådan samles produktet 33

4 Montering 33

4.1 Sådan monteres batteriet 33

5 Brug 33

5.1 Sikkerhedsnøgle 33

5.2 Sådan starter og stopper du produktet 33

5.3 Sådan betjenes produktet 33

5.4 Sådan justeres håndtagets højde 33

5.5 Sådan justeres slåhøjden 33

5.6 Græsslåning med græsopsamler 33

5.7 Sådan tømmer du græsopsamleren 34

5.8 Sådan bruger du bioklipenheden 34

5.9 Tips til græsslåning 34

6 Vedligeholdelse 34

6.1 Det skal du gøre, før du udfører vedligeholdelse på produktet 34

6.2 Sådan rengør du produktet 34

6.3 Sådan afmonteres og slibes kniven 34

7 Opbevaring 35

8 Transport 35

9 Bortskaffelse 35

9.1 Sådan bortskaffes produktet 35

10 Tekniske data 35

11 Fejlfinding 36

12 Overensstemmelseserklæring 37

1 Indledning

1.1 Produktbeskrivelse

Batteridrevet plæneklipper med bioklipfunktion, fremtræk og opsamler.

1.2 Anvendelse

Produktet er kun beregnet til privat brug og er ikke egnet til kommercielle formål. Produktet er beregnet til brug i private haver osv. Det er ikke beregnet til brug på offentlige steder, på sportsanlæg eller i landbruget.

1.3 Symboler

	Læs betjeningsvejledningen omhyggeligt, og vær sikker på, du forstår den, før du tager produktet i brug. Gem betjeningsvejledningen til senere brug.
	ADVARSEL!
	Brug altid høreværn.
	Brug beskyttelsesbriller.
	Brug sikkerhedssko.
	Udsæt ikke produktet for regn eller sne.
	Fjern altid sikkerhedsnøglen før vedligeholdelse.
	Tag altid batteriet ud før vedligeholdelse.
	Fjern alle genstande før brug, som kan sætte sig fast i eller blive slynget ud af produktet.
	Udslyngede genstande kan forårsage alvorlig personskade og/eller materielle skader. Sørg for at omkringstående, især børn og kæledyr, opholder sig mindst 15 meter fra arbejdsområdet.

	Arbejd på tværs af skråninger, aldrig op og ned.
	Skarpe knive – risiko for personskade.
	Placer aldrig hænder eller fødder i nærheden af eller under roterende dele.
LWA dB	Garanteret lydeffektniveau.
CE	Produktet overholder gældende EU-direktiver og -forordninger.
	Skal bortskaffes som elektronikaffald.

1.4 Produktoversigt

Figur 1

31. Hastighedsjustering
32. Greb til at sænke/låse det øverste håndtag
33. Batteridæksel
34. Sideudkast
35. Håndtag til højdejustering
36. Dæksel til bagudkast
37. Nedre styrerør
38. Enhed til opsamling af græs
39. Sikkerhedsknap
40. Sikkerhedsbøjle
41. Håndtag
42. Løftehåndtag, foran
43. Bioklipenhed
44. Skærm til udkast
45. Sikkerhedsnøgle
    A. Ledningholder
    B. Bolt – håndtag
    C. Skive – håndtag
    D. Greb – håndtag

2 Sikkerhed

2.1 Sikkerhedsdefinitioner

Advarsel! Manglende overholdelse af disse anvisninger kan medføre død eller personskade.

Forsigtig! Manglende overholdelse af disse anvisninger kan medføre skader på produktet, andre materialer eller det omgivende område.

Bemærk! Information der er nødvendig i bestemte situationer.

2.2 Sikkerhedsmeddelelse for brug

Advarsel! Manglende overholdelse af denne meddelelse kan medføre død eller personskade.

- Gem disse anvisninger og sikkerhedsinstruktioner til senere brug.
- Udtrykket "elværktøj" i alle nedenstående advarsler henviser til netdrevet (med ledning) eller batteridrevet (uden ledning) elværktøj.

2.2.1 Arbejdsområde

- Arbejdsområdet skal holdes rent og godt oplyst. Mørke og rodede arbejdsområder øger risikoen for ulykker og skader.
- Brug ikke elværktøj i eksplosive miljøer, f.eks. i nærheden af brandfarlige væsker, gas eller støv. Elværktøj forårsager gnister, der kan antænde støv og dampe.
- Sørg for at omkringstående, især børn og kæledyr, opholder sig på sikker afstand, når du bruger elværktøj. Du kan nemt miste kontrollen over produktet, hvis du bliver distraheret.

2.2.2 Elektrisk sikkerhed

- Undgå kropskontakt med jordede overflader som fx rør, radiatorer, komfurer og køleskabe. Der er en øget risiko for elektrisk stød, hvis kroppen er jordet.
- Udsæt ikke elværktøj for regn eller fugt. Der er større risiko for elektrisk stød, hvis der kommer vand ind i et elværktøj.

2.2.3 Personlig sikkerhed

- Vær opmærksom. Vær opmærksom på, hvad du gør, og brug din sunde fornuft, når du arbejder med elværktøj. Brug aldrig produktet, hvis du er træt eller påvirket af stoffer, alkohol eller medicin. Husk, at en brøkdel af et sekunds uopmærksomhed eller uagtsomhed kan resultere i alvorlig personskade.

- Brug personlige værnemidler. Brug beskyttelsesbriller. Afhængigt af produkttypen og hvordan produktet bruges, reducerer sikkerhedsudstyr såsom støvmasker, skridsikre sikkerhedssko, sikkerhedshjelme og høreværn risikoen for personskader.
- Undgå utilsigtet start. Kontroller, at tænd/sluk-knappen er i OFF-positionen, før du sætter stikket eller batteriet i eller løfter/bærer produktet. Der er stor risiko for ulykker, hvis du bærer værktøjet med fingeren på strømafbryderen eller slutter strøm til værktøjet, mens afbrydere står i tændt position.
- Fjern eventuelle justeringsnøgler og lignende, før du starter produktet. Skruenøgler eller lignende, der efterlades i en roterende del af produktet, kan forårsage personskade.
- Undgå at strække dig for meget. Sørg for hele tiden at stå godt fast og have en god balance. Det giver dig en bedre kontrol over elværktøjet i uventede situationer.
- Tag passende tøj på. Bær ikke løstsiddende tøj eller smykker. Hold hår, tøj og handsker væk fra bevægelige dele. Løstsiddende tøj, smykker og langt hår kan komme i klemme i bevægelige dele.
- Kontroller, at græsopsamleren er monteret korrekt og fungerer.

2.2.4 Brug og vedligeholdelse

- Undgå at overbelaste elværktøjet. Brug det rigtige elværktøj til det planlagte arbejde. Elværktøjet gør arbejdet bedre og mere sikkert, når det bruges med den hastighed, det er designet til.
- Brug ikke elværktøjet, hvis det ikke kan tændes og slukkes med tænk/sluk-knappen. Elværktøj, der ikke kan kontrolleres med afbryderen, er farligt og skal repareres.
- Tag stikket ud og/eller fjern batteriet, før du foretager justeringer, udskifter tilbehør eller opbevarer elværktøj. Sådanne sikkerhedsforanstaltninger reducerer risikoen for utilsigtet start af elværktøjet.
- Opbevar elværktøjet utilgængeligt for børn, når det ikke er i brug. Lad aldrig børn eller andre, der ikke er fortrolige med elværktøjet og denne vejledning, bruge værktøjet. Elværktøj er farligt, hvis det bruges af uerfarne personer.
- Vedligehold og pas godt på elværktøj. Kontroller før brug, at de bevægelige dele er korrekt justeret og ikke sidder fast, og at ingen dele er beskadiget. Kontroller for andre faktorer, der kan påvirke produktets funktionalitet. Få produktet repareret, før du bruger det igen. Mange ulykker skyldes dårligt vedligeholdt elværktøj.
- Skæreværktøj skal holdes skarpt og rent. Korrekt vedligeholdt skæreværktøj med skarpe skærekanter er mindre tilbøjeligt til at sætte sig fast og er nemmere at styre.
- Brug elværktøjet, tilbehøret og værktøjsbits osv. i overensstemmelse med denne betjeningsvejledning og under hensyntagen til de faktisk arbejdsforhold og det arbejde, der skal udføres. Det kan være farligt at bruge elværktøj til andre formål end dem, det er beregnet til.
- Brug ikke produktet, hvis et håndtag eller en sikkerhedsanordning er afmonteret eller beskadiget. Skil ikke produktet ad, og forsøg ikke at ændre eller reparere det – risiko for personskade og/eller materielle skader.
- Se dig omkring i arbejdsområdet efter potentielle risici, som du måske ikke lægger mærke til, når produktet er i brug.
- Brug ikke produktet, når der er andre personer, især børn, eller kæledyr i nærheden.
- Vær forsigtig, når du arbejder på skråninger.
- Sørg altid for at have et godt fodfæste og god balance, og gå langsomt.
- Arbejd på tværs af skråninger, aldrig op og ned.
- Vær særligt forsigtig, når du skifter retning – risiko for at snuble.
- Brug ikke plæneklipperen på meget stejle skråninger.
- Vær særligt forsigtig, når du går baglæns eller trækker produktet mod dig.
- Vip ikke produktet, når du starter motoren.
- Stå i sikker afstand bag håndtaget.
- Hold hænder og fødder væk fra bevægelige dele, når du starter motoren.
- Sluk for produktet, før du vipper det, og før du flytter det, f.eks. til og fra plænen eller over stier.
- Kør aldrig over grus mens motoren er i gang – risiko for, at der slynges sten ud.
- Sluk for produktet, og vent, indtil alle bevægelige dele er stoppet helt, før du løfter eller bærer produktet.
- Sluk for produktet, og vent, indtil alle bevægelige dele er stoppet helt, før du justerer slåhøjden.
- Åbn aldrig udkastklappen, mens motoren kører.
- Sluk for produktet, og vent, indtil alle bevægelige dele er stoppet helt, før du afmonterer græsopsamleren. Sæt græsopsamleren tilbage efter tømning.
- Undgå så vidt muligt at slå vådt græs.
- Brug ikke produktet i eksplosive miljøer eller i nærheden af brandfarlige væsker, gas eller støv. Produktet frembringer gnister, som kan antænde støv og dampe.

- Brug produktet med forsigtighed. Løbe aldrig med produktet.
- Sørg for, at dine fingre ikke kommer i klemme mellem knivene og de faste dele af produktet – risiko for alvorlig personskade.
- Slå ikke på vådt underlag, nær vandløb/grøfter eller på stejle skråninger – risiko for at miste kontrollen.
- Brug ikke produktet til at klippe buske, slyngplanter eller vegetation på tage eller balkoner, til at fjerne affald fra stier eller til at klippe kviste – risiko for alvorlig personskade.
- Brug ikke produktet til at fjerne ujævnheder i plænen, f.eks. muldvarpeskud.
- Brug ikke produktet til at drive andre produkter.

2.2.5 Brug og håndtering af batteridrevne produkter

- Oplad kun batteriet med den oplader, der anbefales af producenten. En oplader, der er beregnet til én type batteri, kan medføre brandrisiko, hvis den bruges sammen med en anden type batteri.
- Brug kun batterier, der anbefales af producenten. Brugen af andre batterier kan medføre risiko for personskade og/eller brand.
- Når batteriet ikke er i brug, skal du holde det væk fra metalgenstande som papirclips, mønter, nøgler, søm, skruer og andre små metalgenstande, der kan kortslutte terminalerne. Kortslutning udleder store mængder energi og kan forårsage brand og/eller alvorlig personskade.
- Hvis batteriet ikke håndteres forsigtigt, kan det medføre, at der løber væske ud af batteriet. Undgå at komme i kontakt med batterivæske. Skyl straks med rigeligt vand, hvis du får batterivæske på huden. Skyl med rent vand i mindst ti minutter, hvis du får batterivæske i øjnene, og søg derefter lægehjælp. Væske, der lækker fra batteriet, kan forårsage irritation eller forbrændinger.
- Læs alle instruktioner og sikkerhedsanvisninger for opladeren og/eller batteriet.

2.2.6 Service

- Service på elværktøjet må kun udføres af autoriserede personer, der bruger originale reservedele. Dette vil sikre, at elværktøjet forbliver sikkert at bruge.

2.2.7 Yderligere sikkerhedsanvisninger

- Læs alle advarsler, sikkerhedsanvisninger og andre anvisninger omhyggeligt før brug, og gør dig bekendt med produktets betjeningselementer, og hvordan du bruger dem, deres anvendelser, begrænsninger og potentielle risici. Det anbefales at tage et passende kursus.
- Produktet er ikke beregnet til at blive brugt af personer (børn eller voksne) med nogen form for funktionsforstyrrelser eller af personer, der ikke har tilstrækkelig erfaring eller viden om, hvordan det skal bruges, medmindre de har modtaget instruktion i brugen af produktet fra en person, der er ansvarlig for deres sikkerhed. Hold øje med børn for at sikre, at de ikke leger med produktet.
- Sluk for produktet, og tag batteriet ud i følgende situationer.
- Før du efterlader produktet uden opsyn.
- Før du kontrollerer, justerer, rengør eller udfører andet arbejde på produktet.
- Hvis produktet begynder at vibrere unormalt.
- Undersøg omhyggeligt det område, hvor produktet skal bruges, og fjern genstande, der kan sætte sig fast og blive slynget ud af produktet. Udslyngede genstande kan forårsage alvorlig personskade og/eller materielle skader.
- Sluk for produktet, og vent, til alle bevægelige dele er stoppet helt, før du sætter det fra dig.
- Sluk for produktet, før du transporterer det.
- Brug ikke produktet, hvis et håndtag eller en sikkerhedsanordning er afmonteret eller beskadiget. Brug ikke produktet, hvis det ikke er helt samlet.
- Skil ikke produktet ad, og forsøg ikke at ændre eller reparere det, da det vil gøre garantien ugyldig og kan medføre risiko for personskade og/eller materielle skader.
- Brug kun reservedele, der er anbefalet af producenten. Tag batteriet ud, før du skifter tilbehør og/eller reservedele. Monter tilbehør og/eller reservedele i henhold til med producentens anvisninger.
- Efter en kollision med en genstand. Kontroller produktet, og få eventuelle skader repareret, før du bruger det igen.
- Hvis produktet begynder at vibrere unormalt. Kontroller altid produktet før brug for at sikre, at kniven, knivholderen og klippeenheden ikke er slidt eller beskadiget. Udskift altid hele sættet bestående af kniv og knivholder, hvis det er slidt eller beskadiget, for at undgå ubalance. Kontroller, at sikkerheds- og advarselsmærkaterne på produktet er intakte og læselige. Udskift alle mærkater, der er ulæselige eller mangler.

2.2.8 Sikkerhedsanvisninger

- Brug kun produktet i dagslys eller ved god kunstig belysning.
- Brug sikkerhedsbriller, høreværn, sikkerhedshandsker, skridsikre sikkerhedssko og kraftige lange bukser.

- Bær ikke løstsiddende tøj, smykker eller ure, der kan komme i klemme i de bevægelige dele. Brug ikke produktet barfodet eller iført åbne sko.
- Undgå at strække dig for meget. Sørg for hele tiden at stå godt fast og have en god balance. Brug kun produktet på en plan og stabil overflade.
- Vær forsigtig, så du ikke glider eller falder, især når du går baglæns.
- Løbe aldrig med produktet.
- Kontroller, at afbryderen er i positionen OFF, før du sætte batteriet i. Afbryderen og låsen må ikke være i låst position.
- Kontroller altid før brug, at alle skruesamlinger og andre samlinger er spændt ordentligt, at alle sikkerhedsanordninger er til stede og fungerer, og at bevægelige dele ikke sidder fast.
- Afmonter og foretag aldrig ændringer på produktets sikkerhedsanordninger.
- Brug ikke produktet, hvis det er beskadiget, eller hvis alle sikkerhedsanordninger ikke er til stede og fungerer korrekt. Udskift beskadigede eller slidte dele.
- Brug ikke produktet i et eksplosivt miljø, fx i nærheden af brandfarlige væsker, gas eller støv – risiko for brand og/eller eksplosion.
- Produktet skaber et elektromagnetisk felt, når det er i brug. Dette felt kan under visse omstændigheder påvirke aktive eller passive medicinske implantater. Hvis du har et medicinsk implantat, bør du rådføre dig med din læge og/eller producenten af det medicinske implantat, før du bruger produktet, for at reducere risikoen for alvorlig eller dødelig personskade.

2.2.9 Sikkerhedsanvisninger for lithium-ion-batterier

- Åbn ikke batteriet – risiko for kortslutning.
- Hold batterierne væk fra vand, fugt og varmekilder som f. eks. direkte sollys – risiko for eksplosion.
- Batteriet kan afgive dampe, hvis det bruges forkert eller er beskadiget. Sådanne dampe kan irritere åndedrætsorganerne. Træk vejret i frisk luft. Søg læge, hvis generne varer ved.
- Brug kun batterier af den type, der anbefales af producenten, med den spænding, der er angivet på typeskiltet på produktet. Brug af andre batterier kan medføre risiko for brand, eksplosion, personskade og/eller materielle skader.
- Batterispændingen skal svare til opladningsspændingen, ellers er der risiko for brand og/eller eksplosion.
- Oplad kun batteriet med den oplader, der er anbefalet af producenten. Opladning af andre batterier kan medføre risiko for personskade og/eller brand.
- Forsøg aldrig at åbne batteriet.
  Hold batteriet væk fra skarpe genstande og metalgenstande, og udsæt det ikke for slag eller stød – risiko for kortslutning, brand, eksplosion og/eller personskade.
- Læs alle instruktioner og sikkerhedsanvisninger for opladeren og/eller batteriet.

2.2.10 Risiko for brand og/eller eksplosion

- Brug aldrig beskadigede, defekte eller deforme batterier. Forsøg aldrig at åbne batteriet, og udsæt det ikke for slag og stød.
- Oplad aldrig batteriet i nærheden af syre og/eller brandfarlig gas eller andre stoffer.
- Udsæt ikke batterierne for varme eller åben ild.
- Oplad ikke batteriet ved temperaturer under 10 °C eller over 40 °C. Det kan beskadige batteriet.
- Udsæt ikke batteriet for høje temperaturer eller stærkt sollys i længere perioder.
- Batteriet bliver varmt, når det bruges i længere tid. Lad det køle af, før du oplader det.
- Kortslut aldrig batteripolerne.
- Batteriet skal pakkes ind i en plastikpose eller -kasse, eller batteripolerne skal forsegles, før transport eller opbevaring og før bortskaffelse af batteriet.

2.2.11 Øvrige risici

- Selv om de relevante sikkerhedsforskrifter overholdes, og der bruges sikkerhedsudstyr, er det ikke muligt at eliminere alle risici. Der er stadig følgende risici:
- Risiko for snitskader.
- Risiko for nedsat hørelse.
- Langvarig brug uden høreværn kan medføre risiko for nedsat hørelse. Brug altid høreværn.
- Der er risiko for personskade som følge af vibrationer ved længerevarende og/eller forkert brug.
- Ved længere tids brug mistænkes vibrationer for at kunne give kredsløbsproblemer i hænder og arme eller Raynauds syndrom (hvide fingre). Stop straks arbejdet og søg læge, hvis du oplever følelsesløshed, kløe, snurren eller smerter, eller hvis din hud ændrer farve. Begræns risikoen for skader som følge af vibrationer ved at vedligeholde værktøjet korrekt, holde hænderne varme og holde pauser.
- Selv om produktet bruges i overensstemmelse med anvisningerne, er det umuligt at udelukke alle risikofaktorer.

3 Samlevejledning

3.1 Det skal du gøre, før du samler produktet

Advarsel! Lad ikke børn lege med emballagen. Opbevar plastposer, plastfilm og smådele utilgængeligt for børn – risiko for kvælning.

- Tag alle dele ud af emballagen.
- Fjern alt emballagemateriale og eventuel transportbeskyttelse.
- Kontroller, at der ikke mangler dele.
- Undersøg produktet og tilbehøret for skader.
- Gem om muligt emballagen, indtil garantien er udløbet.

3.2 Sådan samles produktet

1. Pak produktet og alt tilbehøret ud, og kontroller, at alle delene er der.
2. Fastgør det nederste håndtag på plæneklipperen med plastikgrebet (E). Sørg for, at ledningerne ikke er i vejen. (Figur 2)
3. Fastgør det øverste håndtag til det nederste håndtag med et plastikgreb, en skive og en skrue på hver side (B,C,D). (Figur 2)
4. Fastgør ledningerne på håndtaget med ledningholderen (A). (Figur 2)
5. Saml græsopsamleren (A). (Figur 3)
6. Græsslåning med græsopsamleren: Løft udkastklappen op med den ene hånd, og hægt græsopsamleren på (B). (Figur 3)
7. Græsslåning med sideudkast: Løft udkastklappen op, og sæt udkastskærmen på. Når du bruger sideudkastet, skal du fjerne græsopsamleren, hvis den er monteret, og montere bioklipenheden. (Figur 4)

4 Montering

4.1 Sådan monteres batteriet

- Åbn batteridækslet. Indsæt et eller to batterier. (Figur 5)

Bemærk! Plæneklipperen kan kun køre på ét batteri. Plæneklipperen registrerer, når et af batterierne er afladet, og skifter automatisk til det andet.

5 Brug

5.1 Sikkerhedsnøgle

- Produktet kan kun startes, når sikkerhedsnøglen er sat i. Tag sikkerhedsnøglen ud efter brug. (Figur 6)

5.2 Sådan starter og stopper du produktet

Advarsel! Kniven fortsætter med at bevæge sig i et kort stykke tid, efter at startbøjlen er sluppet.

1. Tryk på sikkerhedsknappen (A), og hold den inde. (Figur 7)
2. Tryk og hold på sikkerhedsbøjlen (B). Motoren starter. (Figur 7)

Bemærk: Motoren stopper, så snart sikkerhedsbøjlen slippes.

5.3 Sådan betjenes produktet

1. Tryk startbøjlen mod håndtaget (A). (Figur 8)
2. Juster kørehastigheden med vælgeren (B). (Figur 8)

5.4 Sådan justeres håndtagets højde

- Der er tre indstillinger for håndtagets højde. Brug den, der passer bedst. (Figur 9)

5.5 Sådan justeres slåhøjden

Advarsel! Sluk for produktet, og fjern sikkerhedsnøglen, før du justerer slåhøjden.

1. Flyt justeringshåndtaget for slåhøjden til den ønskede position. (Figur 10)
2. Sørg for, at håndtaget klikker på plads i et af hakkerne.

5.6 Græsslåning med græsopsamler

Advarsel! Sluk for produktet, vent til alle bevægelige dele er stoppet helt, og fjern sikkerhedsnøglen, før du afmonterer græsopsamleren.

Græsopsamleren har en niveauindikator. Den holdes åben af den luftstrøm, der kommer fra produktet, når det er i brug. Når klappen lukker under græsslåningen, betyder det, at græsopsamleren er fuld og skal tømmes. Kontroller,

at åbningen under klappen er ren og slipper luft igennem, ellers vil niveauindikatoren ikke fungere korrekt. Tøm græsopsamleren, hvis der ligger afklippet græs på jorden.

5.7 Sådan tømmer du græsopsamleren

1. Græsopsamleren afmonteres ved at løfte klappen op med den ene hånd, tage fat i græsopsamlerens håndtag med den anden og løfte græsopsamleren ud.
2. Når græsopsamleren afmonteres, falder klappen ned og dækker udkaståbningen.
3. Hvis der er græs tilbage i åbningen, skal du trække plæneklipperen ca. 1 meter baglæns for at gøre det lettere at starte motoren.
4. Ryd aldrig klippebordet eller kniv med hænder eller fødder – brug en børste eller et andet egnet redskab. Rengør græsopsamleren, når den har været i brug, så den fungerer bedst muligt, især luftgitteret.
5. Løft udkastklappen op med den ene hånd, og hægt græsfangeren på ovenfra med den anden hånd. Monter kun græsopsamleren, når produktet er slukket, og de bevægelige dele står stille.

5.8 Sådan bruger du bioklipenheden

Når du bruger bioklipenheden, bliver græsset findelt og spredt ud på plænen. Det er ikke nødvendigt at samle græsset op og bortskaffe det.

- For at bruge bioklipenheden skal du fjerne græsopsamleren, sætte adapteren (A) til bioklipenheden i udkaståbningen (B) og lukke udkastet. (Figur 11)

Bemærk: Bioklipenheden bør kun bruges, når græsset er relativt kort.

5.9 Tips til græsslåning

- En græsplæne består af forskellige typer græs. Jævnlig slåning af en græsplæne giver græs med stærke rødder og danner en tæt og fast plæne.
- Den normale højde for en græsplæne er ca. 4-5 cm. Slå ikke mere end ca. 1/3 af højden på én gang, dvs. fra 7-8 cm til normal højde.
- Slå ikke plænen kortere end 4 cm, da det kan få den til at tørre ud.
- Slå højt græs ad flere omgange.
- Overlap hver række lidt, når du slår græsset.
- Undgå så vidt muligt at slå vådt græs. Slå græsset, når det er tørt.
- Vær særligt forsigtig, når du skifter retning på skråninger. Sørg for hele tiden at stå godt fast og have en god balance. Arbejd på tværs af skråninger, aldrig op og ned.
- Slå ikke skråninger med en hældning på mere end 15° – risiko for personskade.

6 Vedligeholdelse

6.1 Det skal du gøre, før du udfører vedligeholdelse på produktet

1. Fjern batteriet.
2. Afmonter græsopsamleren.

6.2 Sådan rengør du produktet

Advarsel! Undgå at hælde eller spilde vand på produktet.

Forsigtig! Brug ikke rengøringsmidler eller opløsningsmidler. Det kan beskadige produktets plastdele.

- Rengør produktet med en børste efter brug.
- Fjern forsigtigt græsrester fra undersiden af klippebordet med en træpind eller lignende.
- Hold ventilationsåbningerne fri for snavs.
- Rengør motorhuset med en fugtig klud. Tør motorhuset af over det hele.
- Kontroller knivens tilstand.
- Græsopsamleren kan skylles med vand, når den er afmonteret.

6.3 Sådan afmonteres og slibes kniven

Advarsel! Fjern batteriet fra plæneklipperen før service eller rengøring.

Når kniven bliver sløv, skal den fjernes og slibes.

1. Løsn møtrikken, der holder kniven. (Figur 12)
2. Tag kniven af, og rengør forsigtigt kontaktfladerne. Hvis kniven er meget slidt, bør den udskiftes.
3. Slib kniven.
4. Sæt kniven på plæneklipperen, og spænd møtrikken godt fast.

5 Brug kun reservedele, der er anbefalet af producenten.

7 Opbevaring

Advarsel! Fjern sikkerhedsnøglen, før produktet stilles væk.

Forsigtig! Undgå, at bremsevæske, benzin, oliebaserede produkter, penetrerende olier osv. kommer i kontakt med plastdele.

- Opbevar plæneklipperen tørt og frostfrit (10-25 °C).
- Opbevar batteriet og plæneklipperen hver for sig.
- Oplad batteriet, før du lægger det til opbevaring, hvis det ikke skal bruges i et stykke tid.
- Opbevar plæneklipperen væk fra ætsende stoffer, som f.eks. salt og gødning.

8 Transport

Advarsel! Fjern batteriet fra plæneklipperen før transport.

1 Løsn de to lynkoblinger, og fold det øverste håndtag ned.

2 Brug bærehåndtaget til at transportere plæneklipperen.

9 Bortskaffelse

9.1 Sådan bortskaffes produktet

- Følg de lokale regler ved bortskaffelse af produktet. Brænd ikke produktet.

10 Tekniske data

Specifikation	Værdi
Nominel spænding	40
Batterikapacitet	4 Ah
Batteritype	Li-ion
Hastighed	2900–3300 rpm
Beskyttelsesklasse	IPX4
Skærebredde	46 cm
Opfanger	55 l
Justering af højde	25–80 mm
Vægt	26 kg
Lydtryksniveau, LpA	76,3 dB(A), K=3 dB
Målt lydeffektniveau, LwA	87,7 dB(A), K=0,3 dB
Garanteret lydeffektniveau, LwA	88 dB(A)
Vibrationsniveau[1]	0,51 m/s2, K=1,5 m/s2

Advarsel! Brug altid høreværn!

Advarsel! Det faktiske vibrations- og støjniveau ved brug af værktøj kan afvige fra den angivne maksimale værdi, afhængigt af hvordan værktøjet bruges og af materialet. Det er derfor nødvendigt at bestemme, hvilke sikkerhedsforanstaltninger der er nødvendige for at beskytte brugeren, baseret på et skøn over eksponering under faktiske arbejdsforhold (under hensyntagen til alle faser af arbejdscyklussen, f.eks. den tid, hvor værktøjet er slukket, og hvor det kører i tomgang, ud over opstartstiden).

1 De deklarerede værdier for vibrationer og støj, som er målt i henhold til en standardiseret testmetode, kan bruges til at sammenligne forskellige værktøjer med hinanden og til en foreløbig vurdering af eksponeringen. Måleværdierne er blevet fastsat i overensstemmelse med EN 60335-2-77:2010.

11 Fejlfinding

Fejl	Mulig årsag	Handling
Produktet starter ikke.	Batteriet er fladt.	Kontroller batteriet. Reparationer skal udføres af en autoriseret elektriker.
	Sikkerhedslåsen er defekt.	Aflever produktet hos et autoriseret servicecenter eller andet autoriseret personale, så det kan blive kontrolleret og repareret.
	Defekt motor.	Aflever produktet hos et autoriseret servicecenter eller andet autoriseret personale, så det kan blive kontrolleret og repareret.
	Sikkerhedsnøglen er ikke sat i.	Sæt sikkerhedsnøglen i.
Motoren stopper under brug.	Batteriet er fladt.	Oplad batteriet.
	Batteriet er ikke sat korrekt i.	Sæt batteriet korrekt i.
	Batteriet er defekt.	Udskift med et nyt batteri af samme type.
Nedsat ydeevne.	Batteriet er fladt.	Oplad batteriet.
	Batteriet er ikke fuldt opladet.	Oplad batteriet.
	Græsset er for højt.	Skærer i trin.
Kraftige vibrationer.	Kniven er ikke monteret korrekt.	Tjek kniven.
	Kniven er blokeret af en genstand.	Fjern blokeringen.
	Kniven er beskadiget.	Udskift kniven.
Utilstrækkelig opsamling af græs.	Græsopsamleren er fuld.	Tøm græsopsamleren.
	Udkastets åbning er blokeret.	Ryd udkastets åbning.
	Slåhøjden er indstillet for lavt.	Juster til en passende slåhøjde.
Plænen er slået ujævnt.	Kniven er sløv.	Slib eller udskift kniven.
	Græsset er for højt.	Skærer i trin.

12 Overensstemmelseser-klæring

Denne overensstemmelseserklæring udstedes på fabrikantens ansvar: **Jula AB, Box 363, SE-532 24 Skara, Sverige.**

Varenummer: **024998**

Model nr.: **LMC4046DGP**

BATTERIDREVET PLÆNEKLIPPER

Overholder følgende direktiver, forordninger og standarder:

MD 2006/42/EC -- [EN 60335-1:2012+A11+A13+A1+A2+A14, EN 60335-2-77:2010, EN 62233:2008]

EMC 2014/30/EU -- [EN IEC 55014-1:2021, EN IEC 55014-2:2021]

RoHS 2011/65/EU + 2015/863 -- [EN 50581:2012]

Målt lydeffektniveau på en maskine, der er repræsentativ for typen: **87,7 dB(A)**

Garanteret lydeffektniveau: **88 dB(A)**

Overensstemmelsesvurderingsprocedure i henhold til 2000/14/EF: **Bilag VI**

Navn og adresse på det pågældende bemyndigede organ:

Intertek Deutschland GmbH

Stangenstrasse 1, 70771 Leinfelden-Echterdingen

NB0905

Dette produkt blev CE-mærket i år: **-22**

Mattias Lif

LEDER AF FORRETNINGSOMRÅDET

Skara **2022-11-15**

Underskriver for Jula og bemyndiget til at udarbejde den tekniske dokumentation.

Spis treści

1 Wprowadzenie 38

1.1 Opis produktu 38

1.2 Przeznaczenie 38

1.3 Symbole 38

1.4 Budowa produktu 39

2 Bezpieczeństwo 39

2.1 Definicje bezpieczeństwa 39

2.2 Zasady bezpieczeństwa dotyczące obsługi 39

3 Montaż 43

3.1 Czynności wymagane przed złożeniem produktu 43

3.2 Montaż produktu 43

4 Montaż 43

4.1 Montaż akumulatora 43

5 Obsługa 44

5.1 Kluczyk bezpieczeństwa 44

5.2 Uruchamianie i wyłączanie produktu 44

5.3 Obsługa produktu 44

5.4 Ustawianie wysokości uchwytu 44

5.5 Ustawianie wysokości koszenia 44

5.6 Koszenie z koszem na trawę 44

5.7 Opróżnianie kosza na trawę 44

5.8 Koszenie z wkładką do mulczowania 44

5.9 Wskazówki dotyczące koszenia trawnika 44

6 Konserwacja 45

6.1 Przygotowanie do konserwacji produktu 45

6.2 Czyszczenie produktu 45

6.3 Demontaż i ostrzenie noża 45

7 Przechowywanie 45

8 Transport 45

9 Utylizacja 45

9.1 Utylizacja produktu 45

10 Dane techniczne 46

11 Rozwiązywanie problemów 47

12 Deklaracja zgodności 48

1 Wprowadzenie

1.1 Opis produktu

Kosiarka akumulatorowa z funkcją mulczowania, napędem na przednie koła i zbiornikiem.

1.2 Przeznaczenie

Produkt jest przeznaczony wyłącznie do użytku domowego i nie służy do celów komercyjnych. Produkt jest przeznaczony do użytku wyłącznie w prywatnych ogrodach itp. Nie jest przeznaczony do użytku w miejscach publicznych, obiektach sportowych ani w rolnictwie.

1.3 Symbole

	Przed rozpoczęciem korzystania z produktu należy uważnie i ze zrozumieniem przeczytać instrukcję obsługi. Instrukcję należy zachować do późniejszych konsultacji.
	OSTRZEŻENIE!
	Noś środki ochrony słuchu.
	Noś okulary ochronne.
	Noś obuwie ochronne.
	Chroń produkt przed deszczem lub wilgocią.
	Przed przystąpieniem do konserwacji zawsze wyjmuj kluczyk bezpieczeństwa.
	Przed przystąpieniem do konserwacji zawsze wyjmuj akumulator.
	Przed użyciem usuń wszelkie przedmioty, które mogą zostać wciągnięte lub wyrzucone przez produkt.
	Wyrzucane przedmioty mogą spowodować poważne obrażenia ciała i/lub szkody materialne. Zadbaj, aby osoby trzecie, a zwłaszcza dzieci, oraz zwierzęta znajdowały się co najmniej 15 metrów od obszaru roboczego.

	Poruszaj się w poprzek pochyłości, nigdy pod górę ani w dół.
	Ostre noże – ryzyko obrażeń ciała.
	Nigdy nie umieszczaj dłoni ani stóp w pobliżu lub pod obracającymi się częściami.
LWA dB	Gwarantowany poziom mocy akustycznej.
	Niniejszy produkt spełnia wymagania odpowiednich dyrektyw i rozporządzeń UE.
	Utylizować jako odpad elektryczny.

1.4 Budowa produktu

Rysunek 1

46. Przełącznik do regulacji prędkości
47. Pokrętło do składania/blokowania górnego uchwytu
48. Pokrywa komory akumulatora
49. Osłona wyrzutu bocznego
50. Dźwignia regulacji wysokości koszenia
51. Otwór wyrzutu
52. Uchwyt dolny
53. Kosz
54. Blokada rozruchu
55. Blokada bezpieczeństwa
56. Dźwignia napędu
57. Uchwyt
58. Wkładka do mulczowania
59. Osłona wyrzutu
60. Kluczyk bezpieczeństwa
    A. Obejma
    B. Śruba
    C. Podkładka
    D. Gałka

2 Bezpieczeństwo

2.1 Definicje bezpieczeństwa

Ostrzeżenie! Nieprzestrzeganie niniejszych instrukcji stwarza ryzyko śmierci lub obrażeń ciała.

Przestroga! Nieprzestrzeganie niniejszych instrukcji stwarza ryzyko uszkodzenia produktu, innych materiałów lub otoczenia.

Uwaga! Informacje, które należy znać w danej sytuacji.

2.2 Zasady bezpieczeństwa dotyczące obsługi

Ostrzeżenie! Nieprzestrzeganie niniejszych instrukcji stwarza ryzyko śmierci lub obrażeń ciała.

- Zachowaj tę instrukcję oraz instrukcje bezpieczeństwa do późniejszych konsultacji.
- Termin „elektronarzędzie" we wszystkich poniższych ostrzeżeniach odnosi się do elektronarzędzi sieciowych (przewodowych) oraz akumulatorowych (bezprzewodowych).

2.2.1 Obszar roboczy

- Obszar roboczy powinien być czysty i dobrze oświetlony. Ciemne i zagracone miejsca pracy zwiększają ryzyko wypadków i obrażeń ciała.
- Nie używaj elektronarzędzi w środowiskach zagrożonych wybuchem, na przykład w pobliżu łatwopalnych cieczy, gazu lub pyłu. Elektronarzędzia wytwarzają iskry, które mogą spowodować zapalenie pyłu lub oparów.
- Używając elektronarzędzi zadbaj, aby osoby trzecie, a zwłaszcza dzieci, oraz zwierzęta znajdowały się w bezpiecznej odległości. Chwila nieuwagi może łatwo spowodować utratę panowania nad produktem.

2.2.2 Bezpieczeństwo pracy z urządzeniami elektrycznymi

- Unikaj kontaktu ciała z uziemionymi powierzchniami, takimi jak rury, grzejniki, kuchenki lub lodówki. W przypadku, gdy ciało użytkownika jest uziemione, rośnie ryzyko porażenia prądem elektrycznym.
- Chroń elektronarzędzia przed deszczem lub wilgocią. Przeniknięcie wody do wnętrza elektronarzędzia zwiększy ryzyko porażenia prądem elektrycznym.

2.2.3 Bezpieczeństwo osobiste

- Zachowaj czujność. Używając elektronarzędzi wykonuj świadomie wszystkie czynności i kieruj się zdrowym rozsądkiem. Nigdy nie używaj elektronarzędzi, jeśli jesteś zmęczony albo pod wpływem narkotyków, alkoholu lub leków. Pamiętaj, że ułamek sekundy nieuwagi lub zaniedbanie mogą skutkować poważnymi obrażeniami ciała.
- Stosuj środki ochrony indywidualnej. Noś okulary ochronne. W zależności od typu produktu i sposobu jego używania, środki ochrony, takie jak maski przeciwpyłowe, obuwie przeciwpoślizgowe, kaski ochronne i środki ochrony słuchu zmniejszają ryzyko odniesienia obrażeń ciała.
- Unikaj przypadkowego uruchomienia. Przed podłączeniem wtyczki lub akumulatora albo podniesieniem/przeniesieniem produktu sprawdź, czy wyłącznik zasilania jest ustawiony w pozycji WYŁĄCZONY (OFF). Trzymanie elektronarzędzia z palcem na wyłączniku zasilania lub podłączanie narzędzia do zasilania sieciowego, gdy jego wyłącznik jest ustawiony w pozycji WŁĄCZONY (ON), zwiększa ryzyko wypadków i obrażeń ciała.
- Przed uruchomieniem produktu usuń wszelkie klucze nastawne itp. Klucze maszynowe i podobne narzędzia pozostawione na wirującej części produktu mogą spowodować obrażenia ciała.
- Nie odchylaj się zbyt mocno. Zawsze utrzymuj stabilną postawę i dobrą równowagę. Taka pozycja ciała zapewnia lepszą kontrolę nad elektronarzędziem w nieoczekiwanych sytuacjach.
- Noś odpowiednią odzież. Nie noś luźnych ubrań ani biżuterii. Nie zbliżaj włosów, odzieży ani rękawic do ruchomych części. Luźne ubrania, biżuteria i długie włosy mogą zostać pochwycone przez ruchome części.
- Sprawdź, czy kosz na trawę jest prawidłowo zainstalowany i sprawny.

2.2.4 Użytkowanie i konserwacja

- Korzystając z elektronarzędzia, nie stosuj nadmiernej siły. Używaj odpowiedniego elektronarzędzia do planowanej pracy. Elektronarzędzie działa lepiej i bezpieczniej, gdy nie przekracza się jego parametrów znamionowych i stosuje się je zgodnie z przeznaczeniem.
- Nie używaj elektronarzędzia, jeśli nie można go włączyć i wyłączyć za pomocą wyłącznika zasilania. Elektronarzędzia, których nie można włączać i wyłączać za pomocą wyłącznika zasilania, są niebezpieczne i muszą zostać naprawione.
- Przed przystąpieniem do regulacji, wymianą akcesoriów lub odłożeniem elektronarzędzia wyjmij wtyczkę z gniazda zasilającego i/lub wyjmij akumulator. Takie środki ostrożności zmniejszają ryzyko przypadkowego uruchomienia elektronarzędzia.
- Przechowuj nieużywane elektronarzędzia w miejscu niedostępnym dla dzieci. Nigdy nie pozwalaj używać narzędzi dzieciom ani osobom niezaznajomionym z elektronarzędziem i niniejszą instrukcją. Elektronarzędzia używane przez niedoświadczone osoby są niebezpieczne.
- Konserwuj i dbaj o elektronarzędzia. Sprawdzaj przed użyciem, czy ruchome części są właściwie wyregulowane, nie zacinają się oraz czy żadne części nie są uszkodzone. Sprawdzaj produkt pod kątem innych czynników wpływających na jego funkcjonalność. Napraw produkt przed ponownym użyciem. Niewłaściwa konserwacja elektronarzędzi jest przyczyną wielu wypadków.
- Zadbaj, aby narzędzia tnące były ostre i czyste. Narzędzia tnące poddawane właściwej konserwacji mają ostre krawędzie, rzadziej się zacinają i łatwiej można kontrolować ich pracę.
- Używaj elektronarzędzia, akcesoriów, końcówek itp. zgodnie z niniejszą instrukcją, uwzględniając panujące warunki pracy oraz zadanie, które chcesz wykonać. Używanie elektronarzędzi niezgodnie z ich przeznaczeniem może być niebezpieczne.
- Nie używaj produktu, jeśli uchwyt lub zabezpieczenie są zdemontowane lub uszkodzone. Nie demontuj produktu, nie próbuj go modyfikować ani naprawiać – ryzyko obrażeń ciała i/lub szkód materialnych.
- Rozejrzyj się po obszarze roboczym w poszukiwaniu potencjalnych zagrożeń, których możesz nie zauważyć w czasie używania produktu.
- Nie używaj produktu, kiedy w pobliżu znajdują się inne osoby, a zwłaszcza dzieci, lub zwierzęta.
- Zachowaj ostrożność w czasie pracy na pochyłościach.
- Zawsze utrzymuj stabilną postawę, dobrą równowagę i idź powoli.
- Poruszaj się w poprzek pochyłości, nigdy pod górę ani w dół.
- Zachowaj szczególną ostrożność podczas zmiany kierunku – ryzyko potknięcia.
- Nie koś bardzo stromych pochyłości.
- Zachowaj szczególną ostrożność podczas cofania lub przyciągania produktu do siebie.

- Nie przechylaj produktu podczas uruchamiania silnika.
- Stań w bezpiecznej odległości za uchwytem.
- Trzymaj dłonie i stopy z dala od ruchomych części podczas uruchamiania silnika.
- Wyłączaj produkt przed przechyleniem go i przed przeniesieniem, na przykład na trawnik i z trawnika lub przez ścieżki.
- Nigdy nie przejeżdżaj przez żwirowe nawierzchnie z włączonym silnikiem – ryzyko wyrzucenia kamieni.
- Przed podniesieniem lub przeniesieniem produktu wyłącz go i zaczekaj, aż wszystkie ruchome części całkowicie się zatrzymają.
- Przed regulacją wysokości koszenia wyłącz produkt i zaczekaj, aż wszystkie ruchome części całkowicie się zatrzymają.
- Nigdy nie otwieraj klapy wyrzutu, gdy silnik pracuje.
- Przed zdjęciem kosza na trawę wyłącz produkt i zaczekaj, aż wszystkie ruchome części całkowicie się zatrzymają. Po opróżnieniu starannie zamocuj kosz na trawę.
- W miarę możliwości unikaj koszenia mokrej trawy.
- Nie używaj produktu w środowiskach zagrożonych wybuchem, na przykład w pobliżu łatwopalnych cieczy, gazów lub pyłu. Produkt wytwarza iskry, które mogą spowodować zapalenie pyłu lub oparów.
- Używając produkt zachowaj ostrożność. Nigdy nie biegaj z produktem.
- Uważaj, aby palce nie dostały się między ostrza i stałe części produktu – ryzyko poważnych obrażeń ciała.
- Nie koś mokrego podłoża, w pobliżu strumieni/rowów lub stromych pochyłości – ryzyko utraty kontroli.
- Nie używaj produktu do przycinania krzewów, roślin pnących lub roślinności na dachach lub balkonach, do usuwania śmieci ze ścieżek lub do przycinania gałązek – ryzyko poważnych obrażeń ciała.
- Nie używaj produktu do wyrównywania nierówności trawnika, takich jak kretowiska.
- Nie używaj produktu do napędzania innych produktów.

2.2.5 Używanie i obsługa produktów akumulatorowych

- Ładuj akumulator tylko za pomocą ładowarki zalecanej przez producenta. Ładowarka przeznaczona do jednego typu akumulatora może spowodować ryzyko pożaru, jeśli będzie używana z akumulatorem innego typu.
- Używaj wyłącznie akumulatorów zalecanych przez producenta. Używanie innych akumulatorów może spowodować ryzyko obrażeń ciała i/lub pożaru.
- Jeśli akumulator nie jest używany, przechowuj go z dala od metalowych przedmiotów, takich jak spinacze do papieru, monety, klucze, gwoździe, śruby lub inne małe przedmioty metalowe, które mogą spowodować zwarcie styków. Zwarcie powoduje wyładowanie dużych ilości energii i może spowodować pożar i/lub poważne obrażenia ciała.
- Nieostrożne obchodzenie się z akumulatorem może doprowadzić do wycieku elektrolitu. Unikaj kontaktu z elektrolitem. W razie kontaktu elektrolitu ze skórą, natychmiast przemyj ją dużą ilością wody. W razie dostania się elektrolitu do oczu, przez co najmniej 10 minut przemywaj je czystą wodą, po czym niezwłocznie skorzystaj z pomocy lekarskiej. Płyn wyciekający z akumulatora może spowodować podrażnienia lub poparzenia.
- Przeczytaj wszystkie instrukcje i zasady bezpieczeństwa dotyczące ładowarki i/lub akumulatora.

2.2.6 Serwis

- Elektronarzędzie może być serwisowane wyłącznie przez wykwalifikowany personel stosujący identyczne części zamienne. Zapewni to bezpieczne użytkowanie elektronarzędzia.

2.2.7 Dodatkowe zasady bezpieczeństwa

- Przed użyciem uważnie przeczytaj wszystkie ostrzeżenia, zasady bezpieczeństwa i inne instrukcje oraz zapoznaj się z elementami sterowania na produkcie i ich obsługą, zastosowaniami, ograniczeniami i potencjalnymi zagrożeniami. Zaleca się odbycie odpowiedniego szkolenia.
- Produkt nie powinien być używany przez osoby (dzieci lub dorosłych) z jakąkolwiek formą dysfunkcji lub przez osoby niemające odpowiedniego doświadczenia lub wiedzy w zakresie jego używania, chyba że uzyskają wskazówki dotyczące obsługi produktu od osoby odpowiedzialnej za ich bezpieczeństwo. Dopilnuj, aby dzieci nie bawiły się produktem.
- W następujących sytuacjach wyłączaj produkt i wyjmuj akumulator.
- Przed pozostawieniem produktu bez nadzoru.
- Przed sprawdzeniem, regulacją, czyszczeniem lub innymi pracami przy produkcie.
- Jeśli produkt zacznie nietypowo wibrować.
- Dokładnie sprawdź obszar, na którym produkt ma być używany i usuń z niego wszelkie ciała obce, które mogą

zostać wciągnięte i wyrzucone przez produkt. Wyrzucane przedmioty mogą spowodować poważne obrażenia ciała i/lub szkody materialne.

- Przed przechowaniem produktu wyłącz go i zaczekaj, aż wszystkie ruchome części całkowicie się zatrzymają.
- Wyłączaj produkt przed transportem.
- Nie używaj produktu, jeśli uchwyt lub zabezpieczenie są zdemontowane lub uszkodzone. Nie używaj produktu, jeśli nie jest w pełni zmontowany.
- Nie demontuj produktu, nie próbuj go modyfikować ani naprawiać, ponieważ spowoduje to unieważnienie gwarancji i może spowodować ryzyko obrażeń ciała i/lub szkód materialnych.
- Używaj wyłącznie części zamiennych zalecanych przez producenta. Przed wymianą akcesoriów i/lub części zamiennych wyjmuj akumulator. Montuj akcesoria i/lub części zamienne zgodnie z instrukcją producenta.
- Po kolizji z przedmiotem. Sprawdź produkt i napraw ewentualne uszkodzenia przed ponownym użyciem.
- Jeśli produkt zacznie nietypowo wibrować. Zawsze sprawdzaj produkt przed użyciem, aby upewnić się, że nóż, mocowanie noża i zespół tnący nie są zużyte lub uszkodzone. Zawsze wymieniaj kompletny zestaw noża i mocowania noża, jeśli są zużyte lub uszkodzone, aby uniknąć niewyważenia. Sprawdź, czy etykiety bezpieczeństwa i ostrzegawcze na produkcie są nienaruszone i czytelne. Wymień wszystkie etykiety, które są nieczytelne lub zaginęły.

2.2.8 Instrukcje bezpieczeństwa

- Używaj produktu tylko przy świetle dziennym lub dobrym sztucznym oświetleniu.
- Noś okulary ochronne, ochronniki słuchu, rękawice ochronne, antypoślizgowe obuwie ochronne i wytrzymałe długie spodnie.
- Nie noś luźnej odzieży, biżuterii ani zegarków, które mogą zostać pochwycone przez ruchome części. Nie używaj produktu boso ani w otwartym obuwiu.
- Nie odchylaj się zbyt mocno. Zawsze utrzymuj stabilną postawę i dobrą równowagę. Używaj produktu tylko na równej, stabilnej powierzchni.
- Uważaj, aby się nie poślizgnąć lub nie upaść, zwłaszcza podczas chodzenia tyłem.
- Nigdy nie biegaj z produktem.
- Przed podłączeniem akumulatora sprawdź, czy wyłącznik zasilania jest ustawiony w pozycji WYŁĄCZONY (OFF). Wyłącznik zasilania i blokada nie mogą znajdować się w pozycji zablokowanej.
- Przed użyciem zawsze sprawdzaj, czy wszystkie połączenia śrubowe i inne są prawidłowo dokręcone, czy wszystkie zabezpieczenia są sprawne i na swoim miejscu oraz czy ruchome części nie zacinają się.
- Nigdy nie demontuj ani nie modyfikuj zabezpieczeń w produkcie.
- Nie używaj produktu, jeśli jest uszkodzony, lub jeśli wszystkie zabezpieczenia nie są na swoim miejscu i nie działają prawidłowo. Wymieniaj uszkodzone lub zużyte części.
- Nie używaj produktu w środowisku zagrożonym wybuchem, np. w pobliżu łatwopalnych cieczy, gazu lub pyłu – ryzyko pożaru i/lub wybuchu.
- Podczas użytkowania produkt wytwarza pole elektromagnetyczne. Pole to może w pewnych okolicznościach wpływać na aktywne lub pasywne implanty medyczne. Jeśli masz implant medyczny, przed użyciem produktu skonsultuj się z lekarzem i/lub producentem implantu medycznego, aby zmniejszyć ryzyko poważnych lub śmiertelnych obrażeń ciała.

2.2.9 Zasady bezpieczeństwa dotyczące akumulatorów litowo-jonowych

- Nie otwieraj akumulatora – ryzyko zwarcia.
- Chroń akumulator przed wodą, wilgocią i źródłami ciepła, takimi jak bezpośrednie światło słoneczne – ryzyko wybuchu.
- Nieprawidłowo użytkowany lub uszkodzony akumulator może wydzielać opary. Takie opary mogą podrażniać układ oddechowy. Oddychaj świeżym powietrzem. Jeśli dolegliwości nie ustąpią, skorzystaj z pomocy lekarskiej.
- Używaj wyłącznie akumulatorów zalecanych przez producenta, o napięciu określonym na tabliczce znamionowej produktu. Używanie innych akumulatorów może spowodować ryzyko pożaru, wybuchu, obrażeń ciała i/lub szkód materialnych.
- Napięcie akumulatora musi odpowiadać napięciu ładowania, w przeciwnym razie istnieje ryzyko pożaru i/lub wybuchu.
- Ładuj akumulator tylko za pomocą ładowarki zalecanej przez producenta. Ładowanie innych akumulatorów może spowodować ryzyko obrażeń ciała i/lub pożaru.
- Nigdy nie próbuj otwierać akumulatora.
  Nie zbliżaj akumulatora do ostrych i metalowych przedmiotów oraz chroń go przed uderzeniami – ryzyko zwarcia, pożaru, wybuchu i/lub obrażeń ciała.
- Przeczytaj wszystkie instrukcje i zasady bezpieczeństwa dotyczące ładowarki i/lub akumulatora.

2.2.10 Ryzyko pożaru i/lub wybuchu

- Nigdy nie używaj uszkodzonych, wadliwych lub zdeformowanych akumulatorów. Nigdy nie próbuj otwierać akumulatora lub narażać go na uderzenia.
- Nigdy nie ładuj akumulatora w pobliżu kwasu i/lub łatwopalnego gazu lub innych substancji.
- Nie narażaj akumulatorów na działanie ciepła lub otwartego ognia.
- Nie ładuj akumulatora w temperaturach poniżej 10°C lub powyżej 40°C, ponieważ grozi to jego uszkodzeniem.
- Nie narażaj akumulatora na działanie wysokich temperatur lub silnego światła słonecznego przez długi czas.
- Akumulator nagrzewa się podczas długiego użytkowania. Zaczekaj przed ładowaniem, aż ostygnie.
- Nigdy nie zwieraj styków akumulatora.
- Przed transportem lub przechowywaniem, a także przed utylizacją akumulatora, zapakuj go w torbę foliową lub pudełko, albo zabezpieczyć jego styki.

2.2.11 Pozostałe zagrożenia

- Nawet przestrzegając odpowiednich zasad bezpieczeństwa i stosując zabezpieczenia, nie można wyeliminować wszystkich zagrożeń. Pozostają następujące zagrożenia:
- Ryzyko skaleczeń.
- Ryzyko uszkodzenia słuchu.
- Długotrwałe korzystanie z urządzenia bez ochrony słuchu może prowadzić do uszkodzenia słuchu. Noś środki ochrony słuchu.
- Wibracje podczas długotrwałego i/lub nieprawidłowego użytkowania stwarzają ryzyko obrażeń ciała.
- Istnieje podejrzenie, że podczas długotrwałego użytkowania wibracje mogą powodować problemy z krążeniem w dłoniach i ramionach lub chorobę Raynauda (białych palców). W przypadku wystąpienia drętwienia, swędzenia, mrowienia, bólu lub zmiany koloru skóry natychmiast przerwij pracę i skorzystaj z pomocy lekarskiej. Ogranicz ryzyko obrażeń spowodowanych wibracjami poprzez prawidłową konserwację narzędzia, utrzymywanie rąk w cieple i robienie przerw.
- Nawet jeśli produkt jest używany zgodnie z instrukcjami, nie można wykluczyć wszystkich czynników ryzyka.

3 Montaż

3.1 Czynności wymagane przed złożeniem produktu

⚠ **Ostrzeżenie!** Nie pozwalaj dzieciom bawić się opakowaniem. Przechowuj torby foliowe, folię i małe części w miejscu niedostępnym dla dzieci – ryzyko uduszenia.

- Wyjmij wszystkie części z opakowania.
- Usuń całe opakowanie i ewentualne zabezpieczenie transportowe.
- Sprawdź, czy nie brakuje żadnych części.
- Sprawdź produkt i akcesoria pod kątem uszkodzeń.
- Jeśli to możliwe, zachowaj opakowanie do czasu wygaśnięcia gwarancji.

3.2 Montaż produktu

1. Rozpakuj produkt i wszystkie akcesoria i sprawdź, czy zostały dostarczone wszystkie części.
2. Przymocuj dolny uchwyt do kosiarki plastikowym pokrętłem (E). Dopilnuj, aby linki nie przeszkadzały podczas pracy. (Rysunek 2)
3. Przymocuj górny uchwyt do dolnego uchwytu za pomocą śruby, podkładka i plastikowego pokrętła z każdej strony (B,C,D). (Rysunek 2)
4. Zamocuj linki na uchwycie za pomocą zacisków na linki (A). (Rysunek 2)
5. Przymocuj uchwyt do kosza na trawę (A). (Rysunek 3)
6. Koszenie z koszem na trawę: Podnieś klapę wyrzutu jedną ręką i zaczep kosz na trawę (B). (Rysunek 3)
7. Koszenie z bocznym wyrzutem: Podnieś klapę wyrzutu i załóż osłonę wyrzutu. (Rysunek 4)

Uwaga! Zdejmij kosz na trawę, jeśli jest założony, i zamocuj wkładkę do mulczowania.

4 Montaż

4.1 Montaż akumulatora

- Zdejmij pokrywę komory akumulatora. Umieść w komorze jeden lub dwa akumulatory. Do zasilania kosiarki wystarczy tylko jeden akumulator. (Rysunek 5)

Uwaga! Kosiarka wykrywa rozładowanie jednego z akumulatorów i automatycznie przełącza się na drugi.

5 Obsługa

5.1 Kluczyk bezpieczeństwa

- Produkt można uruchomić dopiero po włożeniu kluczyka bezpieczeństwa. Wyjmij kluczyk bezpieczeństwa z produktu po zakończeniu pracy. (Rysunek 6)

5.2 Uruchamianie i wyłączanie produktu

Ostrzeżenie! Nóż porusza się jeszcze przez chwilę po zwolnieniu uchwytu napędu.

1. Naciśnij i przytrzymaj blokadę bezpieczeństwa (A). (Rysunek 7)
2. Naciśnij blokadę rozruchu (B). Silnik uruchomi się. (Rysunek 7)
3. Zwolnij blokadę rozruchu, aby go wyłączyć.

5.3 Obsługa produktu

1. Dociśnij dźwignię napędu do uchwytu (A). (Rysunek 8)
2. Dostosuj prędkość jazdy za pomocą przełącznika (B). (Rysunek 8)

5.4 Ustawianie wysokości uchwytu

- Dostępne są trzy ustawienia wysokości uchwytu. Użyj najbardziej odpowiedniego. (Rysunek 9)

5.5 Ustawianie wysokości koszenia

Ostrzeżenie! Przed zmianą wysokości koszenia wyłącz produkt i wyjmij kluczyk bezpieczeństwa.

1. Przesuń dźwignię regulacji wysokości koszenia w wymagane położenie. (Rysunek 10)
2. Dopilnuj, aby dźwignia zablokowała się w jednym z rowków.

5.6 Koszenie z koszem na trawę

Ostrzeżenie! Przed zdjęciem kosza na trawę wyłącz produkt, zaczekaj, aż wszystkie ruchome części całkowicie się zatrzymają i wyjmij kluczyk bezpieczeństwa.

Kosz na trawę ma wskaźnik zapełnienia. Jest on utrzymywany w pozycji otwartej przez przepływ powietrza wytwarzanego przez produkt podczas użytkowania. Zamknięcie się klapki podczas koszenia oznacza, że kosz na trawę jest pełny i należy go opróżnić. Sprawdź, czy otwór pod klapką jest czysty i przepuszcza powietrze.
W przeciwnym razie wskaźnik zapełnienia nie będzie działał prawidłowo. Opróżnij kosz, jeśli skoszona trawa zostaje na podłożu.

5.7 Opróżnianie kosza na trawę

1. Aby zdjąć kosz na trawę, podnieś klapę jedną ręką, chwyć uchwyt kosza drugą ręką i wyjmij go.
2. Po zdjęciu kosza na trawę klapa opadnie i zakryje otwór wyrzutu.
3. Jeśli w otworze znajduje się trawa, cofnij kosiarkę o około 1 metr, aby ułatwić uruchomienie silnika.
4. Nigdy nie czyść korpusu kosiarki lub noża dłońmi lub stopami – użyj szczotki lub innego odpowiedniego narzędzia. Wyczyść kosz na trawę po jego użyciu, a zwłaszcza kratkę wentylacyjną, aby uzyskać najlepszą funkcjonalność.
5. Podnieś klapę wyrzutu jedną ręką i zaczep kosz na trawę od góry drugą ręką. Mocuj kosz na trawę tylko wtedy, gdy produkt jest wyłączony, a jego ruchome części nie poruszają się.

5.8 Koszenie z wkładką do mulczowania

Podczas korzystania z wkładki do mulczowania trawa jest rozdrabniana i rozrzucana na trawniku. Nie trzeba jej zbierać ani utylizować.

- Aby użyć wkładki do mulczowania, zdejmij kosz na trawę, umieść adapter wkładki do mulczowania w otworze wyrzutu i zamknij wyrzut (A,B). (Rysunek 11)

Uwaga! Wkładka do mulczowania powinna być używana tylko, gdy trawa jest stosunkowo krótka.

5.9 Wskazówki dotyczące koszenia trawnika

- Trawnik składa się z różnych rodzajów trawy. Częste koszenie trawnika jest korzystne w przypadku trawy o silnych korzeniach i tworzy gęsty i zwarty trawnik.
- Standardowa wysokość trawnika wynosi około 4-5 cm. Nie przycinaj więcej niż około 1/3 wysokości za jednym razem, tj. od 7-8 cm do standardowej wysokości.

- Nie koś trawnika krócej niż 4 cm, ponieważ może to spowodować jego wysychanie.
- Koś wysoką trawę etapami.
- Podczas koszenia każdy przejazd kosiarki powinien nieco zachodzić na kolejny.
- W miarę możliwości unikaj koszenia mokrej trawy. Koś trawę, kiedy jest sucha.
- Zachowaj szczególną ostrożność podczas zmiany kierunku na pochyłościach. Zawsze utrzymuj stabilną postawę i dobrą równowagę. Poruszaj się w poprzek pochyłości, nigdy pod górę ani w dół.
- Nie koś pochyłości o nachyleniu większym niż 15° – ryzyko obrażeń ciała.

6 Konserwacja

6.1 Przygotowanie do konserwacji produktu

1. Wyjmij akumulator.
2. Zdejmij kosz na trawę.

6.2 Czyszczenie produktu

Ostrzeżenie! Nigdy nie wylewaj ani nie rozlewaj wody na produkt.

Przestroga! Nie używaj detergentów ani rozpuszczalników. Mogą one uszkodzić plastikowe części produktu.

- Po użyciu wyczyść produkt szczotką.
- Dokładnie usuń resztki trawy spod korpusu kosiarki drewnianym patykiem lub podobnym narzędziem.
- Dbaj, aby otwory wentylacyjne były wolne od kurzu i brudu.
- Wyczyść obudowę silnika wilgotną szmatką. Wytrzyj całą obudowę silnika.
- Sprawdź stan noża.
- Kosz na trawę można opłukać wodą po zdjęciu z kosiarki.

6.3 Demontaż i ostrzenie noża

Ostrzeżenie! Przed serwisowaniem lub czyszczeniem odłączaj akumulator od kosiarki.

Kiedy nóż się stępi, należy go zdemontować i naostrzyć.

1. Odkręć nakrętkę mocującą nóż. (Rysunek 12)
2. Zwolnij nóż i ostrożnie wyczyść powierzchnie stykowe. Jeśli nóż jest bardzo zużyty, należy go wymienić na nowy.
3. Naostrz nóż.
4. Zamocuj nóż w kosiarce i mocno dokręć nakrętkę.
5. Używaj wyłącznie części zamiennych zalecanych przez producenta.

7 Przechowywanie

Ostrzeżenie! Przed przechowaniem wyjmij kluczyk bezpieczeństwa.

Przestroga! Chroń części z tworzyw sztucznych przed kontaktem z płynem hamulcowym, benzyną, produktami na bazie oleju oraz olejami penetrującymi itp.

- Przechowuj kosiarkę w suchym miejscu zabezpieczonym przed mrozem (10-25°C).
- Przechowuj akumulator i kosiarkę oddzielnie.
- Jeśli akumulator nie będzie używany przez dłuższy czas, naładuj go przed przechowaniem.
- Przechowuj kosiarkę z dala od substancji powodujących korozję, takich jak sól i nawóz.

8 Transport

Ostrzeżenie! Wyjmij akumulator z kosiarki przed transportem.

1. Odłącz dwa szybkozłącza i złóż górny uchwyt.
2. Transportując kosiarkę używaj uchwytu do przenoszenia.

9 Utylizacja

9.1 Utylizacja produktu

- Utylizując produkt należy postępować zgodnie z lokalnymi przepisami. Nie pal produktu.

10 Dane techniczne

Dane techniczne	Wartość
Napięcie znamionowe	40
Pojemność akumulatora	4 Ah
Typ akumulatora	Litowo-jonowy
Prędkość	2900-3300 obr./min
Stopień ochrony	IPX4
Szerokość koszenia	46 cm
Kosz	55 l
Regulacja wysokości	25-80 mm
Masa	26 kg
Poziom ciśnienia akustycznego, LpA	76,3 dB(A), K=3 dB
Zmierzony poziom mocy akustycznej, LwA	87,7 dB(A), K=0,3 dB
Gwarantowany poziom mocy akustycznej, LwA	88 dB(A)
Poziom wibracji[1]	0,51 m/s2, K=1,5 m/s2

Ostrzeżenie! Zawsze noś środki ochrony słuchu!

Ostrzeżenie! Rzeczywisty poziom wibracji i hałasu podczas użytkowania narzędzi może się różnić od określonej wartości maksymalnej w zależności od materiału i sposobu obsługi narzędzia. Dlatego należy koniecznie ustalić, jakie środki bezpieczeństwa są wymagane do ochrony użytkownika w oparciu o ocenę narażenia w danych warunkach roboczych (z uwzględnieniem czasu rozruchu oraz wszystkich etapów cyklu pracy, np. czasu, gdy urządzenie jest wyłączone i pracuje na biegu jałowym).

1 Deklarowane wartości wibracji i hałasu, które zostały zmierzone zgodnie ze standardową metodą testową, można wykorzystać do porównania różnych narzędzi i wstępnej oceny narażenia na te czynniki. Wartości pomiarów zostały określone zgodnie z normą EN 60335-2-77:2010.

11 Rozwiązywanie problemów

Problem	Możliwa przyczyna	Postępowanie
Produkt nie działa.	Akumulator jest rozładowany.	Sprawdź akumulator. Naprawy muszą być wykonywane przez uprawnionego elektryka.
	Blokada bezpieczeństwa jest uszkodzona.	Zabierz produkt do autoryzowanego centrum serwisowego lub innego wykwalifikowanego personelu w celu sprawdzenia i naprawy.
	Uszkodzony silnik.	Zabierz produkt do autoryzowanego centrum serwisowego lub innego wykwalifikowanego personelu w celu sprawdzenia i naprawy.
	Nie włożono kluczyka bezpieczeństwa.	Włóż kluczyk bezpieczeństwa.
Silnik gaśnie podczas użytkowania.	Akumulator jest rozładowany.	Naładuj akumulator.
	Akumulator został włożony nieprawidłowo.	Włóż akumulator prawidłowo.
	Akumulator jest uszkodzony.	Wymień akumulator na nowy tego samego typu.
Ograniczona wydajność.	Akumulator jest rozładowany.	Naładuj akumulator.
	Akumulator nie jest maksymalnie naładowany.	Naładuj akumulator.
	Trawa jest zbyt wysoka.	Koś etapami.
Duże wibracje.	Nóż nie jest zamontowany prawidłowo.	Sprawdź nóż.
	Nóż jest zablokowany przez ciało obce.	Odblokuj nóż.
	Nóż jest uszkodzony.	Wymień nóż.
Nieodpowiedni odbiór trawy.	Kosz na trawę jest pełny.	Opróżnij kosz na trawę.
	Otwór wyrzutu jest zablokowany.	Udrożnij otwór wyrzutu.
	Ustawiono zbyt niską wysokość koszenia.	Ustaw odpowiednią wysokość koszenia.
Trawa jest koszona nierówno.	Nóż jest tępy.	Naostrz lub wymień nóż.
	Trawa jest zbyt wysoka.	Koś etapami.

12 Deklaracja zgodności

Niniejsza deklaracja zgodności jest wydawana na wyłączną odpowiedzialność producenta: **Jula AB, Box 363, SE-532 24 Skara, Szwecja.**

Numer artykułu: **024998**

Nr modelu: **LMC4046DGP**

AKUMULATOROWA KOSIARKA DO TRAWY

Zgodność z następującymi dyrektywami, rozporządzeniami i normami:

MD 2006/42/EC [EN 60335-1:2012+A11+A13+A1+A2+A14, EN 60335-2-77:2010, EN 62233:2008]

EMC 2014/30/UE [EN IEC 55014-1:2021, EN IEC 55014-2:2021]

RoHS 2011/65/UE + 2015/863 [EN 50581:2012]

Zmierzony poziom mocy akustycznej na sprzęcie reprezentatywnym dla tego typu: **87,7 dB(A)**

Gwarantowany poziom mocy akustycznej: **88 dB(A)**

Procedura oceny zgodności zgodnie z dyrektywą 2000/14/WE: **Załącznik VI**

Nazwa i adres zaangażowanej jednostki notyfikowanej:

Intertek Deutschland GmbH

Stangenstrasse 1, 70771 Leinfelden-Echterdingen

NB0905

Ten produkt został oznaczony znakiem CE w roku: **-22**

Mattias Lif

BUSINESS AREA MANAGER

Skara **2022-11-15**

Osoba podpisująca w imieniu firmy Jula i upoważniona do sporządzania dokumentacji technicznej.

Table of contents

1 Introduction 49

1.1 Product description 49

1.2 Intended use 49

1.3 Symbols 49

1.4 Product overview 50

2 Safety 50

2.1 Safety definitions 50

2.2 Safety instructions for operation 50

3 Assembly 54

3.1 To do before you assemble the product 54

3.2 To assemble the product 54

4 Installation 54

4.1 To install the battery 54

5 Operation 54

5.1 Safety key 54

5.2 To start and stop the product 54

5.3 To operate the product 54

5.4 To adjust the handle height 54

5.5 To adjust the mowing height 54

5.6 To mow with the grass catcher 55

5.7 To empty the grass catcher 55

5.8 To mow with the mulching unit 55

5.9 Tips for lawn mowing 55

6 Maintenance 55

6.1 To do before you do maintenance on the product 55

6.2 To clean the product 55

6.3 To remove and sharpen the blade 56

7 Storage 56

8 Transport 56

9 Disposal 56

9.1 To discard the product 56

10 Technical data 56

11 Troubleshooting 57

12 Declaration of conformity 58

1 Introduction

1.1 Product description

Battery-powered lawn mower with mulcher function, forward drive and catcher.

1.2 Intended use

The product is only intended for household use and is not suitable for commercial purposes. The product is intended for use in private gardens etc. It is not intended for use in public places, sports facilities, or agriculture.

1.3 Symbols

	Read the operating instructions carefully and make sure that you understand the instructions before you use the product. Save the instructions for future reference.
	WARNING!
	Wear ear protection.
	Wear safety glasses.
	Wear safety shoes.
	Do not expose the product to rain or moisture.
	Always remove the safety key before maintenance.
	Always remove the battery before maintenance.
	Remove any objects before use that can fasten in, or be thrown out, by the product.
	Ejected objects can cause serious personal injury and/or material damage. Keep onlookers, especially children, and pets at least 15 metres from the work area.

	Work across slopes, never up and down.
	Sharp blades – risk of personal injury.
	Never put your hands or feet near, or under, rotating parts.
LWA dB	Guaranteed sound power level.
CE	This product complies with applicable EU directives and regulations.
	Recycle as electrical waste.

1.4 Product overview

Figure 1

61. Shifter to adjust the speed
62. Knob to lower/lock top handle
63. Battery compartment cover
64. Side ejector
65. Height adjustment lever
66. Rear ejector opening cover
67. Lower handle tube
68. Grass catcher unit
69. Safety button
70. Bail bar
71. Drive bar
72. Front lifting handle
73. Mulching unit
74. Ejector guard
75. Safety key
    A. Cable clip
    B. Bolt - handle assembly
    C. Washer - handle assembly
    D. Knob - handle assembly

2 Safety

2.1 Safety definitions

Warning! If you do not obey these instructions, there is a risk of death or injury.

Caution! If you do not obey these instructions, there is a risk of damage to the product, other materials or the adjacent area.

Note! Information that is necessary in a given situation.

2.2 Safety instructions for operation

Warning! If you do not obey these instructions, there is a risk of death or injury.

- Save these instructions and safety instructions for future reference.
- The term “power tool” in all the warnings below refers to mains-powered (corded) or battery-powered (cordless) power tools.

2.2.1 Work area

- Keep the work area clean and well lit. Dark and cluttered work areas increase the risk of accidents and injuries.
- Do not use power tools in explosive environments, such as in the vicinity of flammable liquids, gas or dust. Power tools produce sparks that can ignite dust and fumes.
- Keep onlookers, especially children, and pets at a safe distance when using power tools. You can easily lose control of the product if you are distracted.

2.2.2 Electrical safety

- Avoid body contact with earthed surfaces such as pipes, radiators, cookers and refrigerators. There is an increased risk of electric shock if your body is earthed.
- Do not expose power tools to rain or moisture. There is a greater risk of electric shock if water gets into a power tool.

2.2.3 Personal safety

- Stay alert. Pay attention to what you are doing, and use your common sense when working with power tools. Never use power tools if you are tired or under the influence of drugs, alcohol or medication. Remember that a fraction of a second of inattention or negligence can result in serious personal injury.
- Use personal safety equipment. Wear safety glasses.

Depending on the type of product and how it is used, safety equipment such as dust masks, non-slip safety shoes, safety helmets and ear protection reduce the risk of personal injury.

- Avoid accidental starting. Check that the power switch is in the OFF position before plugging in the plug or battery, or lifting/carrying the product. Carrying a power tool with your finger on the switch, or connecting a tool to the mains supply when the switch is in the ON position, increases the risk of accidents and injuries.
- Remove any adjuster keys and the like before starting the product. Spanners or the like that are left in a rotating part of the product can cause personal injury.
- Do not overreach. Always maintain a firm footing and good balance. This ensures better control over the power tool in unexpected situations.
- Wear suitable clothing. Do not wear loose-fitting clothing or jewellery. Keep your hair, clothing and gloves away from moving parts. Loose-fitting clothing, jewellery and long hair can get caught in moving parts.
- Check that the grass catcher is correctly installed and working.

2.2.4 Use and care

- Do not force the power tool. Use the correct power tool for the planned work. The power tool does the job better and safer when used at the rate for which it was designed.
- Do not use the power tool if it cannot be switched on and off with the power switch. Power tools that cannot be controlled with the power switch are dangerous and must be repaired.
- Pull out the plug and/or remove the battery before making any adjustments, changing accessories or putting the power tool away. These safety precautions reduce the risk of accidentally starting the power tool.
- Store power tools out of the reach of children when not in use. Never allow children, or anyone who is unfamiliar with the power tool and these instructions, to use the tool. Power tools are dangerous if used by inexperienced persons.
- Maintain and take good care of power tools. Check before use that moving parts are properly adjusted and do not jam, and that no parts are damaged. Check for other factors that could affect the functionality of the product. Have the product repaired before using it again. Many accidents are caused by poorly maintained power tools.
- Keep cutting tools sharp and clean. Properly maintained cutting tools with sharp cutting edges are less likely to jam and are easier to control.
- Use the power tool, accessories and bits etc., in accordance with these instructions, taking into account the actual working conditions and the work that is to be done. It can be dangerous to use power tools for purposes other than those for which they are intended to be used.
- Do not use the product if a handle or safety device is dismantled or damaged. Do not dismantle the product or attempt to modify or repair it – risk of personal injury and/or material damage.
- Look around the work area for potential risks that you might not notice when the product is in use.
- Do not use the product when other persons, especially children, or pets, are in the vicinity.
- Be careful when working on slopes.
- Always maintain a firm footing and good balance, and walk slowly.
- Work across slopes, never up and down.
- Be very careful when changing direction – risk of tripping.
- Do not mow very steep slopes.
- Be very careful when going backwards or pulling the product towards you.
- Do not tilt the product when starting the motor.
- Stand at a safe distance behind the handle.
- Keep your hands and feet away from moving parts when starting the motor.
- Switch off the product before tilting it and before moving it, for example to and from the lawn or over paths.
- Never cross over gravel surfaces with the motor running – risk of stones flying out.
- Switch off the product and wait until all moving parts have completely stopped before lifting or carrying the product.
- Switch off the product and wait until all moving parts have completely stopped before adjusting the cutting height.
- Never open the ejector flap when the motor is running.
- Switch off the product and wait until all moving parts have completely stopped before removing the grass catcher. Firmly replace the grass catcher after emptying.
- If possible, avoid cutting wet grass.

- Do not use the product in explosive environments, for example near flammable liquids, gas or dust. The product produces sparks, which can ignite dust and fumes.
- Use the product carefully. Never run with the product.
- Be careful to make sure your fingers do not fasten between the blades and fixed parts of the product – risk of serious personal injury.
- Do not mow wet ground, near streams/ditches or steep slopes – risk of losing control.
- Do not use the product to cut bushes, creeping plants or vegetation on roofs or balconies, to remove rubbish from paths or to cut twigs – risk of serious personal injury.
- Do not use the product in an attempt to level irregularities in the lawn, such as molehills.
- Do not use the product to drive other products.

2.2.5 Using and handling battery powered products

- Only charge the battery with the charger recommended by the manufacturer. A charger intended for one type of battery can result in a fire risk if used with another type of battery.
- Only use batteries recommended by the manufacturer. The use of other batteries can result in a risk of personal injury and/or fire.
- When the battery is not in use keep it away from metal objects such as paper-clips, coins, keys, nails, screws and other small metal objects that can short circuit the terminals. Short circuiting discharges large amounts of energy and can cause a fire and/or serious personal injury.
- Failure to handle the battery carefully can cause fluid to leak from the battery. Avoid contact with battery fluid. If you get battery fluid on your skin, rinse immediately in plenty of fresh water. If you get battery fluid in your eyes, rinse your eyes with clean water for at least 10 minutes and then seek medical attention immediately. Fluid leaking from the battery can cause irritation or burns.
- Read all the instructions and safety instructions for the charger and/or battery.

2.2.6 Service

- The power tool must only be serviced by qualified personnel using identical spare parts. This will ensure that the power tool remains safe to use.

2.2.7 Additional safety instructions

- Read all the warnings, safety instructions and other instructions carefully before use and familiarise yourself with the controls on the product and how to use them, their applications, limits and potential risks. It is recommended to undertake a suitable training course.
- The product is not intended to be used by persons (children or adults) with any form of functional disorders, or by persons who do not have sufficient experience or knowledge on how to use it, unless they have received instructions concerning the use of the product from someone who is responsible for their safety. Keep children under supervision to make sure they do not play with the product.
- Switch off the product and remove the battery in the following situations.
- Before leaving the product unattended.
- Before checking, adjusting, cleaning or doing any other work on the product.
- If the product starts vibrating abnormally.
- Carefully inspect the area where the product is to be used and remove any foreign objects that can fasten and be thrown out by the product. Ejected objects can cause serious personal injury and/or material damage.
- Switch off the product and wait until all moving parts have completely stopped before putting it down.
- Switch off the product before transporting it.
- Do not use the product if a handle or safety device is dismantled or damaged. Do not use the product if it is not fully assembled.
- Do not dismantle the product or attempt to modify or repair it, this will invalidate the warranty and can result in a risk of personal injury and/or material damage.
- Only use spare parts recommended by the manufacturer. Remove the battery before changing accessories and/or spare parts. Fit accessories and/or spare parts in accordance with the manufacturer's instructions.
- After a collision with an object. Check the product and have any damage repaired before using it again.
- If the product starts to vibrate abnormally. Always check the product before use to make sure that the blade, blade fastener and cutter unit are not worn or damaged. Always replace the complete set of blade and blade fastener if they are worn or damaged to avoid imbalance. Check that the safety and warning labels on the product are intact and legible. Replace any labels that are illegible or have gone missing.

2.2.8 Safety instructions

- Only use the product in daylight, or in good artificial lighting.
- Wear safety glasses, ear protection, safety gloves, non-slip safety shoes and heavy-duty long trousers.
- Do not wear loose-fitting clothing, jewellery or watches that can get caught in moving parts. Do not use the product barefoot or wearing open shoes.
- Do not overreach. Always maintain a firm footing and good balance. Only use the product on a level, stable surface.
- Be careful to avoid slipping or falling, especially when walking backwards.
- Never run with the product.
- Check that the power switch is in the OFF position before putting in the battery. The power switch and lock must not be in the locked position.
- Always check before use that all the screw unions and other unions are properly tightened, that all the safety devices are in place and working, and that moving parts do not jam.
- Never dismantle or modify the safety devices on the product.
- Do not use the product if it is damaged, or if all the safety devices are not in place and working properly. Replace damaged or worn parts.
- Do not use the product in an explosive environment, e.g. near flammable liquids, gas or dust – risk of fire and/or explosion.
- The product produces an electromagnetic field when in use. This field can in some circumstances affect active or passive medical implants. If you have a medical implant you should consult your doctor and/or the manufacturer of the medical implant before using the product to reduce the risk of serious or fatal personal injury.

2.2.9 Safety instructions for lithium-ion batteries

- Do not open the battery – risk of short circuiting.
- Keep batteries away from water, moisture and sources of heat such as direct sunlight – risk of explosion.
- The battery can emit fumes when used incorrectly or if damaged. Such fumes can irritate the respiratory system. Breathe in fresh air. Seek medical attention if the complaint persists.
- Only use batteries of the type recommended by the manufacturer, with the voltage specified on the type plate on the product. The use of other batteries can result in a risk of fire, explosion, personal injury and/or material damage.
- The battery voltage must correspond to the charging voltage, otherwise there is a risk of fire and/or explosion.
- Only charge the battery with the charger recommended by the manufacturer. Charging other batteries can result in a risk of personal injury and/or fire.
- Never attempt to open the battery.
  Keep the battery away from sharp objects and metal objects, and do not subject it to knocks or blows – risk of short-circuiting, fire, explosion and/or personal injury.
- Read all the instructions and safety instructions for the charger and/or battery.

2.2.10 Risk of fire and/or explosion

- Never use damaged, defective or deformed batteries. Never attempt to open the battery or subject it to knock and blows.
- Never charge the battery near acid and/or flammable gas or other substances.
- Do not expose batteries to heat or naked flames.
- Do not charge the battery at temperatures below 10°C or above 40°C, this can damage the battery.
- Do not expose the battery to high temperatures or strong sunlight for long periods.
- The battery will get hot during long periods of use. Allow it to cool before charging.
- Never short-circuit the battery terminals.
- The battery must be packed in a plastic bag or box, or the battery terminals sealed, before transport or storage and before waste disposal of the battery.

2.2.11 Remaining risks

- Even if appropriate safety regulations are adhered to and safety devices are used,
  it is not possible to eliminate all risks.
  The following risks remain:
- Risk of cut injuries.
- Risk of hearing impairment.
- Prolonged use without ear protection can result in the risk of a hearing impairment. Wear ear protection.
- Risk of personal injury as a result of vibration during prolonged and/or incorrect use.

- During prolonged use vibrations are suspected to cause circulation problems in the hands and arms, or Raynaud's syndrome (white fingers). Stop working immediately and seek medical attention if you experience numbness, itching, tingling or pain, or if your skin changes colour. Limit the risk of injuries as a result of vibrations by maintaining the tool correctly, keeping your hands warm and taking breaks.
- Even if the product is used in accordance with the instructions it is impossible to rule out all risk factors.

3 Assembly

3.1 To do before you assemble the product

Warning! Do not allow children to play with the packaging material. Keep plastic bags, plastic film and small parts out of the reach of children – risk of suffocation.

- Remove all parts from the packaging.
- Remove all packaging materials and any transport protection.
- Check that no parts are missing.
- Inspect the product and accessories for damage.
- If possible save the packaging until the warranty has expired.

3.2 To assemble the product

1. Unpack the product and all the accessories and check that all the parts are included.
2. Fasten the bottom handle on the mower with the plastic knob (E). Make sure the cables are not in the way. (Figure 2)
3. Attach the top handle to the bottom handle with a plastic knob, washer and a screw on each side (B,C,D). (Figure 2)
4. Attach the cables on the handle with the cable clip (A). (Figure 2)
5. Assemble the grass catcher bag (A). (Figure 3)
6. Mowing with the grass catcher: Lift up the ejector flap with one hand and hook on the grass catcher (B). (Figure 3)
7. Mowing with side ejector: Lift up the ejector flap and attach the ejector guard. When you use the side ejector; remove the grass catcher, if fitted, and fit the mulching unit. (Figure 4)

4 Installation

4.1 To install the battery

- Open the battery cover. Put one or two batteries in the compartment. (Figure 5)

Note! The lawn mower can be run on only one battery. The lawn mower detects when one of the batteries is discharged and switches automatically to the other one.

5 Operation

5.1 Safety key

- The product can only be started when the safety key is inserted. Remove the safety key from the product after use. (Figure 6)

5.2 To start and stop the product

Warning! The blade continues to move for a short while after the drive handle is released.

1. Press in and hold the safety button (A). (Figure 7)
2. Push and hold the bail bar (B). The motor starts. (Figure 7)

Note: The motor stops directly as soon as the bail bar is released.

5.3 To operate the product

1. Press the drive bar against the handle (A). (Figure 8)
2. Adjust the drive speed with the shifter (B). (Figure 8)

5.4 To adjust the handle height

- There are three settings for the height of the handle. Use the one most applicable. (Figure 9)

5.5 To adjust the mowing height

Warning! Switch off the product and remove the safety key before adjusting the mowing height.

1. Move the adjusting lever for the mowing height to the required position. (Figure 10)

2 Make sure that the lever clicks in place in one of the slots.

5.6 To mow with the grass catcher

Warning! Switch off the product, wait until all moving parts have completely stopped and remove the safety key before removing the grass catcher.

The grass catcher has a level indicator. It is held open by the flow of air produced by the product when in use. When the flap closes during the mowing this means that the grass catcher is full and must be emptied. Check that the opening under the flap is clean and lets through air, otherwise the level indicator will not work properly. Empty the grass catcher if grass cuttings are left on the ground.

5.7 To empty the grass catcher

1 To remove the grass catcher, lift up the flap with one hand, grip the grass catcher handle with the other, and lift out the grass catcher.

2 When the grass catcher is removed the flap falls down and covers the ejector opening.

3 If there is grass left in the opening, pull the lawn mower backwards about 1 metre to make it easier to start the motor.

4 Never clear the mower deck or blade with your hands or feet – use a brush or other suitable tool. Clean the grass catcher after it has been used for best functionality, especially the air grille.

5 Lift up the ejector flap with one hand and hook on the grass catcher from above with the other hand. Only fit the grass catcher when the product is switched off and the moving parts are not moving.

5.8 To mow with the mulching unit

When using the mulching unit the grass is shredded and spread out on the lawn. It is not necessary to collect up the grass and dispose of it.

- To use the mulching unit, remove the grass catcher, insert the adapter (A) for the mulching unit in the ejector opening (B) and close the ejector. (Figure 11)

Note: The mulching unit should only be used when the grass is relatively short.

5.9 Tips for lawn mowing

- A lawn consists of different types of grass. Mowing a lawn often benefits grass with strong roots and forms a thick and firm lawn.
- The normal height for a lawn is about 4–5 cm. Do not cut more than about 1/3 of the height at one go, i.e. from 7–8 cm to normal height.
- Do not mow the lawn shorter than 4 cm, this can cause it to dry out.
- Cut high grass in steps.
- Overlap each row a little when mowing.
- If possible, avoid cutting wet grass. Cut the grass when it is dry.
- Be very careful when changing direction on slopes. Always maintain a firm footing and good balance. Work across slopes, never up and down.
- Do not mow slopes with a gradient of more than 15° – risk of personal injury.

6 Maintenance

6.1 To do before you do maintenance on the product

1 Remove the battery.

2 Remove the grass catcher.

6.2 To clean the product

Warning! Never pour or swill water on the product.

Caution! Do not use detergents or solvents. This can damage the plastic parts on the product.

- Clean the product with a brush after use.
- Carefully remove residual grass from underneath the mower deck with a wooden stick or something similar.
- Keep the ventilation openings free from dust and dirt.
- Clean the motor casing with a damp cloth. Wipe the engine casing all over.
- Check the condition of the blade.
- The grass catcher can be rinsed with water when removed from the lawn mower.

6.3 To remove and sharpen the blade

Warning! Remove the battery from the mower before servicing or cleaning.

When the blade becomes blunt it should be removed and sharpened.

1. Undo the nut holding the blade. (Figure 12)
2. Release the blade and carefully clean the contact surfaces. If the blade is very worn it should be replaced with a new one.
3. Sharpen the blade.
4. Fit the blade on the lawn mower and firmly tighten the nut.
5. Only use spare parts recommended by the manufacturer.

7 Storage

Warning! Remove the safety key before putting into storage.

Caution! Never let brake fluid, petrol, oil-based products, penetrating oils, etc. come into contact with plastic parts.

- Store the lawn mower in a dry place and frost-free (10–25°C).
- Store the battery and lawn mower separately.
- Charge the battery before putting into storage if it is not going to be used for some time.
- Store the lawn mower away from corrosive substances, such as salt and fertiliser.

8 Transport

Warning! Remove the battery from lawn mower before transport.

1. Undo the two quick-couplings and fold down the top handle.
2. Use the carry handle to transport the lawn mower.

9 Disposal

9.1 To discard the product

- Make sure that you follow local regulations when you discard the product. Do not burn the product.

10 Technical data

Specification	Value
Rated voltage	40
Battery capacity	4 Ah
Battery type	Li-ion
Speed	2900–3300 rpm
Protection rating	IPX4
Cutting width	46 cm
Catcher	55 L
Height adjustment	25–80 mm
Weight	26 kg
Sound pressure level, LpA	76.3 dB(A), K=3 dB
Measured sound power level, LwA	87.7 dB(A), K=0.3 dB
Guaranteed sound power level, LwA	88 dB(A)
Vibration level[1]	0.51 m/s2, K=1.5 m/s2

Warning! Always wear hearing protection!

Warning! The actual vibration and noise level when using tools may differ from the specified maximum value, depending on how the tool is used and the material. It is therefore necessary to determine which safety precautions are required to protect the user, based on an estimate of exposure in actual operating conditions (taking into account all stages of the work cycle, e.g. the time when the tool is switched off and when it is idling, in addition to the start-up time).

1 The declared values for vibration and noise, which have been measured according to a standardized test method, can be used to compare different tools with each other and for a preliminary assessment of exposure. The measurement values have been determined in accordance with EN 60335-2-77:2010.

11 Troubleshooting

Error	Possible cause	Action
The product does not work.	The battery is flat.	Check the battery. Repairs must be carried out by an authorised electrician.
	The safety catch is defective.	Take the product to an authorised service centre, or other qualified personnel, to be checked and repaired.
	Defective motor.	Take the product to an authorised service centre, or other qualified personnel, to be checked and repaired.
	The safety key is not inserted.	Insert the safety key.
The motor stops when in use.	The battery is flat.	Charge the battery.
	The battery is not correctly inserted.	Insert the battery correctly.
	The battery is defective.	Replace with a new battery of the same type.
Reduced performance.	The battery is flat.	Charge the battery.
	The battery is not fully charged.	Charge the battery.
	The grass is too high.	Cut in steps.
Heavy vibration.	The blade is not properly fitted.	Check the blade.
	The blade is blocked by a foreign object.	Unblock the blade.
	The blade is damaged.	Replace the blade.
Inadequate grass catching.	The grass catcher is full.	Empty the grass catcher.
	The ejector opening is blocked.	Clear the ejector opening.
	The mowing height is set too low.	Adjust to a suitable mowing height.
The lawn is mown unevenly.	The blade is blunt.	Sharpen or replace the blade.
	The grass is too high.	Cut in steps.

12 Declaration of conformity

This declaration of conformity is issued under the sole responsibility of the manufacturer: **Jula AB, Box 363, SE-532 24 Skara, Sweden.**

Item number: **024998**

Model no: **LMC4046DGP**

BATTERY-POWERED LAWN MOWER

Conforms to the following directives, regulations and standards:

MD 2006/42/EC -- [EN 60335-1:2012+A11+A13+A1+A2+A14, EN 60335-2-77:2010, EN 62233:2008]

EMC 2014/30/EU -- [EN IEC 55014-1:2021, EN IEC 55014-2:2021]

RoHS 2011/65/EU + 2015/863 -- [EN 50581:2012]

Measured sound power level on an equipment representative for this type: **87.7 dB(A)**

Guaranteed sound power level: **88 dB(A)**

Conformity assessment procedure according to 2000/14/EC: **Annex VI**

Name and address of the notified body involved:

Intertek Deutschland GmbH

Stangenstrasse 1, 70771 Leinfelden-Echterdingen

NB0905

This product was CE marked in year: **-22**

Mattias Lif

BUSINESS AREA MANAGER

Skara **2022-11-15**

Signatory for Jula and authorised to compile the technical documentation.

Inhaltsverzeichnis

1 Einführung 59

1.1 Produktbeschreibung 59

1.2 Verwendungszweck 59

1.3 Symbole 59

1.4 Produktübersicht 60

2 Sicherheit 60

2.1 Sicherheitsdefinitionen 60

2.2 Sicherheitshinweise für den Betrieb 60

3 Montage 64

3.1 Vor Montage des Produkts 64

3.2 Montage des Produkts 64

4 Installation 65

4.1 Einbau des Akkus 65

5 Betrieb 65

5.1 Sicherheitsschlüssel 65

5.2 Starten und Stoppen des Geräts 65

5.3 Betrieb des Produkts 65

5.4 Einstellen der Griffhöhe 65

5.5 Einstellen der Mähhöhe 65

5.6 Mähen mit dem Grassammelbehälter 65

5.7 Entleeren des Grassammelbehälters 65

5.8 Mähen mit der Mulcheinheit 66

5.9 Tipps zum Rasenmähen 66

6 Pflege 66

6.1 Vor der Wartung des Produkts 66

6.2 Reinigung des Produkts 66

6.3 Entfernen und Schärfen der Klinge 66

7 Lagerung 67

8 Transport 67

9 Entsorgung 67

9.1 Entsorgung des Produkts 67

10 Technische Daten 67

11 Fehlerbehebung 68

12 Konformitätserklärung 69

1 Einführung

1.1 Produktbeschreibung

Batteriebetriebener Rasenmäher mit Mulchfunktion, Vowwärtsantrieb und Sammelbehälter.

1.2 Verwendungszweck

Das Produkt ist nur für den Gebrauch im Haushalt, nicht für den kommerziellen Gebrauch bestimmt. Das Produkt ist für den Gebrauch in Privatgärten usw. vorgesehen. Es ist nicht für den Einsatz an öffentlichen Orten, Sporteinrichtungen oder in der Landwirtschaft vorgesehen.

1.3 Symbole

	Lesen Sie die Bedienungsanleitung sorgfältig durch und vergewissern Sie sich, dass Sie die Anweisungen verstanden haben, bevor Sie das Produkt verwenden. Speichern Sie die Anweisungen zur späteren Verwendung.
	ACHTUNG!
	Gehörschutz tragen.
	Schutzbrille tragen.
	Sicherheitsschuhe tragen.
	Setzen Sie das Produkt weder Regen noch Feuchtigkeit aus.
	Ziehen Sie vor Wartungsarbeiten immer den Sicherheitsschlüssel ab.
	Entfernen Sie den Akku vor jeder Wartung.
	Entfernen Sie vor der Verwendung alle Gegenstände, die sich im Gerät festsetzen oder vom Gerät herausgeschleudert werden können.

	Ausgeworfene Gegenstände können schwere Verletzungen und/oder Sachschäden verursachen. Halten Sie Zuschauer, insbesondere Kinder, und Haustiere mindestens 15 Meter vom Arbeitsbereich entfernt.
	Arbeiten Sie an Steigungen quer, niemals nach oben und unten.
	Scharfe Klingen – Verletzungsgefahr.
	Halten Sie Ihre Hände oder Füße niemals in die Nähe oder unter rotierende Teile.
LWA dB	Garantierter Schallleistungs-Pegel.
	Dieses Produkt entspricht den geltenden EU-Richtlinien und -Verordnungen.
	Recyceln Sie es als Elektromüll.

1.4 Produktübersicht

Abbildung 1

76. Schalthebel zum Einstellen der Geschwindigkeit
77. Knopf zum Absenken/Verriegeln des oberen Griffs
78. Abdeckung des Akkufachs
79. Abdeckung des seitlichen Auswurfs
80. Hebel zum Einstellen der Mähhöhe
81. Auswurföffnung
82. Unteren Griff
83. Auffangbehälter
84. Startsperre
85. Sicherheitsverriegelung
86. Fahrhebel
87. Griff
88. Mulcheinheit
89. Auswurfschutz
90. Sicherheitsschlüssel

A. Klemme
B. Bolzen
C. Unterlegscheibe
D. Sterngriff

2 Sicherheit

2.1 Sicherheitsdefinitionen

Achtung! Wenn Sie diese Anweisungen nicht befolgen, besteht die Gefahr von Tod oder Verletzungen.

Achtung! Wenn Sie diese Anweisungen nicht befolgen, besteht die Gefahr, dass das Produkt, andere Materialien oder der angrenzende Bereich beschädigt werden.

Hinweis! Informationen, die in einer bestimmten Situation notwendig sind.

2.2 Sicherheitshinweise für den Betrieb

Achtung! Wenn Sie diese Anweisungen nicht befolgen, besteht die Gefahr von Tod oder Verletzungen.

- Bewahren Sie diese Anweisungen und Sicherheitshinweise für eine spätere Verwendung auf.
- Der Begriff „Elektrowerkzeug“ in allen folgenden Warnungen bezieht sich auf netzbetriebene (kabelgebundene) oder batteriebetriebene (kabellose) Elektrowerkzeuge.

2.2.1 Arbeitsbereich

- Halten Sie den Arbeitsbereich sauber und gut beleuchtet. Dunkle und unordentliche Arbeitsbereiche erhöhen das Risiko von Unfällen und Verletzungen.
- Verwenden Sie Elektrowerkzeuge nicht in explosionsgefährdeten Umgebungen, z. B. in der Nähe von brennbaren Flüssigkeiten, Gasen oder Staub. Elektrowerkzeuge erzeugen Funken, die Staub und Dämpfe entzünden können.
- Halten Sie Zuschauer, insbesondere Kinder und Haustiere, bei der Verwendung von Elektrowerkzeugen in einem sicheren Abstand. Sie können leicht die Kontrolle über das Produkt verlieren, wenn Sie abgelenkt werden.

2.2.2 Elektrische Sicherheit

- Vermeiden Sie Körperkontakt mit geerdeten Oberflächen wie Rohren, Heizkörpern, Herden und Kühlschränken. Wenn Ihr Körper geerdet ist, besteht ein erhöhtes

Stromschlagrisiko.

- Setzen Sie Elektrowerkzeuge niemals Regen oder Feuchtigkeit aus. Wenn Wasser in ein Elektrowerkzeug gelangt, besteht ein erhöhtes Stromschlagrisiko.

2.2.3 Persönliche Sicherheit

- Bleiben Sie wachsam. Achten Sie darauf, was Sie tun, und verwenden Sie Ihren gesunden Menschenverstand, wenn Sie mit Elektrowerkzeugen arbeiten. Verwenden Sie niemals Elektrowerkzeuge, wenn Sie müde sind oder unter dem Einfluss von Drogen, Alkohol oder Medikamenten stehen. Denken Sie daran, dass ein Bruchteil einer Sekunde Unaufmerksamkeit oder Fahrlässigkeit zu schweren Verletzungen führen kann.
- Persönliche Sicherheitsausrüstung verwenden. Schutzbrille tragen. Je nach Produkttyp und Art der Verwendung verringern Sicherheitsausrüstungen wie Staubmasken, rutschfeste Sicherheitsschuhe, Schutzhelme und Gehörschutz das Verletzungsrisiko.
- Versehentliches Starten vermeiden. Vergewissern Sie sich, dass sich der Netzschalter in der AUS-Position befindet, bevor Sie den Stecker oder Akku anschließen oder das Produkt anheben/transportieren. Das Tragen eines Elektrowerkzeugs mit dem Finger auf dem Schalter oder das Anschließen eines Werkzeugs an die Stromversorgung, wenn sich der Schalter in der EIN-Position befindet, erhöht das Risiko von Unfällen und Verletzungen.
- Entfernen Sie vor dem Starten des Produkts alle Einstellschlüssel und ähnliches. Schraubenschlüssel oder ähnliches, die sich in einem rotierenden Teil des Produkts befinden, können Verletzungen verursachen.
- Bei der Arbeit nicht zu stark strecken. Halten Sie immer einen festen Stand und ein gutes Gleichgewicht. Dies sorgt für eine bessere Kontrolle über das Elektrowerkzeug in unerwarteten Situationen.
- Geeignete Kleidung tragen. Tragen Sie keine locker sitzende Kleidung oder Schmuck. Halten Sie Haare, Kleidung und Handschuhe von beweglichen Teilen fern. Locker sitzende Kleidung, Schmuck und lange Haare können sich in beweglichen Teilen verfangen.
- Prüfen Sie, ob der Grassammelbehälter richtig montiert ist und funktioniert.

2.2.4 Verwendung und Pflege

- Das Elektrowerkzeug nicht mit Gewalt einsetzen. Verwenden Sie das richtige Elektrowerkzeug für die geplanten Arbeiten. Das Elektrowerkzeug erledigt die Arbeit besser und sicherer, wenn es mit der Geschwindigkeit verwendet wird, für die es entwickelt wurde.
- Verwenden Sie das Elektrowerkzeug nicht, wenn es mit dem Netzschalter nicht ein- und ausgeschaltet werden kann. Elektrowerkzeuge, die mit dem Netzschalter nicht gesteuert werden können, sind gefährlich und müssen repariert werden.
- Ziehen Sie den Stecker heraus und/oder entfernen Sie die Batterie, bevor Sie Einstellungen vornehmen, Zubehör austauschen oder das Elektrowerkzeug wegstecken. Diese Sicherheitsvorkehrungen verringern das Risiko eines versehentlichen Startens des Elektrowerkzeugs.
- Bewahren Sie Elektrowerkzeuge außerhalb der Reichweite von Kindern auf, wenn sie nicht verwendet werden. Erlauben Sie niemals Kindern oder Personen, die mit dem Elektrowerkzeug und diesen Anweisungen nicht vertraut sind, das Werkzeug zu verwenden. Elektrowerkzeuge sind gefährlich, wenn sie von unerfahrenen Personen verwendet werden.
- Warten und pflegen Sie Elektrowerkzeuge. Prüfen Sie vor der Verwendung, ob bewegliche Teile richtig eingestellt sind, nicht blockiert sind und ob keine Teile beschädigt sind. Prüfen Sie, ob andere Faktoren die Funktionalität des Produkts beeinträchtigen könnten. Lassen Sie das Produkt reparieren, bevor Sie es erneut verwenden. Viele Unfälle werden durch schlecht gewartete Elektrowerkzeuge verursacht.
- Halten Sie die Schneidwerkzeuge scharf und sauber. Ordnungsgemäß gewartete Schneidwerkzeuge mit scharfen Schneidkanten verklemmen sich seltener und sind leichter zu kontrollieren.
- Verwenden Sie das Elektrowerkzeug, Zubehör und Bits usw. gemäß diesen Anweisungen unter Berücksichtigung der tatsächlichen Arbeitsbedingungen und der zu erarbeitenden Arbeiten. Es kann gefährlich sein, Elektrowerkzeuge für andere Zwecke zu verwenden als für die, für die sie bestimmt sind.
- Verwenden Sie das Gerät nicht, wenn ein Griff oder eine Sicherheitsvorrichtung zerlegt oder beschädigt ist. Demontieren Sie das Produkt nicht und versuchen Sie nicht, es zu modifizieren oder zu reparieren – es besteht das Risiko von Verletzungen und/oder Sachschäden.
- Sehen Sie sich im Arbeitsbereich nach möglichen Risiken um, die Sie möglicherweise nicht bemerken, wenn das Produkt in Gebrauch ist.
- Verwenden Sie das Produkt nicht, wenn sich andere Personen, insbesondere Kinder oder Haustiere, in der Nähe befinden.
- Seien Sie vorsichtig, wenn Sie an Hängen arbeiten.
- Halten Sie stets einen festen Stand und ein gutes Gleichgewicht und gehen Sie langsam.

- Arbeiten Sie an Steigungen quer, niemals nach oben und unten.
- Seien Sie beim Richtungswechsel sehr vorsichtig – Stolpergefahr.
- Mähen Sie keine sehr steilen Hänge.
- Gehen Sie vorsichtig vor, wenn Sie das Gerät rückwärts bewegen oder zu sich ziehen.
- Neigen Sie das Gerät beim Starten des Motors nicht.
- Stellen Sie sich in einem sicheren Abstand hinter den Griff.
- Halten Sie Hände und Füße beim Starten des Motors von beweglichen Teilen fern.
- Schalten Sie das Gerät aus, bevor Sie es kippen und bewegen, z. B. auf den Rasen oder über Wege.
- Niemals bei laufendem Motor über Schotterflächen fahren – es besteht die Gefahr, dass Steine hochspringen.
- Schalten Sie das Gerät aus und warten Sie, bis alle beweglichen Teile vollständig zum Stillstand gekommen sind, bevor Sie das Gerät anheben oder transportieren.
- Schalten Sie das Gerät aus und warten Sie, bis alle beweglichen Teile vollständig zum Stillstand gekommen sind, bevor Sie die Schnitthöhe einstellen.
- Öffnen Sie niemals die Auswurfklappe, wenn der Motor läuft.
- Schalten Sie das Gerät aus und warten Sie, bis alle beweglichen Teile vollständig zum Stillstand gekommen sind, bevor Sie den Grassammelbehälter entfernen. Setzen Sie den Grassammelbehälter nach dem Entleeren wieder fest ein.
- Vermeiden Sie es möglichst, nasses Gras zu schneiden.
- Verwenden Sie das Produkt nicht in explosionsgefährdeten Umgebungen, z. B. in der Nähe von brennbaren Flüssigkeiten, Gasen oder Staub. Das Produkt erzeugt Funken, die Staub und Dämpfe entzünden können.
- Verwenden Sie das Produkt vorsichtig. Rennen Sie nicht mit dem Produkt.
- Achten Sie darauf, dass sich Ihre Finger nicht zwischen den Klingen und den festen Teilen des Produkts klemmen – es besteht die Gefahr schwerer Verletzungen.
- Mähen Sie keinen nassen Boden, in der Nähe von Bächen/Gräben oder steilen Hängen – es besteht die Gefahr, die Kontrolle zu verlieren.
- Verwenden Sie das Produkt nicht zum Schneiden von Büschen, Schlingpflanzen oder Vegetation auf Dächern oder Balkonen, zum Entfernen von Abfällen von Wegen oder zum Schneiden von Zweigen – es besteht Verletzungsgefahr.
- Verwenden Sie das Produkt nicht, um Unregelmäßigkeiten im Rasen, wie z. B. Maulwurfhügel, auszugleichen.
- Verwenden Sie das Produkt nicht zum Betrieb anderer Produkte.

2.2.5 Verwendung und Handhabung akkubetriebener Produkte

- Laden Sie den Akku nur mit dem vom Hersteller empfohlenen Ladegerät auf. Ein Ladegerät, das für einen Akkutyp vorgesehen ist, kann bei Verwendung mit einem anderen Akkutyp zu Brandgefahr führen.
- Verwenden Sie nur vom Hersteller empfohlene Akkus. Die Verwendung anderer Akkuskann zu Verletzungen und/oder einem Brand führen.
- Wenn der Akku nicht verwendet wird, halten Sie ihn von anderen Metallgegenständen wie Büroklammern, Münzen, Schlüsseln, Nägeln, Schrauben oder anderen kleinen Metallgegenständen fern, die die Klemmen kurzschließen könnten. Kurzschlüsse erzeugen große Mengen an Energie und können zu einem Brand und/oder schweren Verletzungen führen.
- Wenn der Akku nicht sorgfältig gehandhabt wird, kann Flüssigkeit aus dem Akku austreten. Vermeiden Sie den Kontakt mit Batterieflüssigkeit. Wenn Batterieflüssigkeit auf die Haut gelangt, spülen Sie sie sofort mit viel frischem Wasser ab. Wenn Batterieflüssigkeit in die Augen gelangt, spülen Sie die Augen mindestens 10 Minuten lang mit sauberem Wasser aus und suchen Sie dann sofort einen Arzt auf. Aus dem Akku austretende Flüssigkeit kann zu Reizungen oder Verbrennungen führen.
- Lesen Sie alle Anweisungen und Sicherheitshinweise für das Ladegerät und/oder den Akku.

2.2.6 Service

- Das Elektrowerkzeug darf nur von qualifiziertem Personal mit identischen Ersatzteilen gewartet werden. Dadurch wird sichergestellt, dass das Elektrowerkzeug sicher in der Verwendung bleibt.

2.2.7 Zusätzliche Sicherheitshinweise

- Lesen Sie alle Warnungen, Sicherheitshinweise und sonstigen Anweisungen vor der Verwendung sorgfältig durch und machen Sie sich mit den Bedienelementen am

Produkt und ihrer Verwendung, ihren Anwendungen, Grenzwerten und potenziellen Risiken vertraut. Es wird empfohlen, eine geeignete Schulung durchzuführen.

- Das Produkt ist nicht zur Verwendung durch Personen (Kinder oder Erwachsene) mit jeglicher Form von Funktionsstörungen bestimmt, oder von Personen, die nicht über ausreichende Erfahrung oder Kenntnisse in der Verwendung des Produkts verfügen, es sei denn, sie haben Anweisungen zur Verwendung des Produkts von einer Person erhalten, die für ihre Sicherheit verantwortlich ist. Halten Sie Kinder unter Aufsicht, um sicherzustellen, dass sie nicht mit dem Produkt spielen.
- Schalten Sie das Gerät aus und entfernen Sie den Akku in den folgenden Situationen.
- Bevor Sie das Produkt unbeaufsichtigt lassen.
- Vor dem Prüfen, Einstellen, Reinigen oder anderen Arbeiten am Gerät.
- Wenn das Gerät anfängt, anormal zu vibrieren.
- Überprüfen Sie sorgfältig den Bereich, in dem das Produkt verwendet werden soll, und entfernen Sie alle Fremdkörper, die sich am Gerät befestigen und vom Gerät herausgeschleudert werden können. Ausgeworfene Gegenstände können schwere Verletzungen und/oder Sachschäden verursachen.
- Schalten Sie das Gerät aus und warten Sie, bis alle beweglichen Teile vollständig zum Stillstand gekommen sind, bevor Sie es ablegen.
- Schalten Sie das Gerät vor dem Transport aus.
- Verwenden Sie das Gerät nicht, wenn ein Griff oder eine Sicherheitsvorrichtung zerlegt oder beschädigt ist. Verwenden Sie das Produkt nicht, wenn es nicht vollständig montiert ist.
- Demontieren Sie das Produkt nicht und versuchen Sie nicht, es zu ändern oder zu reparieren. Dies führt zum Erlöschen der Garantie und kann zu Verletzungen und/oder Sachschäden führen.
- Verwenden Sie nur vom Hersteller empfohlene Ersatzteile. Entfernen Sie den Akku, bevor Sie Zubehör- und/oder Ersatzteile austauschen. Zubehör und/oder Ersatzteile nach Herstelleranweisungen montieren.
- Nach einer Kollision mit einem Objekt. Überprüfen Sie das Produkt und lassen Sie eventuelle Schäden reparieren, bevor Sie es erneut verwenden.
- Wenn das Gerät anfängt, anormal zu vibrieren. Überprüfen Sie das Produkt vor dem Gebrauch immer, um sicherzustellen, dass die Klinge, die Klingenhalterung und die Schneideinheit nicht abgenutzt oder beschädigt sind. Ersetzen Sie immer den kompletten Satz Klinge und Klingenhalterung, wenn sie abgenutzt oder beschädigt sind, um Unwucht zu vermeiden. Überprüfen Sie, ob die Sicherheits- und Warnaufkleber am Produkt intakt und lesbar sind. Ersetzen Sie alle unleserlichen oder fehlenden Etiketten.

2.2.8 Sicherheitshinweise

- Verwenden Sie das Produkt nur bei Tageslicht oder bei guter künstlicher Beleuchtung.
- Tragen Sie Schutzbrille, Gehörschutz, Sicherheitshandschuhe, rutschfeste Sicherheitsschuhe und strapazierfähige lange Hosen.
- Tragen Sie keine lose Kleidung, Schmuck oder Uhren, die sich in beweglichen Teilen verfangen können. Verwenden Sie das Produkt nicht barfuß oder mit offenen Schuhen.
- Bei der Arbeit nicht zu stark strecken. Halten Sie immer einen festen Stand und ein gutes Gleichgewicht. Verwenden Sie das Produkt nur auf einer ebenen, stabilen Oberfläche.
- Achten Sie darauf, dass Sie nicht rutschen oder fallen, insbesondere beim Rückwärtsgehen.
- Rennen Sie nicht mit dem Produkt.
- Vergewissern Sie sich, dass sich der Netzschalter in der AUS-Position befindet, bevor Sie den Akku einsetzen. Der Netzschalter und die Sperre dürfen sich nicht in der verriegelten Stellung befinden.
- Vor der Verwendung immer prüfen, ob alle Verschraubungen und andere Verbindungen ordnungsgemäß angezogen sind, ob alle Sicherheitsvorrichtungen angebracht sind und funktionieren und ob bewegliche Teile nicht klemmen.
- Entfernen oder verändern Sie niemals die Sicherheitsvorrichtungen am Produkt.
- Verwenden Sie das Produkt nicht, wenn es beschädigt ist oder wenn nicht alle Sicherheitsvorrichtungen angebracht sind und ordnungsgemäß funktionieren. Beschädigte oder verschlissene Teile immer austauschen.
- Verwenden Sie das Produkt nicht in explosionsgefährdeten Umgebungen, z. B. in der Nähe von brennbaren Flüssigkeiten, Gasen oder Staub – Brand- und/oder Explosionsgefahr.
- Das Produkt erzeugt während der Verwendung ein elektromagnetisches Feld. Dieses Feld kann unter bestimmten Umständen aktive oder passive medizinische Implantate beeinflussen. Wenn Sie ein medizinisches Implantat besitzen, sollten Sie vor der Verwendung des Produkts Ihren Arzt und/oder den Hersteller des medizinischen Implantats konsultieren, um das Risiko schwerer oder tödlicher Verletzungen zu verringern.

2.2.9 Sicherheitshinweise für Lithium-Ionen-Akkus

- Öffnen Sie den Akku nicht – Kurzschlussgefahr.
- Akkus von Wasser, Feuchtigkeit und Wärmequellen wie direktem Sonnenlicht fernhalten – Explosionsgefahr.
- Der Akku kann bei falscher Verwendung oder Beschädigung Dämpfe abgeben. Solche Dämpfe können die Atemwege reizen. Atmen Sie frische Luft ein. Suchen Sie einen Arzt auf, wenn die Beschwerden weiterhin bestehen.
- Verwenden Sie nur Akkus des vom Hersteller empfohlenen Typs mit der auf dem Typenschild des Produkts angegebenen Spannung. Die Verwendung anderer Akkus kann zu Brand-, Explosions-, Personen- und/oder Sachschäden führen.
- Die Akkuspannung muss der Ladespannung entsprechen, sonst besteht Brand- und/oder Explosionsgefahr.
- Laden Sie den Akku nur mit dem vom Hersteller empfohlenen Ladegerät auf. Das Aufladen anderer Akkus kann zu Verletzungen und/oder Bränden führen.
- Versuchen Sie niemals, den Akku zu öffnen.
  Halten Sie den Akku von scharfen Gegenständen und Metallgegenständen fern und setzen Sie ihn keinen Stößen oder Schlägen aus – Gefahr von Kurzschluss, Brand, Explosion und/oder Verletzungen.
- Lesen Sie alle Anweisungen und Sicherheitshinweise für das Ladegerät und/oder den Akku.

2.2.10 Brand- und Explosionsgefahr

- Verwenden Sie keine beschädigten, defekten oder verformten Akkus. Versuchen Sie niemals, den Akku zu öffnen oder ihn Schlägen auszusetzen.
- Laden Sie den Akku nicht in der Nähe von Säure und/oder entflammbarem Gas oder anderen Substanzen auf.
- Setzen Sie den Akku keiner Hitze oder offenen Flammen aus.
- Laden Sie den Akku nicht bei Temperaturen unter 10 °C oder über 40 °C auf, da er sonst beschädigt werden kann.
- Setzen Sie den Akku keinen hohen Temperaturen oder starkem Sonnenlicht über einen längeren Zeitraum aus.
- Der Akku wird bei längerem Gebrauch heiß. Lassen Sie ihn vor dem Laden abkühlen.
- Die Pole des Akkus niemals kurzschließen.
- Der Akku muss vor dem Transport oder der Lagerung und vor der Entsorgung des Akkus in einem Plastikbeutel oder einer Kunststoffbox verpackt oder die Pole versiegelt werden.

2.2.11 Verbleibende Risiken

- Selbst wenn entsprechende Sicherheitsvorschriften eingehalten und Sicherheitsvorrichtungen verwendet werden, ist es nicht möglich, alle Risiken auszuschließen. Die folgenden Risiken bleiben bestehen:
- Gefahr von Schnittverletzungen.
- Risiko einer Hörschädigung.
- Längerer Gebrauch ohne Gehörschutz kann das Risiko einer Hörbeeinträchtigung bergen. Gehörschutz tragen.
- Bei längerer und/oder falscher Verwendung besteht Verletzungsgefahr durch Vibrationen.
- Bei längerer Nutzung können Vibrationen vermutlich zu Durchblutungsproblemen in Händen und Armen oder dem Raynaud-Symptom (weiße Finger) führen. Hören Sie sofort auf zu arbeiten und suchen Sie einen Arzt auf, wenn Sie Taubheitsgefühl, Juckreiz, Kribbeln oder Schmerzen haben oder wenn Ihre Haut sich färbt. Um das Verletzungsrisiko durch Vibrationen zu begrenzen, halten Sie das Werkzeug ordnungsgemäß instand, halten Sie Ihre Hände warm und machen Sie häufige Pausen.
- Selbst wenn das Produkt gemäß den Anweisungen verwendet wird, können nicht alle Risikofaktoren ausgeschlossen werden.

3 Montage

3.1 Vor Montage des Produkts

⚠ **Achtung!** Kinder dürfen nicht mit dem Verpackungsmaterial spielen. Bewahren Sie Plastikbeutel, Plastikfolie und Kleinteile außerhalb der Reichweite von Kindern auf – Erstickungsgefahr.

- Entfernen Sie alle Teile aus der Verpackung.
- Entfernen Sie sämtliches Verpackungsmaterial und jeglichen Transportschutz.
- Stellen Sie sicher, dass keine Teile fehlen.
- Überprüfen Sie das Produkt und das Zubehör auf Beschädigungen.
- Bewahren Sie die Verpackung nach Möglichkeit auf, bis die Garantie abgelaufen ist.

3.2 Montage des Produkts

1. Packen Sie das Produkt und das gesamte Zubehör aus und überprüfen Sie, ob alle Teile enthalten sind.

2. Befestigen Sie den unteren Griff am Mäher mit dem Kunststoffknopf (E). Stellen Sie sicher, dass die Kabel nicht im Weg sind. (Abbildung 2)

3. Befestigen Sie den oberen Griff am unteren Griff mit einer Schraube, ein unterlagscheibe und einem Kunststoffknopf (B,C,D) auf jeder Seite. (Abbildung 2)

4. Befestigen Sie die Kabel mit dem Kabelclip (A) am Griff. (Abbildung 2)

5. Den Grassammelbehälter zusammenbauen. (Abbildung 3)

6. Mähen mit dem Grassammelbehälter: Heben Sie die Auswurfklappe mit einer Hand an und haken Sie den Grassammelbehälter ein. (Abbildung 3)

7. Mähen mit Seitenauswurf: Die Auswurfklappe anheben und den Auswurfschutz anbringen. (Abbildung 4)

Hinweis! Entfernen Sie den Grassammelbehälter, falls vorhanden, und montieren Sie die Mulcheinheit.

4 Installation

4.1 Einbau des Akkus

- Akkuabdeckung öffnen. Legen Sie einen oder zwei Akkus in das Fach ein. Der Rasenmäher kann nur mit einem Akku betrieben werden. (Abbildung 5)

Hinweis! Der Rasenmäher erkennt, wenn einer der Akkus entladen ist, und schaltet automatisch auf den anderen um.

5 Betrieb

5.1 Sicherheitsschlüssel

- Das Produkt kann nur gestartet werden, wenn der Sicherheitsschlüssel eingesteckt ist. Ziehen Sie den Sicherheitsschlüssel nach Gebrauch aus dem Produkt. (Abbildung 6)

5.2 Starten und Stoppen des Geräts

⚠ **Achtung!** Die Klinge bewegt sich noch eine kurze Zeit weiter, nachdem der Antriebshebel losgelassen wurde.

1. Halten Sie die Sicherheitsverriegelung gedrückt (A). (Abbildung 7)

2. Drücken Sie die Startsperre (B). Der Motor startet. (Abbildung 7)

3. Zum Ausschalten die Startsperre loslassen.

5.3 Betrieb des Produkts

1. Drücken Sie den Antriebshebel gegen den Griff (A). (Abbildung 8)

2. Stellen Sie die Fahrgeschwindigkeit mit dem Schalthebel ein (B). (Abbildung 8)

5.4 Einstellen der Griffhöhe

- Es gibt drei Einstellungen für die Höhe des Griffs. Verwenden Sie die am besten geeignete. (Abbildung 9)

5.5 Einstellen der Mähhöhe

⚠ **Achtung!** Schalten Sie das Gerät aus und ziehen Sie den Sicherheitsschlüssel ab, bevor Sie die Mähhöhe einstellen.

1. Bewegen Sie den Einstellhebel für die Mähhöhe in die gewünschte Position. (Abbildung 10)

2. Stellen Sie sicher, dass der Hebel in einem der Schlitze einrastet.

5.6 Mähen mit dem Grassammelbehälter

⚠ **Achtung!** Schalten Sie das Gerät aus warten Sie, bis alle beweglichen Teile vollständig zum Stillstand gekommen sind, und ziehen Sie den Sicherheitsschlüssel ab, bevor Sie den Grassammelbehälter entfernen.

Der Grassammelbehälter verfügt über eine Füllstandsanzeige. Er wird durch den Luftstrom, der vom Produkt während des Gebrauchs erzeugt wird, offen gehalten. Wenn sich die Klappe während des Mähens schließt, bedeutet dies, dass der Grassammelbehälter voll ist und entleert werden muss. Prüfen Sie, ob die Öffnung unter der Klappe sauber ist und Luft durchlässt, da sonst die Füllstandsanzeige nicht richtig funktioniert. Entleeren Sie den Grassammelbehälter, wenn Grasschnitt auf dem Boden liegen bleibt.

5.7 Entleeren des Grassammelbehälters

1. Um den Grassammelbehälter zu entfernen, heben Sie die Klappe mit einer Hand an, fassen Sie den Griff des Grassammelbehälters mit der anderen und heben den Grassammelbehälter heraus.

2. Wenn der Grassammelbehälter entfernt wird, fällt die Klappe nach unten und deckt die Auswurföffnung ab.

3. Wenn sich noch Gras in der Öffnung befindet, ziehen Sie den Rasenmäher etwa 1 Meter nach hinten, um den Motor leichter starten zu können.

4 Reinigen Sie das Mähdeck oder die Klinge niemals mit Händen oder Füßen – verwenden Sie eine Bürste oder ein anderes geeignetes Werkzeug. Reinigen Sie den Grassammelbehälter, nachdem er verwendet wurde, um eine optimale Funktion zu gewährleisten, insbesondere das Luftgitter.

5 Heben Sie die Auswurfklappe mit einer Hand an und haken Sie mit der anderen Hand den Grassammelbehälter von oben ein. Montieren Sie den Grassammelbehälter nur, wenn das Gerät ausgeschaltet ist und sich die beweglichen Teile nicht bewegen.

5.8 Mähen mit der Mulcheinheit

Bei Verwendung der Mulcheinheit wird das Gras geschreddert und auf dem Rasen verteilt. Das Gras muss nicht eingesammelt und entsorgt werden.

- Um die Mulcheinheit zu verwenden, entfernen Sie den Grassammelbehälter, setzen den Adapter für die Mulcheinheit in die Auswurföffnung ein und schließen den Auswurf (A,B). (Abbildung 11)

Hinweis! Die Mulcheinheit sollte nur verwendet werden, wenn das Gras relativ kurz ist.

5.9 Tipps zum Rasenmähen

- Ein Rasen besteht aus verschiedenen Grasarten. Das Mähen eines Rasens ist optimal bei Gras mit starken Wurzeln, das einen dicken und festen Rasen bildet.
- Die normale Höhe für einen Rasen beträgt etwa 4–5 cm. Mähen Sie nicht mehr als etwa 1/3 der Höhe auf einmal, d. h. von 7–8 cm bis zur normalen Höhe.
- Mähen Sie den Rasen nicht kürzer als 4 cm, da er sonst austrocknen kann.
- Schneiden Sie hohes Gras in Stufen.
- Überlappen Sie beim Mähen die Reihen leicht.
- Vermeiden Sie es möglichst, nasses Gras zu schneiden. Schneiden Sie das Gras, wenn es trocken ist.
- Seien Sie beim Richtungswechsel an Hängen sehr vorsichtig. Halten Sie immer einen festen Stand und ein gutes Gleichgewicht. Arbeiten Sie an Steigungen quer, niemals nach oben und unten.
- Mähen Sie keine Steigungen mit einer Neigung von mehr als 15° – Verletzungsgefahr.

6 Pflege

6.1 Vor der Wartung des Produkts

1 Akku entfernen.

2 Entfernen Sie den Grassammelbehälter.

6.2 Reinigung des Produkts

⚠ **Achtung!** Gießen Sie niemals Wasser auf das Produkt.

⚠ **Achtung!** Verwenden Sie keine Reinigungs- oder Lösungsmittel. Dadurch können die Kunststoffteile am Gerät beschädigt werden.

- Reinigen Sie das Gerät nach der Verwendung mit einer Bürste.
- Entfernen Sie vorsichtig mit einem Holzstock oder ähnlichem Grasreste unter dem Mähdeck.
- Halten Sie die Lüftungsöffnungen frei von Staub und Schmutz.
- Reinigen Sie das Motorgehäuse mit einem feuchten Tuch. Wischen Sie das Motorgehäuse vollständig ab.
- Prüfen Sie den Zustand der Klinge.
- Der Grassammelbehälter kann mit Wasser gespült werden, wenn er vom Rasenmäher entfernt wurde.

6.3 Entfernen und Schärfen der Klinge

⚠ **Achtung!** Nehmen Sie den Akku vor der Wartung oder Reinigung aus dem Mäher.

Wenn die Klinge stumpf wird, muss sie entfernt und geschärft werden.

1 Lösen Sie die Mutter, mit der die Klinge befestigt ist. (Abbildung 12)

2 Lösen Sie die Klinge und reinigen Sie vorsichtig die Kontaktflächen. Wenn die Klinge stark abgenutzt ist, muss sie durch eine neue ersetzt werden.

3 Schärfen Sie die Klinge.

4 Bringen Sie die Klinge am Rasenmäher an und ziehen Sie die Mutter fest an.

5 Verwenden Sie nur vom Hersteller empfohlene Ersatzteile.

7 Lagerung

Achtung! Entfernen Sie den Sicherheitsschlüssel, bevor Sie den Mäher verstauen.

Achtung! Bremsflüssigkeit, Benzin, ölhaltige Produkte, eindringende Öle usw. dürfen niemals mit Kunststoffteilen in Berührung kommen.

- Bewahren Sie den Rasenmäher an einem trockenen und frostfreien Ort auf (10–25 °C).
- Lagern Sie Akku und den Rasenmäher separat.
- Laden Sie den Akku vor dem Einlagern auf, wenn er längere Zeit nicht verwendet wird.
- Halten Sie den Rasenmäher fern von korrosiven Substanzen wie Salz und Dünger.

8 Transport

Achtung! Nehmen Sie den Akku vor dem Transport aus dem Rasenmäher.

1. Die beiden Schnellkupplungen lösen und den oberen Griff herunterklappen.
2. Verwenden Sie den Tragegriff, um den Rasenmäher zu transportieren.

9 Entsorgung

9.1 Entsorgung des Produkts

- Achten Sie beim Entsorgen des Produkts auf die Einhaltung der örtlichen Vorschriften. Verbrennen Sie das Produkt nicht.

10 Technische Daten

Spezifikation	Wert
Nennspannung	40
Akkukapazität	4 Ah
Akkutyp	Li-Ion
Geschwindigkeit	2.900–3.300 U/Min.
Schutzart	IPX4
Schnittbreite	46 cm
Grassammelbehälter	55 l
Höheneinstellung	25–80 mm
Gewicht	26 kg
Schalldruckpegel, LpA	76,3 dB(A), K=3 dB
Gemessener Schallleistungsgrad, LWA	87,7 dB(A), K=0,3 dB
Garantierter Schallleistungs-Pegel, LWA	88 dB(A)
Vibrationspegel[1]	0,51 m/s2, K=1,5 m/s2

Achtung! Tragen Sie immer einen Gehörschutz!

Achtung! Der tatsächliche Vibrations- und Geräuschpegel bei der Verwendung von Werkzeugen kann vom angegebenen Maximalwert abweichen, je nachdem, wie das Werkzeug verwendet wird und welches Material verwendet wird. Es ist daher erforderlich, anhand einer Schätzung der Exposition bei den tatsächlichen Betriebsbedingungen zu bestimmen, welche Sicherheitsvorkehrungen zum Schutz des Benutzers erforderlich sind (unter Berücksichtigung aller Phasen des Arbeitszyklus, z. B. der Zeit, zu der das Werkzeug ausgeschaltet wird und im Leerlauf läuft, zusätzlich zur Startzeit).

1 Die angegebenen Werte für Vibration und Lärm, die nach einer standardisierten Testmethode gemessen wurden, können zum Vergleich verschiedener Werkzeuge untereinander und zur vorläufigen Bewertung der Exposition verwendet werden. Die Messwerte wurden gemäß EN 60335-2-77:2010 ermittelt.

11 Fehlerbehebung

Problem	Mögliche Ursache	Maßnahme
Das Produkt funktioniert nicht.	Der Akku ist leer.	Prüfen Sie den Akku. Reparaturen müssen von einem autorisierten Elektriker durchgeführt werden.
	Die Sicherheitsverriegelung ist defekt.	Bringen Sie das Produkt zur Überprüfung und Reparatur zu einem autorisierten Service-Center oder einer anderen qualifizierten Person.
	Motor defekt.	Bringen Sie das Produkt zur Überprüfung und Reparatur zu einem autorisierten Service-Center oder einer anderen qualifizierten Person.
	Der Sicherheitsschlüssel ist nicht eingesteckt.	Stecken Sie den Sicherheitsschlüssel ein.
Der Motor stoppt bei Verwendung.	Der Akku ist leer.	Laden Sie den Akku.
	Der Akku ist nicht richtig eingesetzt.	Setzen Sie den Akku richtig ein.
	Der Akku ist defekt.	Ersetzen Sie ihn durch einen neuen Akku des gleichen Typs.
Reduzierte Leistung.	Der Akku ist leer.	Laden Sie den Akku.
	Der Akku ist nicht vollständig aufgeladen.	Laden Sie den Akku.
	Das Gras ist zu hoch.	In Schritten schneiden.
Starke Vibrationen.	Die Klinge ist nicht richtig montiert.	Prüfen Sie die Klinge.
	Die Klinge ist durch einen Fremdkörper blockiert.	Lösen Sie die Blockierung der Klinge.
	Die Klinge ist beschädigt.	Tauschen Sie die Klinge aus.
Unzureichende Grasauffangmenge.	Der Grassammelbehälter ist voll.	Entleeren Sie den Grassammelbehälter.
	Die Öffnung des Auswurfs ist blockiert.	Reinigen Sie die Auswurföffnung.
	Die Mähhöhe ist zu niedrig eingestellt.	Stellen Sie die Mähhöhe auf eine geeignete Höhe ein.
Der Rasen wird ungleichmäßig gemäht.	Die Klinge ist stumpf.	Schärfen oder ersetzen Sie die Klinge.
	Das Gras ist zu hoch.	In Schritten schneiden.

12 Konformitätserklärung

Diese Konformitätserklärung wird unter der alleinigen Verantwortung des Herstellers ausgestellt: **Jula AB, Box 363, SE-532 24 Skara, Schweden.**

Artikelnummer: **024998**

Modellnr.: **LMC4046DGP**

AKKU-RASENMÄHER

Entspricht den folgenden Richtlinien, Verordnungen und Standards:

MD 2006/42/EC -- [EN 60335-1:2012+A11+A13+A1+A2+A14, EN 60335-2-77:2010, EN 62233:2008]

EMC 2014/30/EU -- [EN IEC 55014-1:2021, EN IEC 55014-2:2021]

RoHS 2011/65/EU + 2015/863 -- [EN 50581:2012]

Gemessener Schallleistungspegel an einem Gerät, das für diesen Typ repräsentativ ist: **87,7 dB(A)**

Garantierter Schallleistungs-Pegel, LWA: **88 dB(A)**

Konformitätsbewertungsverfahren gemäß 2000/14/EG: **Anhang VI**

Name und Anschrift der beteiligten benannten Stelle:

Intertek Deutschland GmbH

Stangenstraße 1, 70771 Leinfelden-Echterdingen

NB0905

Dieses Produkt hat die CE-Kennzeichnung erhalten im Jahr: **-22**

Mattias Lif

BUSINESS AREA MANAGER

Skara **15.11.2022**

Zeichnungsbefugt für Jula und autorisiert zur Erstellung der technischen Dokumentation.

Sisällysluettelo

1 Johdanto 70

1.1 Tuotteen kuvaus 70

1.2 Käyttötarkoitus 70

1.3 Symbolit 70

1.4 Tuotekatsaus 71

2 Turvallisuus 71

2.1 Turvallisuuden määritelmät 71

2.2 Käytön turvallisuusohjeet 71

3 Kokoonpano 75

3.1 Valmistelut ennen kokoonpanoa 75

3.2 Tuotteen kokoaminen 75

4 Asennus 75

4.1 Akun asentaminen 75

5 Käyttö 75

5.1 Turva-avain 75

5.2 Tuotteen käynnistäminen ja pysäyttäminen 75

5.3 Tuotteen käyttö 75

5.4 Työntöaisan korkeuden säätö 75

5.5 Leikkuukorkeuden säätö 75

5.6 Ruohon leikkuu keruusäiliön kanssa 76

5.7 Keruusäiliön tyhjentäminen 76

5.8 Ruohon leikkuu silppuriyksikön kanssa 76

5.9 Ruohonleikkuuvinkkejä 76

6 Huolto 76

6.1 Valmistelut ennen tuotteen huoltoa 76

6.2 Tuotteen puhdistaminen 76

6.3 Terän irrottaminen ja teroittaminen 76

7 Varastointi 77

8 Kuljetus 77

9 Hävittäminen 77

9.1 Tuotteen hävittäminen 77

10 Tekniset tiedot 77

11 Vianetsintä 78

12 Vaatimustenmukaisuusvakuutus 79

1 Johdanto

1.1 Tuotteen kuvaus

Akkukäyttöinen ruohonleikkuri silppurilla, vedolla ja keruusäiliöllä.

1.2 Käyttötarkoitus

Tuote on tarkoitettu vain kotitalouskäyttöön, ei kaupalliseen käyttöön. Tuote on tarkoitettu käytettäväksi yksityisissä puutarhoissa jne. Sitä ei ole tarkoitettu käytettäväksi julkisissa tiloissa, urheilutiloissa tai maataloudessa.

1.3 Symbolit

	Lue käyttöohjeet huolellisesti ja varmista, että ymmärrät ohjeet ennen tuotteen käyttöä. Säilytä ohjeet myöhempää käyttöä varten.
	VAROITUS!
	Käytä kuulonsuojaimia.
	Käytä suojalaseja.
	Käytä turvakenkiä.
	Älä altista tuotetta sateelle tai kosteudelle.
	Irrota turva-avain aina ennen huoltoa.
	Irrota aina akku ennen huoltoa.
	Poista ennen käyttöä kaikki esineet, jotka voivat takertua tuotteeseen tai jotka tuote voi singota ulos.
	Sinkoutuvat kohteet voivat aiheuttaa tapaturman ja/aineellisen vahingon. Pidä sivulliset, erityisesti lapset ja lemmikkieläimet, vähintään 15 metrin päässä työskentelyalueesta.

	Työskentele rinteen suuntaisesti, älä koskaan ylös ja alas.
	Terävät terät – Henkilövahingon vaara.
	Älä vie käsiä tai jalkoja pyörivien osien läheisyyteen tai niiden alle.
LWA dB	Taattu äänitehotaso.
CE	Tämä tuote on sovellettavien EU-direktiivien ja asetusten mukainen.
	Kierrätetään sähköjätteenä.

1.4 Tuotekatsaus

Kuva 1

91. Nopeuden säädin
92. Työntöaisan yläosan taitto-/lukitusnuppi
93. Akkulokeron kansi
94. Sivupoistoaukon luukku
95. Leikkuukorkeuden säätövipu
96. Poistoaukko
97. Työntöaisan alaosa
98. Keruusäiliö
99. Turvasalpa
100. Käynnistyspainike
101. Vedon kahva
102. Kahva
103. Silppuriyksikkö
104. Poistoaukon suojus
105. Turva-avain
    A. Kiristin
    B. Pultti
    C. Aluslevy
    D. Tähtinuppi mutteri

2 Turvallisuus

2.1 Turvallisuuden määritelmät

Varoitus! Ohjeiden noudattamatta jättäminen aiheuttaa kuoleman tai henkilövahingon vaaran.

Varo! Ohjeiden noudattamatta jättäminen aiheuttaa tuotteen, muiden materiaalien tai viereisten alueiden vahingoittumisen vaaran.

Huom! Tarpeellista tietoa tietyssä tilanteessa.

2.2 Käytön turvallisuusohjeet

Varoitus! Ohjeiden noudattamatta jättäminen aiheuttaa kuoleman tai henkilövahingon vaaran.

- Säilytä nämä ohjeet ja turvallisuusohjeet myöhempää käyttöä varten.
- Varoituksissa käytettävä termi "sähkötyökalu" viittaa sekä verkkovirtakäyttöisiin sähkötyökaluihin (joissa on virtajohto) että akkukäyttöisiin sähkötyökaluihin (joissa ei ole virtajohtoa).

2.2.1 Työalue

- Pidä työalue siistinä ja hyvin valaistuna. Pimeät ja sekavat työtilat lisäävät tapaturmien ja loukkaantumisten riskiä.
- Älä käytä sähkötyökaluja räjähdysherkissä tilassa, kuten syttyvien nesteiden, kaasujen tai pölyn läheisyydessä. Sähkötyökalut tuottavat kipinöitä, jotka voivat sytyttää pölyn ja höyryt.
- Pidä sivulliset, erityisesti lapset, turvallisen välimatkan päässä, kun käytät sähkötyökaluja. Voit helposti menettää sähkötyökalun hallinnan, jos jokin häiritsee sinua.

2.2.2 Sähköturvallisuus

- Vältä kosketusta maadoitettuihin pintoihin, kuten putkiin, lämpöpattereihin, liesituulettimesta ja jääkaappeihin. Sähköiskun vaara kasvaa, jos käyttäjän keho on maadoitettu.
- Älä altista sähkötyökaluja sateelle tai kosteudelle. Sähköiskun vaara on suurempi, jos sähkötyökaluun pääsee vettä.

2.2.3 Henkilöturvallisuus

- Pysy valppaana. Keskity tekemiseesi ja käytä maalaisjärkeä käyttäessäsi sähkötyökalua. Älä käytä sähkötyökaluja väsyneenä tai huumeiden, alkoholin tai lääkkeiden vaikutuksen alaisena. Hetkellinen tarkkaavaisuuden herpaantuminen sähkötyökaluja

käytettäessä saattaa johtaa vakavaan loukkaantumiseen.

- Käytä henkilökohtaisia suojavarusteita. Käytä suojalaseja. Tuotteen tyypistä ja käyttötavasta riippuen suojavarusteet, kuten pölynaamari, pitävät turvakengät, suojakypärä ja kuulosuojaimet, vähentävät henkilövahinkojen riskiä.
- Vältä tahattoman käynnistäminen. Tarkista, että virtakytkin on OFF-asennossa ennen pistotulpan tai akun kytkemistä tai tuotteen nostamista/kantamista. Sähkötyökalun kantaminen sormi kytkimen päällä tai työkalun kytkeminen verkkovirtaan kytkimen ollessa ON-asennossa lisää tapaturmien ja loukkaantumisten riskiä.
- Poista mahdolliset säätöavaimet ja vastaavat ennen tuotteen käynnistämistä. Sähkötyökalun pyörivään osaan jätetyt kiintoavaimet tai vastaavat voivat aiheuttaa henkilövahinkoja.
- Älä kurkota liian kauas. Pidä aina tukeva jalansija ja hyvä tasapaino. Näin voit parantaa sähkötyökalun hallintaa yllättävissä tilanteissa.
- Käytä sopivia suojavaatteita. Älä käytä löysiä vaatteita tai koruja. Pidä hiukset, vaatteet ja käsineet erossa liikkuvista osista. Löysät vaatteet, korut and pitkät hiukset voivat tarttua liikkuviin osiin.
- Tarkista, että keruusäiliö on asennettu oikein ja että se toimii.

2.2.4 Käyttö ja huolto

- Älä ylikuormita sähkötyökalua. Käytä suunniteltuun työhön sopivaa sähkötyökalua. Työkalu tekee työnsä paremmin ja turvallisemmin, kun sitä käytetään sillä nopeudella, johon se on suunniteltu.
- Älä käytä työkalua, jos sitä ei voi kytkeä päälle ja pois päältä virtakytkimellä. Sähkötyökalu, jota ei voi ohjata virtakytkimellä, on vaarallinen ja se on korjattava.
- Vedä pistotulppa irti ja/tai irrota akku ennen säätöjen tekemistä, lisävarusteiden vaihtamista tai sähkötyökalun laittamista pois. Nämä ennakoivat turvatoimet vähentävät sähkötyökalun tahattoman käynnistymisen riskiä.
- Säilytä sähkötyökalut lasten ulottumattomissa, kun niitä ei käytetä. Älä koskaan anna lasten tai sellaisten henkilöiden, jotka eivät tunne sähkötyökalua ja näitä ohjeita, käyttää työkalua. Sähkötyökalut ovat vaarallisia, jos niitä käyttävät kokemattomat henkilöt.
- Huolehdi sähkötyökaluista ja pidä niistä hyvää huolta. Tarkista ennen käyttöä, että liikkuvat osat on säädetty oikein, että ne eivät jumiudu ja että mikään osa ei ole vahingoittunut. Tarkista, onko muita tekijöitä, jotka voivat vaikuttaa tuotteen toimintaan. Korjauta tuote ennen kuin käytät sitä uudelleen. Monet onnettomuudet johtuvat huonosti huolletuista sähkötyökaluista.
- Pidä leikkaustyökalut terävinä ja puhtaina. Hyvin hoidetut ja terävät leikkaustyökalut jumiutuvat vähemmän ja ovat helpompia hallita.
- Käytä sähkötyökalua, tarvikkeita, teriä, jne. näiden ohjeiden mukaisesti ja ota huomioon työolosuhteet ja tehtävä työ. Sähkötyökalujen käyttäminen muuhun kuin niiden käyttötarkoitukseen voi olla vaarallista.
- Älä käytä tuotetta, jos työntöaisa tai suojavaruste on irrotettu tai vaurioitunut. Älä pura tuotetta tai yritä muuttaa tai korjata sitä - henkilövahinkojen ja/tai aineellisten vahinkojen vaara.
- Tarkasta työalue mahdollisten riskien varalta, joita et ehkä huomaa, kun tuote on käytössä.
- Älä käytä tuotetta, jos läheisyydessä on henkilöitä, erityisesti lapsia tai lemmikkejä.
- Ole varovainen rinteissä.
- Huolehdi aina tukevasta jalansijasta ja hyvästä tasapainosta. Kävele hitaasti.
- Työskentele rinteen suuntaisesti, älä koskaan ylös ja alas.
- Ole hyvin varovainen suuntaa vaihtaessasi – kompastumisvaara.
- Älä leikkaa erittäin jyrkkiä rinteitä.
- Ole hyvin varovainen, kun menet taaksepäin tai vedät tuotetta itseäsi kohti.
- Älä kallista tuotetta, kun käynnistät moottorin.
- Seiso turvallisen etäisyyden päässä työntöaisan takana.
- Pidä kädet ja jalat kaukana liikkuvista osista moottoria käynnistettäessä.
- Kytke tuote pois päältä ennen sen kallistamista ja ennen sen siirtämistä esimerkiksi nurmikolle ja nurmikolta tai polkujen yli.
- Älä koskaan ylitä sorapintoja moottorin ollessa käynnissä - lentävien kivien vaara.
- Kytke tuote pois päältä ja odota, että kaikki liikkuvat osat ovat täysin pysähtyneet, ennen kuin nostat tai kannat tuotetta.
- Kytke tuote pois päältä ja odota, että kaikki liikkuvat osat ovat täysin pysähtyneet, ennen kuin nostat tai kannat tuotetta.
- Älä koskaan avaa poistoaukon luukkua moottorin ollessa käynnissä.

- Kytke tuote pois päältä ja odota, että kaikki liikkuvat osat ovat täysin pysähtyneet, ennen kuin irrotat keruusäiliön. Aseta keruusäiliö tukevasti paikalleen tyhjennyksen jälkeen.
- Jos mahdollista, vältä märän ruohon leikkaamista.
- Älä käytä tuotetta räjähdysalttiissa ympäristössä, esimerkiksi syttyvien nesteiden, kaasujen tai pölyn lähellä. Tuote tuottaa kipinöitä, voivat sytyttää pölyn ja höyryt.
- Käytä tuotetta varoen. Älä juokse tuotteen kanssa.
- Varo, etteivät sormesi jää terien ja tuotteen kiinteiden osien väliin – vakavan henkilövahingon vaara.
- Älä leikkaa märkää ruohoa, purojen/ovien läheltä tai jyrkkiä rinteitä - hallinnan menettämisen vaara.
- Älä käytä tuotetta pensaiden, köynnöskasvien tai katolla tai parvekkeella olevan kasvillisuuden leikkaamiseen, roskien poistamiseen poluilta tai oksien silppuamiseen – vakavan henkilövahingon vaara.
- Tuotetta ei saa käyttää nurmikon epätasaisuuksien, kuten myyräkasojen, tasoittamiseen.
- Älä käytä tuotetta muiden tuotteiden käyttämiseen.

2.2.5 Akkukäyttöisten tuotteiden käyttö ja käsittely

- Lataa akku vain valmistajan suosittelemalla laturilla. Yhdelle akkutyypille tarkoitettu laturi voi aiheuttaa palovaaran, jos sitä käytetään toisen tyyppisen akun kanssa.
- Käytä vain valmistajan suosittelemia akkuja. Muiden akut käyttö voi aiheuttaa vaaratilanteen ja/tai tulipalon.
- Kun akku ei ole käytössä, pidä se erossa metalliesineistä, kuten paperiliittimistä, kolikoista, avaimista, nauloista, ruuveista and muista pienistä metalliesineistä, jotka voivat oikosulkea navat. Oikosulussa vapautuu suuria määriä energiaa ja se voi aiheuttaa tulipalon ja/tai vakavia henkilövahinkoja.
- Jos akkua ei käsitellä huolellisesti, akusta voi vuotaa nestettä. Vältä kosketusta akkunesteen kanssa. Jos saat akkunestettä ihollesi, huuhtele välittömästi runsaalla vedellä. Jos akkunestettä joutuu silmiin, huuhtele silmiäsi puhtaalla vedellä vähintään 10 minuutin ajan ja hakeudu välittömästi lääkäriin. Akkuneste voi aiheuttaa ärsytystä tai palovammoja.
- Lue kaikki laturin ja/tai akun ohjeet ja turvallisuusohjeet.

2.2.6 Huolto

- Sähkötyökaluja saa huoltaa vain pätevä henkilökunta käyttäen samanlaisia varaosia. Näin varmistetaan, että sähkötyökalun käyttö on turvallista.

2.2.7 Täydentävät turvallisuusohjeet

- Lue kaikki varoitukset, turvallisuusohjeet ja muut ohjeet huolellisesti ennen käyttöä ja tutustu tuotteen hallintalaitteisiin ja niiden käyttöön, käyttötapoihin, rajoituksiin ja mahdollisiin riskeihin. On suositeltavaa osallistua sopivaan koulutukseen.
- Tätä tuotetta eivät saa käyttää henkilöt (ml. lapset), joiden fyysiset, aistivaraiset tai henkiset kyvyt ovat rajoittuneet tai joilla ei ole riittävästi kokemusta tai tietoa, ellei heidän turvallisuudestaan vastaava henkilö ole antanut heille ohjausta tai opastusta tuotteen käytöstä. Pidä lapset valvonnassa varmistaaksesi, etteivät he leiki tuotteella.
- Sammuta tuote ja poista akku seuraavissa tilanteissa.
- Ennen kuin jätät tuotteen ilman valvontaa.
- Ennen kuin tarkistat, säädät, puhdistat tai teet muita töitä tuotteelle.
- Jos tuote alkaa täristä epänormaalisti.
- Tarkasta huolellisesti alue, jossa tuotetta käytetään, ja poista kaikki vieraat esineet, jotka tuote voi singota pois. Sinkoutuvat kohteet voivat aiheuttaa tapaturman ja/aineellisen vahingon.
- Kytke tuote pois päältä ja odota, että kaikki liikkuvat osat ovat täysin pysähtyneet, ennen kuin lasket sen maahan.
- Sammuta tuote ennen sen kuljettamista.
- Älä käytä tuotetta, jos työntöaisa tai suojavaruste on irrotettu tai vaurioitunut. Älä käytä tuotetta, jos se ei ole täysin koottu.
- Älä pura tuotetta tai yritä muuttaa tai korjata sitä, sillä se aiheuttaa takuun raukeamisen ja voi aiheuttaa henkilövahinkojen ja/tai aineellisten vahinkojen vaaran.
- Käytä vain valmistajan suosittelemia varaosia. Irrota akku ennen lisävarusteiden ja/tai varaosien vaihtamista. Asenna lisävarusteet ja/tai varaosat valmistajan ohjeiden mukaisesti.
- Esineeseen törmäyksen jälkeen. Tarkista tuote ja korjaa mahdolliset vauriot ennen kuin käytät sitä uudelleen.
- Jos tuote alkaa täristä epänormaalisti. Tarkista tuote aina ennen käyttöä varmistaaksesi, että terä, terän kiinnitys ja leikkuriyksikkö eivät ole kuluneet tai vaurioituneet. Vaihda aina koko terä- ja teränkiinnityssarja, jos ne ovat kuluneet tai vaurioituneet, jotta vältetään epätasapaino. Tarkista, että tuotteessa olevat turvallisuus- ja varoitustarrat ovat ehjiä ja luettavissa. Vaihda kaikki lukukelvottomat tai kadonneet tarrat.

2.2.8 Turvallisuusohjeet

- Käytä tuotetta vain päivänvalossa tai hyvässä keinovalaistuksessa.
- Käytä suojalaseja, kuulonsuojaimia, suojakäsineitä, pitäviä turvakenkiä ja pitkiä housuja.
- Älä käytä löysiä vaatteita, vaatteita tai koruja, jotka voivat jäädä kiinni liikkuviin osiin. Älä käytä tuotetta, jos olet paljain jaloin tai jos käytät avokenkiä.
- Älä kurkota liian kauas. Pidä aina tukeva jalansija ja hyvä tasapaino. Käytä tuotetta vain tasaisella ja tukevalla alustalla.
- Varo liukastumista tai kaatumista, erityisesti kävellessäsi taaksepäin.
- Älä juokse tuotteen kanssa.
- Tarkista, että virtakytkin on OFF-asennossa ennen akun kytkemistä. Virtakytkin ja lukko eivät saa olla lukitusasennossa.
- Tarkista aina ennen käyttöä, että kaikki ruuviliitokset ja muut liitokset on kiristetty kunnolla, että kaikki suojavarusteet ovat paikoillaan ja toimivat ja että liikkuvat osat eivät takertele.
- Älä koskaan pura tai muuta tuotteen suojavarusteita.
- Älä käytä tuotetta, jos se on vaurioitunut tai jos kaikki suojavarusteet eivät ole paikoillaan ja toimi oikein. Vaihda vaurioituneet tai kuluneet osat.
- Älä käytä tuotetta räjähdysalttiissa ympäristössä, esimerkiksi syttyvien nesteiden, kaasujen tai pölyn lähellä – tulipalon ja/tai räjähdyksen vaara.
- Tuote synnyttää sähkömagneettisen kentän käytön aikana. Tämä kenttä voi joissakin olosuhteissa vaikuttaa aktiivisiin tai passiivisiin lääketieteellisiin implantteihin. Jos sinulla on lääketieteellinen implantti, ota yhteys lääkäriin ja/tai lääketieteellisen implantin valmistajaan ennen tuotteen käyttöä vakavan tai kuolettavan henkilövahingon riskin pienentämiseksi.

2.2.9 Litiumioniakkuja koskevat turvallisuusohjeet

- Älä avaa akkua – oikosulun vaara.
- Pidä akut kaukana vedestä, kosteudesta ja lämmönlähteistä, kuten suorasta auringonvalosta – räjähdysvaara.
- Akusta voi vapautua höyryjä, jos sitä käytetään väärin tai jos se on vaurioitunut. Tällaiset höyryt voivat ärsyttää hengityselimiä. Hengitä raitista ilmaa. Jos oireet jatkuvat, ota yhteys lääkäriin.
- Käytä vain valmistajan suosittelemia akku, joiden jännite on ilmoitettu tuotteen tyyppikilvessä. Muiden akkujen käyttö voi aiheuttaa vaaratilanteen ja/tai aineellisia vahinkoja.
- Akun jännitteen on vastattava latausjännitettä, muutoin on olemassa tulipalon ja/tai räjähdyksen vaara.
- Lataa akku vain valmistajan suosittelemalla laturilla. Muiden akkujen lataaminen voi aiheuttaa vaaratilanteen ja/tai tulipalon.
- Älä yritä avata akkua.
  Pidä akku kaukana terävistä esineistä ja metalliesineistä äläkä altista sitä iskuille – oikosulun, tulipalon, räjähdyksen ja/tai henkilövahinkojen vaara.
- Lue kaikki laturin ja/tai akun ohjeet ja turvallisuusohjeet.

2.2.10 Tulipalon ja/tai räjähdyksen vaara

- Älä käytä vahingoittuneita, viallisia tai epämuodostuneita akkuja. Älä koskaan yritä avata akkua tai altista sitä kolhuille ja iskuille.
- Älä lataa akkua happojen ja/tai syttyvien kaasujen tai muiden aineiden lähellä.
- Älä altista akkua kuumuudelle tai avotulelle.
- Älä lataa akkua alle 10 °C:n tai yli 40 °C:n lämpötiloissa, sillä se voi vahingoittaa akkua.
- Älä altista akkua korkeille lämpötiloille tai voimakkaalle auringonpaisteelle pitkiä aikoja kerrallaan.
- Akku kuumenee pitkän käytön aikana. Anna sen jäähtyä ennen latausta.
- Ei koskaan oikosulje akun napoja.
- Akku on pakattava muovipussiin tai -laatikkoon tai akun liittimet on peitettävä ennen kuljetusta tai varastointia ja ennen akun hävittämistä.

2.2.11 Jäljellä olevat riskit

- Vaikka asianmukaisia turvallisuusmääräyksiä noudatetaan ja suojavarusteita käytetään, kaikkia riskejä ei voida poistaa.
  Seuraavat riskit ovat edelleen olemassa:
- Viiltovammojen vaara.
- Kuulovammojen vaara.
- Pitkäaikainen käyttö ilman korvasuojaimia voi aiheuttaa kuulovamman riskin. Käytä kuulonsuojaimia.
- Tärinän aiheuttama henkilövahinkojen vaara on olemassa pitkäaikaisen ja/tai virheellisen käytön aikana.

- Pitkäaikaisessa käytössä tärinän epäillään aiheuttavan verenkiertohäiriöitä käsissä ja käsivarsissa tai Raynaudin oireyhtymän (valkoiset sormet). Lopeta työskentely välittömästi ja hakeudu lääkäriin, jos tunnet puutumista, kutinaa, pistelyä tai kipua tai jos ihosi väri muuttuu. Tärinästä aiheutuvan loukkaantumisriski rajoittamiseksi huolla työkalu oikein, pidä kädet lämpimänä ja pidä taukoja.
- Vaikka tuotetta käytettäisiinkin ohjeiden mukaisesti, kaikkia riskitekijöitä on mahdotonta sulkea pois.

3 Kokoonpano

3.1 Valmistelut ennen kokoonpanoa

⚠ Varoitus! Älä anna lasten leikkiä pakkausmateriaaleilla. Pidä muovipussit, muovikalvo ja pienet osat poissa lasten ulottuvilta – tukehtumisvaara.

- Poista kaikki osat pakkauksesta.
- Poista kaikki pakkausmateriaalit ja mahdolliset kuljetussuojat.
- Tarkista, ettei osia puutu.
- Tarkista, ovatko tuote ja varusteet ehjät.
- Jos mahdollista, säilytä pakkaus, kunnes takuu on päättynyt.

3.2 Tuotteen kokoaminen

1. Pura tuote ja kaikki lisävarusteet pakkauksesta ja tarkista, että kaikki osat ovat mukana.
2. Kiinnitä työntöaisan alaosa ruohonleikkuriin muovinupilla (E). Varmista, että kaapelit eivät ole tiellä. (Kuva 2)
3. Asenna työntöaisan yläosa alaosaa muovinupilla ja aluslevy sekä ruuvilla kummallakin puolella (B,C,D). (Kuva 2)
4. Kiinnitä kaapelit työntöaisaan pidikkeillä (A). (Kuva 2)
5. Asenna kahva keruusäiliöön (A). (Kuva 3)
6. Ruohon leikkuu keruusäiliön kanssa: Nosta poistoaukon luukku yhdellä kädellä ja kiinnitä keruusäiliö (B). (Kuva 3)
7. Ruohon leikkuu sivullepuhalluksella: Nosta poistoaukon luukku ja asenna poistoaukon suojus paikalleen. (Kuva 4)

Huom! Irrota keruusäiliö ja asenna silppuriyksikkö.

4 Asennus

4.1 Akun asentaminen

- Avaa akkulokeron kansi. Laita lokeroon yksi tai kaksi akkua. Ruohonleikkuria voidaan käyttää vain yhdellä akulla. (Kuva 5)

Huom! Ruohonleikkuri havaitsee, kun toinen akuista on tyhjä, ja vaihtaa automaattisesti toiseen akkuun.

5 Käyttö

5.1 Turva-avain

- Tuotteen voi käynnistää vain, kun turva-avain on paikallaan. Poista turva-avain tuotteesta käytön jälkeen. (Kuva 6)

5.2 Tuotteen käynnistäminen ja pysäyttäminen

⚠ **Varoitus!** Terä liikkuu vielä hetken aikaa sen jälkeen, kun vedon kahva on vapautettu.

1. Paina ja pidä turvasalpa painettuna (A). (Kuva 7)
2. Paina käynnistyspainiketta (B). Moottori käynnistyy. (Kuva 7)
3. Vapauta käynnistyspainike sammuttaaksesi ruohonleikkurin.

5.3 Tuotteen käyttö

1. Paina vetokahva työntöaisaa vasten. (Kuva 8)
2. Säädä ajonopeutta säätimellä. (Kuva 8)

5.4 Työntöaisan korkeuden säätö

- Työntöaisalla on kolme korkeusasentoa. Käytä sopivinta. (Kuva 9)

5.5 Leikkuukorkeuden säätö

⚠ **Varoitus!** Kytke tuote pois päältä ja irrota turva-avain ennen leikkuukorkeuden säätöä.

1. Siirrä leikkuukorkeuden säätövipu haluttuun asentoon. (Kuva 10)
2. Varmista, että vipu napsahtaa paikalleen johonkin loveen.

5.6 Ruohon leikkuu keruusäiliön kanssa

Varoitus! Kytke tuote pois päältä ja odota, että kaikki liikkuvat osat ovat täysin pysähtyneet, ennen kuin irrotat keruusäiliön.

Keruusäiliössä on tasonilmaisin. Se pysyy auki tuotteen tuottaman ilmavirran ansiosta, kun se on käytössä. Kun läppä sulkeutuu leikkuun aikana, se tarkoittaa, että keruusäiliö on täynnä ja se on tyhjennettävä. Tarkista, että läpän alla oleva aukko on puhdas ja että se päästää ilmaa läpi, muutoin tason ilmaisin ei toimi kunnolla. Tyhjennä keruusäiliö, jos maahan jää ruohonleikkuujätettä.

5.7 Keruusäiliön tyhjentäminen

1. Irrota keruusäiliö nostamalla luukku ylös yhdellä kädellä, tartu toisella kädellä keruusäiliön kahvaan ja nosta keruusäiliö ulos.
2. Kun keruusäiliö irrotetaan, luukku putoaa alas ja peittää poistoaukon.
3. Jos aukkoon on jäänyt ruohoa, vedä ruohonleikkuria noin 1 metrin verran taaksepäin, jotta moottori on helpompi käynnistää.
4. Älä koskaan puhdista ruohonleikkurin kantta tai terää käsilläsi tai jaloillasi – käytä harjaa tai muuta sopivaa työkalua. Puhdista keruusäiliö käytön jälkeen, jotta se toimisi parhaiten, erityisesti ilmasäleikkö.
5. Nosta poistoaukon luukku yhdellä kädellä ja kiinnitä keruusäiliö. Asenna keruusäiliö paikalleen vain, kun tuote on sammutettu ja liikkuvat osat eivät liiku.

5.8 Ruohon leikkuu silppuriyksikön kanssa

Kun käytät silppuriyksikköä, ruoho silppuuntuu ja leviää nurmikolle. Ruohoa ei tarvitse kerätä ja hävittää.

- Jos haluat käyttää silppuriyksikköä, irrota keruusäiliö, aseta silppuriyksikön sovitin poistoaukkoon ja sulje poistoaukko (A,B). (Kuva 11)

Huom! Silppuriyksikköä tulisi käyttää vain silloin, kun ruoho on suhteellisen lyhyttä.

5.9 Ruohonleikkuuvinkkejä

- Nurmikko koostuu erityyppisistä ruohoista. Nurmikon tiheä leikkaaminen hyödyttää ruohoa, jolla on vahvat juuret ja joka muodostaa paksun ja lujan nurmikon.
- Nurmikon normaali korkeus on noin 4-5 cm. Älä leikkaa kerralla yli 1/3 korkeudesta, eli 7-8 cm:stä normaaliin korkeuteen.
- Älä leikkaa nurmikkoa lyhyemmäksi kuin 4 cm, sillä se voi kuivua.
- Leikkaa korkea ruoho vaiheittain.
- Leikkuujäljet saavat vähän limittyä ruohoa leikatessasi.
- Jos mahdollista, vältä märän ruohon leikkaamista. Leikkaa ruoho silloin, kun se on kuivaa.
- Ole hyvin varovainen vaihtaessasi suuntaa rinteissä. Pidä aina tukeva jalansija ja hyvä tasapaino. Työskentele rinteen suuntaisesti, älä koskaan ylös ja alas.
- Älä leikkaa rinteitä, joiden kaltevuus on yli 15° – henkilövahinkojen vaara.

6 Huolto

6.1 Valmistelut ennen tuotteen huoltoa

1. Irrota akku.
2. Irrota keruusäiliö.

6.2 Tuotteen puhdistaminen

Varoitus! Älä koskaan kaada tai suihkuta vettä tuote päälle.

Varo! Älä käytä pesuaineita tai liuottimia. Tämä voi vahingoittaa tuotteen muoviosia.

- Puhdista tuote harjalla käytön jälkeen.
- Poista ruohon jäänteet varovasti ruohonleikkurin kannen alta puukepillä tai vastaavalla välineellä.
- Pidä ilmanvaihtoaukot vapaina pölystä ja liasta.
- Puhdista moottorin kotelo kostealla liinalla. Pyyhi moottorin kotelo kauttaaltaan.
- Tarkasta terän kunto.
- Keruusäiliön voi huuhdella vedellä, kun se irrotetaan ruohonleikkurista.

6.3 Terän irrottaminen ja teroittaminen

Varoitus! Irrota akku leikkurista ennen huoltoa tai puhdistusta.

Kun terä tylsyy, se on irrotettava ja teroitettava.

1. Irrota terää pitävä mutteri. (Kuva 12)

2 Irrota terä ja puhdista kosketuspinnat huolellisesti. Jos terä on hyvin kulunut, se on vaihdettava uuteen.

3 Teroita terä.

4 Asenna terä ruohonleikkuriin ja kiristä mutteri tiukasti.

5 Käytä vain valmistajan suosittelemia varaosia.

7 Varastointi

Varoitus! Irrota turva-avain ennen leikkurin varastointia.

Varo! Älä päästä jarrunestettä, bensiiniä, öljypohjaisia tuotteita, tunkeutumisöljyjä jne. kosketuksiin muoviosien kanssa.

- Säilytä ruohonleikkuri kuivassa ja lämpimässä paikassa (10–25 °C).
- Säilytä akku ja ruohonleikkuri erillään.
- Lataa akku ennen varastointiin laittamista, jos sitä ei käytetä vähään aikaan.
- Säilytä ruohonleikkuri kaukana syövyttävistä aineista, kuten suolasta ja lannoitteista.

8 Kuljetus

Varoitus! Irrota akku leikkurista ennen kuljetusta.

1 Irrota kaksi pikaliitintä ja taita työntöaisan yläosa alas.

2 Käytä ruohonleikkurin kuljettamiseen kantokahvaa.

9 Hävittäminen

9.1 Tuotteen hävittäminen

- Varmista, että noudatat paikallisia määräyksiä, kun hävität tuotteen. Älä hävitä polttamalla.

10 Tekniset tiedot

Tekniset tiedot	Arvo
Nimellisjännite	40
Akkukapasiteetti	4 Ah
Akkutyyppi	Li-Ion
Nopeus	2900–3300 r/min
Kotelointiluokka	IPX4
Leikkuuleveys	46 cm
Keruusäiliö	55 l
Korkeuden säätö	25–80 mm
Paino	26 kg
Äänenpainetaso, LpA	76,3 dB(A), K=3 dB
Mitattu äänitehotaso, LwA	87,7 dB(A), K=0,3 dB
Taattu äänitehotaso, LwA	88 dB(A)
Tärinätaso[1]	0,51 m/s2, K=1,5 m/s2

Varoitus! Käytä aina kuulonsuojaimia!

Varoitus! Todellinen tärinä- ja melutaso työkaluja käytettäessä voi poiketa määritellystä enimmäisarvosta työkalun käyttötavasta ja materiaalista riippuen. Sen vuoksi on tarpeen määrittää, mitkä turvatoimet ovat tarpeen käyttäjän suojelemiseksi, perustuen arvioon altistumisesta todellisissa käyttöolosuhteissa (ottaen huomioon kaikki työkierron vaiheet, esim. aika, jolloin työkalu on sammutettu ja tyhjäkäynnillä, käynnistysajan lisäksi).

1 Tärinän ja melun ilmoitettuja arvoja, jotka on mitattu standardisoidulla testimenetelmällä, voidaan käyttää eri työkalujen keskinäiseen vertailuun ja altistumisen alustavaan arviointiin. Mittausarvot on määritetty standardin EN 60335-2-77:2010 mukaisesti.

11 Vianetsintä

Ongelma	Mahdollinen syy	Toiminto
Tuote ei toimi.	Akku on tyhjä.	Tarkasta akku. Korjaukset tulee teettää valtuutetulla asentajalla.
	Turvasalpa on viallinen.	Vie tuote valtuutettuun huoltokeskukseen tai muun pätevän huoltohenkilöstön tarkistettavaksi ja korjattavaksi.
	Viallinen moottori.	Vie tuote valtuutettuun huoltokeskukseen tai muun pätevän huoltohenkilöstön tarkistettavaksi ja korjattavaksi.
	Turva-avainta ei ole asetettu.	Aseta turva-avain.
Moottori pysähtyy käytön aikana.	Akku on tyhjä.	Lataa akku.
	Akku ei ole oikein paikallaan.	Asenna akku oikein.
	Akku on viallinen.	Vaihda uusi samantyyppinen akku.
Alentunut suorituskyky.	Akku on tyhjä.	Lataa akku.
	Akku ei ole täyteen ladattu.	Lataa akku.
	Ruoho on liian pitkää.	Leikkaa portaittain.
Voimakas tärinä.	Terää ei ole asennettu oikein.	Tarkista terä.
	Vieras esine on tukkinut terän.	Vapauta terä.
	Terä on vaurioitunut.	Vaihda terä.
Riittämätön ruohon keruu.	Keruusäiliö on täynnä.	Tyhjennä keruusäiliö.
	Poistoaukko on tukossa.	Tyhjennä poistoaukko.
	Leikkuukorkeus on liian alhainen.	Säädä leikkuukorkeus sopivaksi.
Nurmikko leikataan epätasaisesti.	Terä on tylsä.	Teroita tai vaihda terä.
	Ruoho on liian pitkää.	Leikkaa portaittain.

12 Vaatimustenmukaisuusvakuutus

Tämä vaatimustenmukaisuusvakuutus on annettu valmistajan yksinomaisella vastuulla: **Jula AB, Box 363, SE-532 24 Skara, Ruotsi.**

Tuotenumero: **024998**

Mallinro: **LMC4046DGP**

AKKUKÄYTTÖINEN RUOHONLEIKKURI

On seuraavien direktiivien, asetusten ja standardien mukainen:

MD 2006/42/EC -- [EN 60335-1:2012+A11+A13+A1+A2+A14, EN 60335-2-77:2010, EN 62233:2008]

EMC 2014/30/EU -- [EN IEC 55014-1:2021, EN IEC 55014-2:2021]

RoHS 2011/65/EU + 2015/863 -- [EN 50581:2012]

Mitattu äänitehotaso tätä tyyppiä edustavassa laitteessa: **87,7 dB(A)**

Taattu äänitehotaso: **88 dB(A)**

2000/14/EY:n mukainen vaatimustenmukaisuuden arviointimenettely: **Liite VI**

Ilmoitetun laitoksen nimi ja osoite:

Intertek Deutschland GmbH

Stangenstrasse 1, 70771 Leinfelden-Echterdingen

NB0905

Tämä tuote on CE-merkitty vuonna: **-22**

Mattias Lif

BUSINESS AREA MANAGER

Skara **2022-11-15**

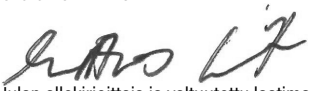

Julan allekirjoittaja ja valtuutettu laatimaan teknisiä asiakirjoja.

Sommaire

1 Introduction 80

1.1 Description du produit 80

1.2 Utilisation prévue 80

1.3 Pictogrammes 80

1.4 Fiche produit 81

2 Sécurité 81

2.1 Définitions de sécurité 81

2.2 Consignes de sécurité lors de l'utilisation 81

3 Montage 85

3.1 Avant d'assembler le produit 85

3.2 Pour assembler le produit 85

4 Installation 86

4.1 Mise en place de la batterie 86

5 Utilisation 86

5.1 Clé de sécurité 86

5.2 Mise en marche et arrêt du produit 86

5.3 Utilisation du produit 86

5.4 Réglage de la hauteur du guidon 86

5.5 Réglage de la hauteur de coupe 86

5.6 Tonte avec le collecteur 86

5.7 Vidage du collecteur 86

5.8 Tonte avec le dispositif de mulching 87

5.9 Conseils pour la tonte des pelouses 87

6 Entretien 87

6.1 À faire avant de procéder à l'entretien du produit 87

6.2 Nettoyage du produit 87

6.3 Démontage et affûtage de la lame 87

7 Stockage 88

8 Transport 88

9 Mise au rebut 88

9.1 Pour mettre le produit au rebut 88

10 Caractéristiques techniques 88

11 Dépannage 89

12 Déclaration de conformité 90

1 Introduction

1.1 Description du produit

Tondeuse à batterie avec fonction mulching, traction avant et collecteur.

1.2 Utilisation prévue

Cet appareil a été conçu pour un usage domestique uniquement et ne convient pas pour des objectifs commerciaux. Ce produit est réservé à une utilisation dans des jardins privés, etc. Il n'est pas destiné à être utilisé dans des espaces publics, des équipements sportifs ou pur l'agriculture.

1.3 Pictogrammes

	Lisez attentivement les instructions d'utilisation et assurez-vous de les avoir bien comprises avant d'utiliser le produit. Conservez les instructions afin de pouvoir les consulter ultérieurement.
	ATTENTION !
	Portez une protection auditive.
	Portez des lunettes de sécurité.
	Portez des chaussures de sécurité.
	N'exposez pas le produit à la pluie ou à l'humidité.
	Retirez toujours la clé de sécurité avant toute intervention d'entretien.
	Retirez toujours la batterie avant toute intervention d'entretien.
	Avant utilisation, retirez tout objet susceptible de se coincer dans le produit ou d'être éjecté par lui.
	Les objets éjectés peuvent provoquer des blessures graves et/ou des dommages matériels. Éloignez les personnes présentes, en particulier les enfants, et les animaux domestiques à au moins 15 mètres de la zone de travail.

	Travaillez perpendiculairement à la pente, jamais en montée ou en descente.
	Lames coupantes : risques de blessures corporelles.
	Ne mettez jamais les mains ni les pieds à côté ou en dessous d'une pièce en rotation.
LWA dB	Niveau de puissance acoustique garanti.
	Ce produit est conforme aux directives et règlements de l'UE applicables.
	À recycler en tant que déchet électrique.

1.4 Fiche produit

Figure 1

106. Sélecteur de vitesse
107. Bouton pour abaisser/verrouiller le guidon supérieur
108. Couvercle du compartiment de la batterie
109. Carder de l'éjecteur latéral
110. Levier de réglage de la hauteur de tonte
111. Ouverture de l'éjecteur
112. Le guidon inférieur
113. Collecteur
114. Inhibiteur de démarrage
115. Loquet de sécurité
116. Levier de commande
117. Poignée
118. Dispositif de mulching
119. Protection de l'éjecteur
120. Clé de sécurité
    A. Collier de serrageSécurité
    B. Boulon
    C. Rondelle
    D. Bouton étoile

2 Sécurité

2.1 Définitions de sécurité

Attention ! Le non-respect de ces instructions peut entraîner des blessures voire la mort.

Prudence ! Le non-respect de ces instructions peut endommager le produit, d'autres matériaux ou la zone adjacente.

Remarque ! Informations essentielles spécifiques.

2.2 Consignes de sécurité lors de l'utilisation

Attention ! Le non-respect de ces instructions peut entraîner des blessures voire la mort.

- Conservez ces instructions et consignes de sécurité pour pouvoir les consulter ultérieurement.
- Dans toutes les mises en garde, « outil électrique » fait référence aux outils électriques alimentés par le secteur (avec fil) ou sur batterie (sans fil).

2.2.1 Zone de travail

- Gardez la zone de travail propre et bien éclairée. Les zones de travail sombres et encombrées augmentent le risque d'accidents et de blessures.
- N'utilisez pas d'outils électriques dans des environnements explosifs, par exemple à proximité de liquides inflammables, de gaz ou de poussières. Les outils électriques produisent des étincelles qui peuvent enflammer la poussière et les fumées.
- Éloignez les personnes présentes, en particulier les enfants, ainsi que les animaux domestiques à une distance de sécurité lorsque vous utilisez un outil électrique. Vous pouvez facilement perdre le contrôle du produit si vous êtes distrait.

2.2.2 Sécurité électrique

- Évitez tout contact corporel avec des surfaces mises à la terre telles que tuyaux, radiateurs, cuisinières et réfrigérateurs. Il existe un risque accru de choc électrique si votre corps est mis à la terre.
- N'exposez pas les outils électriques à la pluie ou à l'humidité. Il y a un risque accru de choc électrique si de l'eau pénètre dans l'outil électrique.

2.2.3 Sécurité personnelle

- Restez vigilant. Soyez attentif à ce que vous faites et faites preuve de bon sens en travaillant avec des outils électriques. N'utilisez jamais des outils électriques si vous êtes fatigué ou sous l'influence de drogues, d'alcool ou de médicaments. Un instant d'inattention ou de négligence peut entraîner des blessures graves.
- Portez un équipement de protection individuelle. Portez des lunettes de sécurité. Selon le type de produit et la façon dont il est utilisé, les équipements de sécurité tels que masques anti-poussière, chaussures de sécurité antidérapantes, casques de sécurité et protections auditives réduisent le risque de blessures.
- Évitez tout démarrage accidentel. Avant de brancher la prise ou la batterie, ou de soulever/transporter le produit, vérifiez que l'interrupteur est sur la position OFF. Porter un outil électrique avec un doigt sur l'interrupteur ou brancher l'outil sur le secteur lorsque l'interrupteur sur la position ON augmente le risque d'accidents et de blessures.
- Enlevez toutes les clés de réglage et similaires avant de mettre le produit en marche. Les clés et outils similaires laissés dans une pièce rotative du produit peuvent causer des blessures.
- Ne vous penchez pas trop en avant. Veillez à toujours garder un bon appui au sol et un bon équilibre. Cela permet d'avoir un meilleur contrôle de l'outil électrique dans des situations inattendues.
- Portez des vêtements appropriés. Ne portez pas de vêtements amples ni de bijoux. Gardez les cheveux, les vêtements et les gants à l'écart des pièces mobiles. Les vêtements amples, les bijoux et les cheveux longs peuvent être happés par les pièces mobiles.
- Vérifiez que le collecteur est correctement installé et qu'il fonctionne.

2.2.4 Utilisation et entretien

- Ne forcez pas sur l'outil électrique. Utilisez l'outil électrique approprié à la tâche. L'outil électrique réalisera un meilleur travail et en toute sécurité à la vitesse pour laquelle il a été conçu.
- N'utilisez pas l'outil électrique s'il n'est pas possible de l'allumer et de l'éteindre avec l'interrupteur. Les outils électriques qui ne peuvent pas être allumés et éteints au moyen de l'interrupteur sont dangereux et doivent être réparés.
- Débranchez la prise et/ou retirez la batterie avant d'effectuer des réglages, de changer d'accessoire ou de ranger l'outil électrique. Ces mesures de sécurité réduisent le risque de mise en marche accidentelle de l'outil électrique.
- Lorsque les outils électriques ne sont pas utilisés, rangez-les hors de portée des enfants. Ne laissez jamais des enfants ou toute autre personne non familiarisée avec l'outil électrique et ces instructions utiliser l'outil. Les outils électriques sont dangereux s'ils sont utilisés par des personnes inexpérimentées.
- Entretenez et prenez soin des outils électriques. Avant utilisation, vérifiez que les pièces mobiles sont correctement réglées et ne se bloquent pas, et qu'aucune pièce n'est endommagée. Vérifiez les autres facteurs pouvant affecter le bon fonctionnement du produit. Faites réparer le produit avant de l'utiliser à nouveau. Le mauvais entretien des outils électriques est à l'origine de nombreux accidents.
- Gardez les outils de coupe affûtés et propres. Des outils correctement entretenus, avec des tranchants bien affûtés, sont moins susceptibles de se bloquer et sont plus faciles à contrôler.
- Utilisez l'outil électrique, les accessoires, les embouts, etc., conformément à ces instructions, en tenant compte des conditions de travail effectives et de la tâche à effectuer. Il peut être dangereux d'utiliser des outils électriques à des fins autres que celles pour lesquelles ils sont prévus.
- N'utilisez pas le produit si le guidon ou des dispositifs de sécurité sont démontés ou endommagés. Ne démontez pas le produit et n'essayez pas de le modifier ou de le réparer : risques de blessures personnelles et/ou de dommages matériels.
- Observez la zone de travail afin de repérer les risques potentiels que vous ne remarqueriez pas lorsque vous utiliserez le produit.
- N'utilisez pas le produit lorsque des personnes, en particulier des enfants, ou des animaux se trouvent à proximité.
- Soyez prudent lorsque vous travaillez en pente.
- Veillez à toujours garder un bon appui au sol et un bon équilibre, et avancez lentement.
- Travaillez perpendiculairement à la pente, jamais en montée ou en descente.
- Soyez particulièrement prudent en changeant de direction : risques de trébuchement.
- Ne tondez pas sur des pentes très fortes.
- Soyez très prudent lorsque vous reculez ou que vous tirez le produit vers vous.
- N'inclinez pas le produit lors de la mise en marche du moteur.

- Tenez-vous à une distance sûre derrière le guidon.
- Tenez vos mains et vos pieds éloignés des pièces mobiles lors e la mise en marche du moteur.
- Éteignez le produit avant de le basculer et de le déplacer, par exemple en quittant la pelouse ou sur les allées.
- Ne traversez jamais des surfaces avec des graviers lorsque le moteur tourne : risque de projection de cailloux.
- Éteignez le produit et attendez que toutes les pièces mobiles soient à l'arrêt complet avant de soulever ou de porter le produit.
- Éteignez le produit et attendez que toutes les pièces mobiles soient à l'arrêt complet avant de régler la hauteur de coupe.
- N'ouvrez jamais le volet de l'éjecteur lorsque le moteur est en marche.
- Éteignez le produit et attendez que toutes les pièces mobiles soient à l'arrêt complet avant d'enlever le collecteur. Remettez bien en place le collecteur après l'avoir vidé.
- Si possible, ne tondez pas l'herbe mouillée.
- N'utilisez pas le produit dans un environnement explosif, par exemple à proximité de liquides, gaz ou poussières inflammables. Le produit émet des étincelles qui peuvent enflammer la poussière et les fumées.
- Utilisez le produit avec précautions. Ne courez jamais avec le produit.
- Veillez à ne pas vous coincer les doigts entre les lames et les pièces fixes du produit : risques de blessures corporelles graves.
- Ne tondez pas sur un sol mouillé, à côté de rivières/fossés ou sur des pentes raides : risque de perte de contrôle.
- N'utilisez pas le produit pour couper des buissons, des plantes rampantes ou la végétation sur les toits ou balcons, pour enlever les déchets dans les allées ou pour couper des branches : risques de blessures corporelles graves.
- N'utilisez pas le produit pour planifier des irrégularités des allées, comme des taupinières.
- N'utilisez pas le produit pour déplacer d'autres produits.

2.2.5 Utilisation et manipulation des produits fonctionnant sur batterie

- Chargez la batterie exclusivement avec le chargeur recommandé par le fabricant. Un chargeur prévu pour un type de batterie peut entraîner un risque d'incendie quand il est utilisé avec un autre type de batterie.
- Utilisez les batteries recommandées par le fabricant. L'utilisation d'autres batteries peut entraîner un risque de blessure et/ou d'incendie.
- Quand la batterie n'est pas utilisée, tenez-la à distance de tout objet métallique comme des trombones, pièces de monnaie, clés, clous, vis et tout autre petit objet métallique qui risque d'établir un court-circuit entre les bornes. Un court-circuit libère de grandes quantités d'énergie et peut provoquer un incendie et/ou des blessures corporelles graves.
- La manipulation de la batterie sans précaution peut provoquer de fuite de liquide électrolyte. Évitez tout contact avec le liquide électrolyte. Si du liquide électrolyte entre en contact avec la peau ou les vêtements, rincez immédiatement et abondamment avec de l'eau. Si vous recevez du liquide électrolyte sur la peau ou dans les yeux, rincez immédiatement à l'eau propre pendant au moins 10 minutes et consultez immédiatement un médecin. Le liquide fuyant de la batterie peut provoquer des irritations ou des brûlures.
- Suivez toutes les instructions et consignes de sécurité relatives au chargeur et/ou à la batterie.

2.2.6 Entretien

- L'outil électrique ne doit être entretenu que par un personnel qualifié utilisant des pièces de rechange identiques. De cette façon, l'outil électrique pourra être utilisé en toute sécurité.

2.2.7 Instructions supplémentaires relatives à la sécurité

- Lisez soigneusement tous les avertissements, consignes de sécurité et autres instructions avant utilisation et familiarisez-vous avec les commandes du produit et leur utilisation, leur application, leurs limites et les risques potentiels. Il est conseillé de suivre une formation adéquate.
- Ce produit n'est pas destiné à être utilisé par des personnes (enfants ou adultes) souffrant de troubles fonctionnels, ou par des personnes qui ne disposent pas de l'expérience nécessaire ou des connaissances suffisantes, à moins qu'elles n'aient reçu des consignes d'utilisation de la part d'une personne responsable de leur sécurité. Les enfants doivent rester sous surveillance afin de s'assurer qu'ils ne jouent pas avec le produit.

- Éteignez le produit et retirez la batterie dans les situations suivantes.
- Avant de laisser le produit sans surveillance.
- Avant de vérifier, de régler, de nettoyer ou d'effectuer d'autres interventions sur le produit.
- Si le produit commence à vibrer anormalement.
- Inspectez soigneusement la zone où le produit doit être utilisé et enlevez tous les objets étrangers susceptibles de se bloquer et d'être projetés par le produit. Les objets éjectés peuvent provoquer des blessures graves et/ou des dommages matériels.
- Éteignez le produit et attendez que toutes les pièces mobiles soient à l'arrêt complet avant de le ranger.
- Éteignez le produit avant de le transporter.
- N'utilisez pas le produit si le guidon ou des dispositifs de sécurité sont démontés ou endommagés. N'utilisez pas le produit avant qu'il ne soit complètement monté.
- Ne démontez pas le produit et n'essayez pas de le modifier ou de le réparer : la garantie ne s'appliquerait plus et il pourrait en résulter des risques de blessures personnelles et/ou de dommages matériels.
- Utilisez uniquement les pièces de rechange recommandées par le fabricant. Retirez la batterie avant de changer des accessoires et/ou des pièces de rechange. Installez les accessoires et/ou les pièces de rechange conformément aux instructions du fabricant.
- Après une collision avec un objet. Contrôlez le produit et faites réparer les dommages éventuels avant de l'utiliser à nouveau.
- Si le produit commence à vibrer anormalement. Contrôlez toujours le produit avant utilisation afin de vous assurer que la lame, sa fixation et l'ensemble de coupe ne sont pas usés ou endommagés. Remplacez le bloc lame complet ainsi que la fixation de la lame en cas d'usure ou de dommage afin d'éviter les déséquilibres. Vérifiez que les étiquettes de sécurité et d'avertissement sur le produit sont intactes et lisibles. Remplacez toutes les étiquettes illisibles ou manquantes.

2.2.8 Consignes de sécurité

- N'utilisez le produit qu'à la lumière du jour ou sous un bon éclairage artificiel.
- Portez des lunettes de sécurité, des protections auditives, des gants de sécurité, des chaussures de sécurité antidérapantes et un pantalon long robuste.
- Ne portez pas de vêtements amples, bijoux ou montre qui pourraient se coincer dans les pièces mobiles. N'utilisez pas le produit pieds nus ou avec des sandales.
- Ne vous penchez pas trop en avant. Veillez à toujours garder un bon appui au sol et un bon équilibre. Utilisez le produit uniquement sur une surface plane et stable.
- Veillez à ne pas glisser ni tomber, en particulier lorsque vous reculez.
- Ne courez jamais avec le produit.
- Avant de mettre la batterie en place, vérifiez que l'interrupteur est sur la position OFF. L'interrupteur ne doit pas être en position bloquée.
- Avant utilisation, vérifiez toujours que les raccords vissés et autres raccords sont bien serrés, que tous les dispositifs de sécurité sont en place et fonctionnels, et que les pièces mobiles ne se bloquent pas.
- Ne démontez ni modifiez jamais les dispositifs de sécurité sur le produit.
- N'utilisez pas le produit s'il est endommagé ou défectueux, ou si les dispositifs de sécurité ne sont pas en place et fonctionnels. Remplacez les pièces endommagées ou usées.
- N'utilisez pas le produit dans un environnement explosif, par exemple à proximité de liquides, gaz ou poussières inflammables : risques d'incendie et/ou d'explosion.
- Le produit crée un champ magnétique lors de son fonctionnement. Dans certaines circonstances, ce champ peut affecter le fonctionnement des implants médicaux actifs ou passifs. Si vous êtes équipé d'un implant médical, prenez l'avis de votre médecin ou consultez le fabricant de l'implant médical avant d'utiliser le produit afin de réduire les risques d'accident fatal.

2.2.9 Consignes de sécurité pour les batteries Li-ion

- N'ouvrez pas la batterie : risque de court-circuit.
- Conservez les batteries à l'écart de l'eau, de l'humidité et de sources de chaleur telles que le rayonnement solaire direct : risques d'explosion.
- La batterie peut émettre de la fumée si elle est mal utilisée ou si elle est endommagée. Cette fumée peut irriter le système respiratoire. Respirez de l'air frais. Consulter un médecin si la gêne persiste.
- Utilisez uniquement des batteries du type recommandé par le fabricant, avec la tension indiquée sur la plaque signalétique du produit. L'utilisation d'autres batteries peut entraîner un risque d'incendie, d'explosion, de blessures corporelles et/ou de dommages matériels.
- La tension de la batterie doit correspondre à la tension de charge ; dans le cas contraire, il existe un risque d'incendie et/ou d'explosion.

- Chargez la batterie exclusivement avec le chargeur recommandé par le fabricant. Le chargement d'autres batteries peut entraîner un risque de blessure corporelle et/ou d'incendie.
- N'essayez jamais d'ouvrir la batterie.
  Conservez la batterie à l'écart d'objets coupants et métalliques et ne l'exposez pas à des chocs ou des coups : risques de court-circuit, d'incendie, d'explosion et/ou de blessure corporelle.
- Suivez toutes les instructions et consignes de sécurité relatives au chargeur et/ou à la batterie.

2.2.10 Risque d'incendie et/ou d'explosion

- N'utilisez jamais de batteries endommagées, défectueuses ou déformées. N'essayez jamais d'ouvrir la batterie ou de l'exposer à des chocs ou des coups.
- Ne chargez pas la batterie à proximité d'acides et/ou de gaz ou autres substances inflammables.
- N'exposez pas les batteries à la chaleur ou à des flammes nues.
- Ne chargez pas la batterie à des températures inférieures à 10 °C ou supérieures à 40 °C, car cela pourrait l'endommager.
- N'exposez pas la batterie à des températures élevées ou au fort rayonnement solaire pendant de longues périodes.
- La batterie peut devenir chaude pendant de longues périodes d'utilisation. Laisser refroidir avant de la charger.
- Ne mettez jamais les bornes de la batterie en court-circuit.
- La batterie doit être enveloppée dans un sac en plastique ou une boîte, ou les bornes de la batterie doivent être scellées avant tout transport ou stockage, et avant de la mettre au rebut.

2.2.11 Autres risques

- Même en respectant les règles de sécurité et en utilisant les dispositifs de sécurité,
  il est impossible d'éliminer tous les risques.
  Les risques suivants persistent :
- Risque de coupure.
- Risque de lésions auditives.
- Une utilisation prolongée sans protections auditives peut entraîner des risques de lésions auditives. Portez une protection auditive.
- Risque de lésions corporelles liées aux vibrations en cas d'utilisation prolongée et/ou incorrecte.
- En cas d'utilisation prolongée, les vibrations sont susceptibles d'être à l'origine de problèmes circulatoires dans les mains et les bras ou du syndrome de Raynaud (doigts blancs). Arrêtez immédiatement de travailler et consultez un médecin si vous ressentez un engourdissement, des démangeaisons, des picotements ou des douleurs ou si votre peau change de couleur. Limitez les risques de lésions dues aux vibrations en entretenant correctement l'outil, en gardant vos mains au chaud et en faisant des pauses.
- Même si le produit est utilisé en respectant les instructions, il est impossible d'éliminer tous les facteurs de risque.

3 Montage

3.1 Avant d'assembler le produit

⚠ **Attention !** Ne laissez pas les enfants jouer avec le matériau d'emballage. Conservez les sacs en plastique, les films plastique et les petites pièces hors de la portée des enfants : risque d'étouffement.

- Retirez toutes les pièces de l'emballage.
- Enlevez tous les matériaux d'emballage pour la protection durant le transport.
- Vérifiez qu'aucune pièce n'est manquante.
- Inspectez le produit et les accessoires afin de détecter tout dommage.
- Il est possible de conserver l'emballage jusqu'à l'expiration de la garantie.

3.2 Pour assembler le produit

1. Déballez le produit et tous les accessoires, et vérifiez que toutes les pièces sont présentes.
2. Fixez le guidon inférieur sur la tondeuse à l'aide du bouton en plastique (E). Assurez-vous que les câbles ne gênent pas. (Figure 2)
3. Fixez le guidon supérieur au guidon inférieur à l'aide d'un vissez, d'un rondelle et d'un bouton en plastique de chaque côté. (B,C,D). (Figures 2)
4. Fixez les câbles sur le guidon avec le serre-câble (A). (Figure 2)
5. Assemblez le collecteur (A). (Figure 3)
6. Tonte avec le collecteur : Soulevez le volet de l'éjecteur avec une main et accrochez le collecteur (B). (Figure 3)

7 Tonte avec l'éjecteur latéral : Soulevez le volet de l'éjecteur et mettez la protection de l'éjecteur en place. (Figure 4)

Remarque ! Enlevez le collecteur éventuellement en place et inst allez l'équipement de mulching.

4 Installation

4.1 Mise en place de la batterie

- Ouvrez le capot du logement de batterie. Mettez une ou deux batteries dans le logement. La tondeuse peut fonctionner sur une seule batterie. (Figure 5)

Remarque ! La tondeuse détecte lorsque l'une des deux batteries est déchargée et se met automatiquement sur l'autre batterie.

5 Utilisation

5.1 Clé de sécurité

- Le produit ne peut être démarré que si la clé de sécurité est insérée. Retirez la clé de sécurité du produit après utilisation. (Figure 6)

5.2 Mise en marche et arrêt du produit

⚠ **Attention !** La lame continue à tourner pendant un court moment après que le guidon est relâché.

1. Appuyez sur le loquet de sécurité et maintenez l'appui (A). (Figure 7)
2. Appuyez sur l'inhibiteur de démarrage (B). Le moteur démarre. (Figure 7)
3. Relâchez l'inhibiteur de démarrage pour l'arrêter.

5.3 Utilisation du produit

1. Appuyez le levier de commande contre le guidon (A). (Figure 8)
2. Réglez la vitesse de fonctionnement à l'aide du sélecteur de vitesse (B). (Figure 8)

5.4 Réglage de la hauteur du guidon

- Le guidon possède trois réglages de hauteur. Utilisez celle qui vous convient le mieux. (Figure 9)

5.5 Réglage de la hauteur de coupe

⚠ **Attention !** Éteignez le produit et retirez la clé de sécurité avant de régler la hauteur de coupe.

1. Déplacez le levier de réglage de la hauteur de coupe sur la position souhaitée. (Figure 10)
2. Assurez-vous que le levier émet un clic indiquant qu'il est bien dans une encoche.

5.6 Tonte avec le collecteur

⚠ **Attention !** Éteignez le produit, attendez que toutes les pièces mobiles soient à l'arrêt complet et enlevez la clé de sécurité avant d'enlever le collecteur.

Le collecteur possède un indicateur de niveau. Il reste ouvert avec le flux d'air émis par le produit lorsqu'il est utilisé. Lorsque le volet se ferme pendant la tonte, cela signifie que le collecteur est plein et qu'il doit être vidé. Vérifiez que l'ouverture sous le volet est propre et laisse passer l'air ; dans le cas contraire, l'indicateur de niveau ne fonctionnerait pas correctement. Videz le collecteur si des résidus de tonte sont laissés au sol.

5.7 Vidage du collecteur

1. Pour enlever le collecteur, soulevez le volet avec une main, empoignez le collecteur avec l'autre et soulevez-le.
2. Lorsque le collecteur est enlevé, le volet retombe en recouvrant l'ouverture de l'éjecteur.
3. Si de l'herbe reste dans l'ouverture, tirez la tondeuse vers l'arrière sur 1 mètre environ afin de faciliter le démarrage du moteur.
4. Ne nettoyez jamais le pont ou la lame de la tondeuse avec les mains ou les pieds : utilisez une brosse ou un autre outil adapté. Nettoyez le collecteur après utilisation, en particulier la grille d'air, afin de conserver toute sa fonctionnalité.
5. Soulevez le volet de l'éjecteur avec une main et accrochez le collecteur en haut avec l'autre main. Installez le collecteur uniquement avec le produit éteint, lorsque les pièces mobiles sont à l'arrêt.

5.8 Tonte avec le dispositif de mulching

Lorsque vous utilisez le dispositif de mulching, l'herbe est déchiquetée et épandue sur la pelouse. Il n'est pas nécessaire de ramasser l'herbe et de la mettre au rebut.

- Pour utiliser le dispositif de mulching, enlevez le collecteur, mettez en place l'adaptateur du dispositif de mulching dans l'ouverture de l'éjecteur et fermez l'éjecteur (A,B). (Figure 11)

Remarque ! Le dispositif de mulching ne doit être utilisé que lorsque l'herbe est relativement courte.

5.9 Conseils pour la tonte des pelouses

- Une pelouse est constituée de différents types d'herbe. La tonte de pelouse bénéficie souvent à l'herbe avec de fortes racines et permet d'obtenir une pelouse dense et ferme.
- La hauteur normale d'une pelouse est d'environ 4 à 5 cm. Ne coupez pas plus d'1/3 de la hauteur à chaque passage, c'est-à-dire de 7 à 8 cm à la hauteur normale.
- Ne tondez pas la pelouse à moins de 4 cm car cela la ferait sécher.
- Tondez l'herbe haute par étapes.
- Recouvrez chaque ligne lors de la tonte.
- Si possible, ne tondez pas l'herbe mouillée. Coupez l'herbe lorsqu'elle est sèche.
- Soyez particulièrement prudent en changeant de direction sur les pentes. Veillez à toujours garder un bon appui au sol et un bon équilibre. Travaillez perpendiculairement à la pente, jamais en montée ou en descente.
- Ne tondez pas sur des pentes de plus de 15° : risques de blessures corporelles.

6 Entretien

6.1 À faire avant de procéder à l'entretien du produit

1. Retirez la batterie.
2. Enlevez le collecteur.

6.2 Nettoyage du produit

Attention ! Ne versez jamais d'eau sur le produit.

Prudence ! N'utilisez pas de détergents ni de solvants. Cela pourrait endommager les pièces en plastique du produit.

- Après utilisation, nettoyez le produit avec une brosse.
- Enlevez soigneusement les résidus d'herbe en dessous du pont de la tondeuse en utilisant un bâton en bois ou similaire.
- Gardez les ouvertures de ventilation propres et dégagées.
- Nettoyez le carter du moteur avec un chiffon humide. Essuyez la totalité du carter du moteur.
- Vérifiez l'état de la lame.
- Le collecteur peut être rincé à l'eau lorsqu'il est retiré de la tondeuse.

6.3 Démontage et affûtage de la lame

Attention ! Enlevez la batterie de la tondeuse avant toute intervention ou nettoyage.

Lorsque la lame est émoussée, elle doit être démontée et affûtée.

1. Dévissez l'écrou maintenant la lame. (Figure 12)
2. Enlevez la lame et nettoyez soigneusement les surfaces de contact. Si la lame est très usée, elle doit être remplacée par une lame neuve.
3. Affûtez la lame.
4. Placez la lame sur la tondeuse et vissez fermement l'écrou.
5. Utilisez uniquement les pièces de rechange recommandées par le fabricant.

7 Stockage

Attention ! Retirez toujours la clé de sécurité avant de ranger la tondeuse.

Prudence ! Ne laissez jamais du liquide de frein, de l'essence, des substances à base d'huile ou des huiles pénétrantes entrer en contact avec les pièces en plastique.

- Rangez la tondeuse dans un endroit sec et hors gel (10-25 °C).
- Rangez la batterie et la tondeuse séparément.
- Chargez la batterie avant de la ranger si elle ne sera pas utilisée pendant un certain temps.
- Ne stockez pas la tondeuse avec des substances corrosives, telles que du sel ou des engrais.

8 Transport

Attention ! Enlevez la batterie de la tondeuse avant le transport.

1. Défaites des deux raccords rapides et repliez le guidon supérieur.
2. Utilisez la poignée de transport pour transporter la tondeuse.

9 Mise au rebut

9.1 Pour mettre le produit au rebut

- Veillez à respecter la réglementation locale en mettant le produit au rebut. N'incinérez pas le produit.

10 Caractéristiques techniques

Caractéristiques	Valeur
Tension nominale	40
Capacité de la batterie	4 Ah
Type de batterie	Li-ion
Vitesse	2900–3300 tr/min
Classe de protection	IPX4
Largeur de coupe	46 cm
Collecteur	55 l
Réglage de la hauteur	25–80 mm
Poids	26 kg
Pression acoustique, LpA	76,3 dB(A), K=3 dB
Puissance acoustique mesurée, LwA	87,7 dB(A), K=0,3 dB
Puissance acoustique garantie, LwA	88 dB(A)
Niveau de vibrations[1]	0,51 m/s2, K=1,5 m/s2

Attention ! Portez toujours des protections auditives !

Attention ! Le niveau réel de vibrations et de bruit lors de l'utilisation des outils peut différer de la valeur maximale spécifiée en fonction du matériau et de la manière dont l'outil est utilisé. Il est donc nécessaire de déterminer quelles précautions de sécurité sont nécessaires pour protéger l'utilisateur en se basant sur une estimation de l'exposition dans les conditions réelles de fonctionnement (en prenant en considération toutes les étapes du cycle de travail, par exemple lorsque l'outil est éteint ou qu'il tourne au ralenti, en plus du moment du démarrage).

1 Les valeurs déclarées pour les vibrations et le bruit, mesurées selon une méthode d'essai normalisée, peuvent être utilisées pour comparer différents outils entre eux, et pour effectuer une évaluation préliminaire de l'exposition. Les valeurs mesurées ont été déterminées conformément à la norme 60335-2-77:2010.

11 Dépannage

Problème	Cause possible	Action
Le produit ne fonctionne pas.	La pile est à plat.	Vérifiez la batterie Toute réparation doit être effectuée par un électricien habilité.
	Le levier de sécurité est défectueux.	Amenez le produit à un atelier SAV habilité ou autre personnel qualifié pour être contrôlé et réparé.
	Moteur défectueux.	Amenez le produit à un atelier SAV habilité ou autre personnel qualifié pour être contrôlé et réparé.
	La clé de sécurité n'est pas insérée.	Insérez la clé de sécurité.
Le moteur s'arrête en cours d'utilisation.	La pile est à plat.	Chargez la batterie.
	La batterie n'est pas correctement en place.	Mettez la batterie correctement en place.
	La batterie est défectueuse.	Remplacez par une nouvelle batterie du même type.
Performances réduites.	La pile est à plat.	Chargez la batterie.
	La batterie n'est pas complètement chargée.	Chargez la batterie.
	L'herbe est trop haute.	Tondez l'herbe par étapes.
Fortes vibrations.	La lame n'est pas correctement en place.	Vérifiez la lame.
	La lame est bloquée par des corps étrangers.	Dégagez la lame.
	La lame est endommagée.	Remplacez la lame.
Récupération de tonte inadéquate.	Le collecteur est plein.	Videz le collecteur.
	L'ouverture de l'éjecteur est bloquée.	Dégagez l'ouverture de l'éjecteur.
	La hauteur de coupe a été réglée trop basse.	Réglez une hauteur de coupe adéquate.
La pelouse est tondue inégalement.	La lame est émoussée.	Affûtez ou remplacez la lame.
	L'herbe est trop haute.	Tondez l'herbe par étapes.

12 Déclaration de conformité

La présente déclaration de conformité est établie sous la seule responsabilité du fabricant : **Jula AB, Box 363, SE-532 24 Skara, Suède.**

Référence : **024998**

N° de modèle : **LMC4046DGP**

TONDEUSE À BATTERIE

Est conforme aux directives, règlements et normes suivants :

Directive « Machines » 2006/42/CE-- [EN 60335-1:2012+A11+A13+A1+A2+A14, EN 60335-2-77:2010, EN 62233:2008]

CEM 2014/30/EU -- [EN IEC 55014-1:2021, EN IEC 55014-2:2021]

RoHS 2011/65/UE + 2015/863 -- [EN 50581:2012]

Puissance acoustique mesurée sur un matériel représentatif de ce type : **87,7 dB(A)**

Niveau de puissance acoustique garanti : **88 dB(A)**

Procédure d'évaluation de la conformité conformément à 2000/14/CE : **Annex VI**

Nom et adresse de l'organisme notifié concerné :

Intertek Deutschland GmbH

Stangenstrasse 1, 70771 Leinfelden-Echterdingen

NB0905

Ce produit a obtenu le marquage CE en : **-22**

Mattias Lif

BUSINESS AREA MANAGER

Skara **15-11-2022**

Signataire au nom de Jula et habilité à compiler la documentation technique.

Inhoudsopgave

1 Inleiding 91

1.1 Productbeschrijving 91

1.2 Beoogd gebruik 91

1.3 Symbolen 91

1.4 Productoverzicht 92

2 Veiligheid 92

2.1 Veiligheidsdefinities 92

2.2 Veiligheidsinstructies voor gebruik 92

3 Montage 96

3.1 Uitvoeren voor gebruik 96

3.2 Montage van product 96

4 Bevestigen 97

4.1 Accu plaatsen 97

5 Gebruik 97

5.1 Veiligheidssleutel 97

5.2 Het product starten en stoppen 97

5.3 Bediening van het product 97

5.4 Hoogte handgreep aanpassen 97

5.5 Maaihoogte aanpassen 97

5.6 Maaien met grasopvangbak 97

5.7 Grasopvangbak legen 97

5.8 Maaien met mulchkit 98

5.9 Tips voor het grasmaaien 98

6 Onderhoud 98

6.1 Uitvoeren voor het plegen van onderhoud 98

6.2 Product reinigen 98

6.3 Het mes verwijderen en slijpen 98

7 Opslag 98

8 Vervoer 99

9 Verwijdering 99

9.1 Het product afdanken 99

10 Technische gegevens 99

11 Problemen oplossen 100

12 Conformiteitsverklaring 101

1 Inleiding

1.1 Productbeschrijving

Maaier op accu met mulchfunctie, voorwaartse aandrijving en opvangbak.

1.2 Beoogd gebruik

Het product is uitsluitend bedoeld voor huishoudelijk gebruik en is niet geschikt voor commerciële doeleinden. Het product is bedoeld voor het maaien van gazons en grasvelden. Het is niet bedoeld voor gebruik op openbare plaatsen, sportfaciliteiten of in de landbouw.

1.3 Symbolen

	Lees de gebruiksaanwijzing zorgvuldig door en zorg dat u de instructies begrijpt voordat u het product gebruikt. Bewaar de instructies voor eventueel later gebruik.
	WAARSCHUWING!
	Draag gehoorbescherming.
	Draag een veiligheidsbril.
	Draag veiligheidsschoenen.
	Stel het product niet bloot aan regen of vocht.
	Verwijder vóór het onderhoud de veiligheidssleutel.
	Verwijder vóór het onderhoud de accu.
	Verwijder voor gebruik alle voorwerpen die door het product kunnen worden vastgegrepen en weggeslingerd.
	Weggeslingerde voorwerpen kunnen ernstig persoonlijk letsel en/of materiële schade veroorzaken. Houd omstanders, met name kinderen en huisdieren, op minimaal 15 meter van de werkplek.

	Gebruik de machine overdwars op hellingen, niet recht omhoog of naar beneden.
	Scherpe messen – risico op persoonlijk letsel.
	Plaats uw handen of voeten nooit in de buurt van of onder roterende onderdelen.
LWA dB	Gegarandeerd geluidsvermogensniveau.
CE	Dit product is in overeenstemming met de toepasselijke EU-richtlijnen en -verordeningen.
	Recyclen als elektrisch afval.

1.4 Productoverzicht

Afbeelding 1

121. Schakelaar voor aanpassen snelheid
122. Knop voor verlagen/vergrendelen bovenste handgreep
123. Deksel accucompartiment
124. Kap zijuitworp
125. Hendel voor instellen maaihoogte
126. Uitwerpopening
127. Onderste handgreep
128. Opvangbak
129. Startblokkering
130. Veiligheidspal
131. Starthendel
132. Handgreep
133. Mulchkit
134. Beschermkap uitwerpopening
135. Veiligheidssleutel
    A. Klem
    B. Bout
    C. Sluitring
    D. Knopp

2 Veiligheid

2.1 Veiligheidsdefinities

Waarschuwing! Als u deze instructies niet naleeft, bestaat het risico van overlijden of letsel.

Let op! Als u deze instructies niet naleeft, bestaat het risico van schade aan het product, andere materialen of de omgeving.

Opmerking! Informatie die vereist is in een bepaalde situatie.

2.2 Veiligheidsinstructies voor gebruik

Waarschuwing! Het niet naleven van deze instructies kan leiden tot persoonlijk letsel of overlijden.

- Bewaar deze instructies en veiligheidsinstructies voor toekomstig gebruik.
- De term ‘elektrisch gereedschap’ in alle onderstaande waarschuwingen verwijst naar elektrisch gereedschap dat op netvoeding (met snoer) of op een accu werkt (snoerloos).

2.2.1 Werkgebied

- Het werkgebied moet schoon en goed verlicht zijn. Donkere en rommelige werkplekken vergroten het risico op ongevallen en verwondingen.
- Gebruik elektrisch gereedschap niet in explosieve omgevingen, zoals in de buurt van brandbare vloeistoffen, gas of stof. Elektrisch gereedschap veroorzaakt vonken die stof of dampen kunnen doen ontvlammen.
- Houd omstanders, met name kinderen en huisdieren, op een veilige afstand bij het gebruik van elektrisch gereedschap. U kunt gemakkelijk de controle over het product verliezen als u wordt afgeleid.

2.2.2 Elektrische veiligheid

- Vermijd lichaamscontact met geaarde oppervlakken zoals leidingen, radiatoren, fornuizen en koelkasten. Er is een verhoogd risico op een elektrische schok als uw lichaam geaard is.
- Stel elektrisch gereedschap niet bloot aan regen of vocht. Het binnendringen van water in een elektrisch apparaat verhoogt het risico op een elektrische schok.

2.2.3 Persoonlijke veiligheid

- Wees alert. Wees altijd voorzichtig en gebruik uw gezond verstand bij het werken met elektrisch gereedschap. Gebruik nooit elektrisch gereedschap als u vermoeid bent of als u onder invloed bent van drugs, alcohol of geneesmiddelen. Bedenk dat een enkele moment van onoplettendheid of nalatigheid kan leiden tot ernstig persoonlijk letsel.
- Gebruik persoonlijke beschermingsmiddelen. Draag een veiligheidsbril. Afhankelijk van het soort gereedschap en het gebruik, beperken beschermingsmiddelen, zoals een stofmasker, antislipveiligheidsschoenen, een veiligheidshelm en gehoorbescherming, de kans op persoonlijk letsel.
- Voorkom onbedoeld inschakelen. Controleer of de aan/uit-schakelaar in de UIT-positie staat voordat u de stekker in het stopcontact steekt, de accu aansluit of het elektrische gereedschap optilt of draagt. Als u elektrisch gereedschap draagt met uw vinger aan de schakelaar, of een gereedschap aansluit op de netvoeding terwijl de schakelaar in de AAN-positie staat, vergroot u het risico op ongelukken en letsel.
- Verwijder eventuele stelsleutels en dergelijke voordat u het product start. Afstelsleutels en dergelijke die nog bevestigd zitten op een draaiend onderdeel van het elektrische gereedschap, kunnen persoonlijk letsel veroorzaken.
- Reik niet te ver. Zorg altijd dat u stevig staat en in goede balans. Dit zorgt voor een betere controle over het elektrisch gereedschap in onverwachte situaties.
- Draag geschikte kleding. Draag geen loszittende kleding of sieraden. Houd uw haar, kleding en handschoenen uit de buurt van bewegende delen. Loszittende kleding, sieraden en lang haar kunnen vast komen te zitten in bewegende delen.
- Controleer of de opvangbak correct is geïnstalleerd en werkt.

2.2.4 Gebruik en onderhoud

- Forceer het elektrisch gereedschap niet. Gebruik het juiste gereedschap voor de uit te voeren werkzaamheden. Elektrisch gereedschap werkt beter en is veiliger als het wordt gebruikt op de spanning waarvoor het is ontworpen.
- Gebruik elektrisch gereedschap niet als het niet kan worden in- en uitgeschakeld met behulp van de aan/uit-schakelaar. Elektrisch gereedschap waarvan de aan/uit-schakelaar niet functioneert, is gevaarlijk en moet worden gerepareerd.
- Trek de stekker uit het stopcontact en/of verwijder de accu voordat u aanpassingen doorvoert, accessoires omwisselt of het gereedschap opbergt. Deze veiligheidsmaatregelen beperken het risico op het onbedoeld inschakelen van het elektrische gereedschap.
- Elektrisch gereedschap dat niet wordt gebruikt, moet buiten het bereik van kinderen worden opgeborgen. Laat nooit kinderen of personen die niet bekend zijn met het elektrische gereedschap of deze instructies niet hebben gelezen gebruikmaken van het gereedschap. Elektrisch gereedschap is gevaarlijk als het wordt gebruikt door onervaren personen.
- Onderhoud en zorg goed voor elektrisch gereedschap. Controleer voor gebruik of de bewegende delen goed zijn afgesteld, niet vastlopen en of er geen onderdelen beschadigd zijn. Controleer op andere factoren die de functionaliteit van het product kunnen beïnvloeden. Laat het product repareren voordat u het opnieuw gebruikt. Veel ongelukken worden veroorzaakt door gebrekkig onderhoud van elektrisch gereedschap.
- Houd snijdend gereedschap scherp en schoon. Snijgereedschap dat op de juiste wijze wordt onderhouden en scherpe snijvlakken heeft, loopt minder snel vast en is gemakkelijker onder controle te houden.
- Gebruik elektrisch gereedschap, accessoires, bits, enz. in overeenstemming met deze instructies, met inachtneming van de actuele arbeidsomstandigheden en de uit te voeren taak. Het kan gevaarlijk zijn om elektrisch gereedschap te gebruiken voor een ander doeleinde dan het doeleinde waarvoor het is ontworpen.
- Gebruik het product niet als een handgreep of veiligheidsvoorziening gedemonteerd of beschadigd is. Haal het product niet uit elkaar en probeer het niet te wijzigen of te repareren – risico op persoonlijk letsel en/of materiële schade.
- Houd het werkgebied in de gaten op mogelijke risico's die u mogelijk niet opmerkt tijdens het gebruik van het product.
- Gebruik het product niet wanneer er andere personen, vooral kinderen, of huisdieren in de buurt zijn.
- Wees voorzichtig bij het werken op hellingen.
- Zorg dat u altijd stevig staat en goed in balans bent, en loop langzaam.
- Gebruik de machine overdwars op hellingen, niet recht omhoog of naar beneden.
- Wees zeer voorzichtig bij het veranderen van richting – kans op struikelen.
- Gebruik het apparaat niet op extreem steile hellingen.

- Wees extra voorzichtig als u achteruit loopt of het product naar u toe trekt.
- Het product niet kantelen bij het starten van de motor.
- Ga op veilige afstand achter de handgreep staan.
- Houd handen en voeten uit de buurt van bewegende delen bij het starten van de motor.
- Schakel het product uit voordat u het kantelt en voordat u het verplaatst, bijvoorbeeld van en naar het gazon of over paden.
- Steek geen grindpaden over terwijl de motor draait – gevaar voor wegvliegende stenen.
- Schakel het product uit en wacht totdat alle bewegende delen volledig tot stilstand zijn gekomen voordat u het product optilt of draagt.
- Schakel het product uit en wacht totdat alle bewegende delen volledig tot stilstand zijn gekomen voordat u de maaihoogte aanpast.
- Open nooit de uitwerpklep als de motor draait.
- Schakel het product uit en wacht totdat alle bewegende delen volledig tot stilstand zijn gekomen voordat u de opvangbak verwijdert. Plaats de opvangbak na het legen direct terug.
- Vermijd, indien mogelijk, het maaien van nat gras.
- Gebruik het product niet in explosieve omgevingen, bijvoorbeeld in de buurt van brandbare vloeistoffen, gas of stof. Het product veroorzaakt vonken, die stof en dampen kunnen doen ontbranden.
- Gebruik het product met de nodige voorzichtigheid. Ga niet rennen met het product.
- Voorkom dat uw vingers klem komen te zitten tussen de messen en de vaste onderdelen van het product – risico op ernstig persoonlijk letsel.
- Maai geen natte ondergrond, in de buurt van beken/sloten of steile hellingen – risico op verlies aan controle.
- Gebruik het product niet om struiken, kruipplanten of vegetatie op daken of balkons te snoeien, om afval van paden te verwijderen of om twijgen te snoeien – risico op ernstig persoonlijk letsel.
- Gebruik het product niet om onregelmatigheden in het gazon, zoals molshopen, te egaliseren.
- Gebruik het product niet om andere producten aan te sturen.

2.2.5 Gebruik en omgang met producten met accu's

- Laad de accu uitsluitend op met de door de fabrikant aanbevolen oplader. Een lader die bedoeld is voor het ene type accu kan bij gebruik met een ander type accu brandgevaar opleveren.
- Gebruik alleen door de fabrikant aanbevolen accu's. Het gebruik van andere accu's kan leiden tot risico op persoonlijk letsel en/of brand.
- Wanneer de accu niet in gebruik is, houd deze dan uit de buurt van metalen voorwerpen zoals paperclips, munten, sleutels, spijkers, schroeven en andere kleine metalen voorwerpen die kortsluiting in de accupolen kan veroorzaken. Bij kortsluiting komen grote hoeveelheden energie vrij en kan brand en/of ernstig persoonlijk letsel ontstaan.
- Als de accu niet voorzichtig wordt gehanteerd, kan er vloeistof uit de accu lekken. Vermijd contact met accuvloeistof. Als u accuvloeistof op uw huid krijgt, spoel deze dan onmiddellijk af met voldoende zoet water. Als er accuvloeistof in uw ogen komt, spoel dan onmiddellijk gedurende minimaal 10 minuten met water en raadpleeg vervolgens een arts. Vloeistof die uit de accu lekt, kan irritatie of brandwonden veroorzaken.
- Lees alle instructies en veiligheidsinstructies van de lader en/of accu.

2.2.6 Service en onderhoud

- Het elektrische gereedschap mag uitsluitend worden onderhouden door gekwalificeerd personeel dat gebruik maakt van identieke reserveonderdelen. Zo weet u zeker dat het elektrische gereedschap veilig blijft.

2.2.7 Aanvullende veiligheidsinstructies

- Lees vóór gebruik alle waarschuwingen, veiligheidsinstructies en andere instructies zorgvuldig door en maak uzelf vertrouwd met de bedieningselementen van het product en hoe u deze moet gebruiken, hun toepassingen, limieten en potentiële risico's. Het wordt aanbevolen om een geschikte opleiding te volgen.
- Het product is niet bedoeld voor gebruik door personen (kinderen of volwassenen) met een functionele stoornis, of door personen die niet genoeg ervaring of kennis hebben met of over het gebruik ervan, tenzij ze instructies hebben gehad over het gebruik van het product van iemand die verantwoordelijk is voor hun veiligheid. Houd toezicht op kinderen om te voorkomen dat ze met het product gaan spelen.

- Schakel het product uit en verwijder de accu in de volgende situaties.
- Voordat u het product onbeheerd achterlaat.
- Voordat u het product controleert, afstelt, schoonmaakt of andere werkzaamheden uitvoert.
- Als het product abnormaal begint te trillen.
- Inspecteer zorgvuldig het gebied waar het product zal worden gebruikt en verwijder eventuele vreemde voorwerpen die vast kunnen komen te zitten en door het product kunnen worden weggeslingerd. Weggeslingerde voorwerpen kunnen ernstig persoonlijk letsel en/of materiële schade veroorzaken.
- Schakel het product uit en wacht tot alle bewegende delen volledig tot stilstand zijn gekomen voordat u het neerlegt.
- Schakel het product uit voordat u het vervoert.
- Gebruik het product niet als een handgreep of veiligheidsvoorziening gedemonteerd of beschadigd is. Gebruik het product niet als het niet volledig gemonteerd is.
- Haal het product niet uit elkaar en probeer het niet te wijzigen of te repareren. Hierdoor vervalt de garantie en bestaat er kans op persoonlijk letsel en/of materiële schade.
- Gebruik alleen door de fabrikant aanbevolen reserveonderdelen. Verwijder de accu vóór het vervangen van accessoires en/of reserveonderdelen. Monteer accessoires en/of reserveonderdelen volgens de instructies van de fabrikant.
- Na een botsing met een voorwerp. Controleer het product en laat eventuele beschadigingen repareren voordat u het opnieuw gebruikt.
- Als de product abnormaal begint te trillen. Controleer vóór gebruik altijd of het mes, de bevestiging van het mes en de snijeenheid geen tekenen van slijtage of beschadiging vertonen. Vervang altijd de complete set messen inclusief bevestiging als deze versleten of beschadigd zijn, om onbalans te voorkomen. Controleer of de veiligheids- en waarschuwingslabels op het product intact en leesbaar zijn. Vervang eventuele labels die onleesbaar zijn of verloren zijn gegaan.

2.2.8 Veiligheidsinstructies

- Gebruik het product alleen bij daglicht of bij goed kunstlicht.
- Draag een veiligheidsbril, gehoorbescherming, veiligheidshandschoenen, antislipveiligheidsschoenen en een stevige lange broek.
- Draag geen loszittende kleding, sieraden of horloges die verstrikt kunnen raken in bewegende delen. Gebruik het product niet op blote voeten of met open schoenen.
- Reik niet te ver. Zorg altijd dat u stevig staat en in goede balans. Gebruik het product alleen op een vlakke, stabiele ondergrond.
- Zorg dat u niet uitglijdt of valt, vooral als u achteruit loopt.
- Ga niet rennen met het product.
- Controleer of de aan/uit-schakelaar in de UIT-positie staat voordat u de accu plaatst. De aan/uit-schakelaar en het slot mogen niet vergrendeld zijn.
- Controleer vóór gebruik altijd of alle schroefverbindingen en andere verbindingen goed zijn vastgedraaid, of alle veiligheidsvoorzieningen op hun plaats zitten en werken, en of bewegende delen niet vastlopen.
- Demonteer of wijzig nooit de veiligheidsvoorzieningen op het product.
- Gebruik het product niet als het beschadigd is, of als alle veiligheidsvoorzieningen niet zijn aangebracht of niet goed functioneren. Vervang beschadigde of versleten onderdelen.
- Gebruik het product niet in een explosieve omgeving, b.v. in de buurt van ontvlambare vloeistoffen, gas of stof – risico op brand en/of explosie.
- Het product produceert tijdens gebruik een elektromagnetisch veld. Dit veld kan in sommige omstandigheden actieve of passieve medische implantaten beïnvloeden. Als u een medisch implantaat heeft, dient u uw arts en/of de fabrikant van het medische implantaat te raadplegen voordat u het product gebruikt, om het risico op ernstig of fataal persoonlijk letsel te verminderen.

2.2.9 Veiligheidsinstructies voor lithium-ion accu's

- Maak de accu niet open – risico op kortsluiting.
- Houd accu's uit de buurt van water, vocht en warmtebronnen zoals direct zonlicht – explosiegevaar.
- Bij verkeerd gebruik of beschadiging kan de accu dampen afgeven. Dergelijke dampen kunnen het ademhalingssysteem irriteren. Adem frisse lucht in. Zoek medische hulp als de klacht aanhoudt.
- Gebruik alleen accu's van het door de fabrikant aanbevolen type, met de spanning die staat vermeld op het typeplaatje op het product. Het gebruik van andere accu's kan leiden tot risico op brand, explosie, persoonlijk letsel en/of materiële schade.

- De accuspanning moet overeenkomen met de laadspanning, anders bestaat er gevaar voor brand en/of explosie.
- Laad de accu uitsluitend op met de door de fabrikant aanbevolen oplader. Het opladen van andere accu's kan leiden tot een risico op persoonlijk letsel en/of brand.
- Probeer de accu nooit te openen.
  Houd de accu uit de buurt van scherpe voorwerpen en metalen voorwerpen en stel deze niet bloot aan stoten of slagen – risico op kortsluiting, brand, explosie en/of persoonlijk letsel.
- Lees alle instructies en veiligheidsinstructies van de lader en/of accu.

2.2.10 Risico op brand en/of explosie

- Gebruik geen beschadigde, defecte of vervormde accu's. Probeer de accu nooit te openen en stel de accu niet bloot aan stoten en slagen.
- Laad de accu nooit op in de buurt van zuur en/of brandbaar gas of andere stoffen.
- Stel accu's niet bloot aan hitte of open vuur.
- Laad de accu niet op bij temperaturen onder de 10°C of boven de 40°C, dit kan de accu beschadigen.
- Stel de accu niet gedurende lange perioden bloot aan hoge temperaturen of fel zonlicht.
- Bij langdurig gebruik wordt de accu heet. Laat de accu voor het opladen eerst afkoelen.
- Sluit de accupolen niet kort.
- De accu moet vóór transport of opslag en voordat de accu wordt weggegooid worden verpakt in een plastic zak of doos, of de accupolen moeten worden afgedicht.

2.2.11 Resterende risico's

- Zelfs als de juiste veiligheidsvoorschriften worden nageleefd en veiligheidsvoorzieningen worden gebruikt, is het onmogelijk om alle risico's uit te sluiten.
  De volgende risico's blijven bestaan:
- Risico op snijwonden.
- Risico op gehoorbeschadiging.
- Langdurig gebruik zonder gehoorbescherming kan het risico op gehoorbeschadiging met zich meebrengen. Draag gehoorbescherming.
- Er bestaat risico op persoonlijk letsel als gevolg van trillingen bij langdurig en/of onjuist gebruik.
- Het vermoeden bestaat dat bij langdurig gebruik trillingen problemen met de bloedsomloop in de handen en armen of het syndroom van Raynaud (witte vingers) kan veroorzaken. Stop het werk onmiddellijk en zoek medische hulp als u gevoelloosheid, jeuk, tintelingen of pijn ervaart, of als uw huid van kleur verandert. Beperk het risico op letsel als gevolg van trillingen door het gereedschap correct te onderhouden, uw handen warm te houden en pauzes te nemen.
- Zelfs als het product volgens de instructies wordt gebruikt, is het onmogelijk om alle risicofactoren uit te sluiten.

3 Montage

3.1 Uitvoeren voor gebruik

⚠ **Waarschuwing!** Laat kinderen niet met het verpakkingsmateriaal spelen. Houd plastic zakken, plastic folie en kleine onderdelen buiten het bereik van kinderen – gevaar voor verstikking.

- Haal alle onderdelen uit de verpakking.
- Verwijder al het verpakkingsmateriaal en eventuele transportbescherming.
- Controleer of er geen onderdelen ontbreken.
- Inspecteer het product en de accessoires op schade.
- Bewaar de verpakking, indien mogelijk, totdat de garantie is verlopen.

3.2 Montage van product

1. Pak het product en alle accessoires uit en controleer of alle onderdelen aanwezig zijn.
2. Bevestig de onderste handgreep op de maaier met de plastic knop. Zorg dat de kabels niet in de weg zitten. (Afbeelding 2)
3. Monteer de bovenste handgreep aan de onderste met behulp van de plastic knop, ring en bout aan beide zijden (B,C,D). (Afbeelding 2)
4. Gebruik de kabelclip om de kabels aan de handgreep vast te maken (A). (Afbeelding 2)
5. Monteer de grasopvangbak (A). (Afbeelding 3)
6. Maaien met grasopvangbak: Til de uitwerpklep met één hand op en haak de grasopvangbak vast (B). (Afbeelding 3)

7 Maaien met zijuitworp: Til de uitwerpklep omhoog en monteer de beschermkap voor de uitwerpopening. (Afbeelding 4)

Opmerking! Verwijder de grasopvangbak, indien aanwezig, en monteer de mulchkit.

4 Bevestigen

4.1 Accu plaatsen

- Open de deksel van het accucompartiment. Plaats een of twee accu's in het compartiment. De grasmaaier werkt op slechts één accu. (Afbeelding 5)

Opmerking! De grasmaaier detecteert wanneer een van de accu's leeg is en schakelt automatisch over naar de andere.

5 Gebruik

5.1 Veiligheidssleutel

- Het product kan alleen worden gestart als de veiligheidssleutel is geplaatst. Verwijder na gebruik de veiligheidssleutel uit het product. (Afbeelding 6)

5.2 Het product starten en stoppen

Waarschuwing! Het mes blijft nog korte tijd bewegen nadat de starthendel wordt losgelaten.

1. Druk de veiligheidspal in en houd deze vast (A). (Afbeelding 7)
2. Druk op de startblokkering. De motor start (B). (Afbeelding 7).
3. Laat de startblokkering los om uit te schakelen.

5.3 Bediening van het product

1. Druk de starthendel tegen de handgreep (A). (Afbeelding 8)
2. Pas de snelheid aan met de schakelaar (B). (Afbeelding 8)

5.4 Hoogte handgreep aanpassen

- De handgreep kan op drie verschillende hoogtes worden ingesteld. Gebruik de meest geschikte hoogte. (Afbeelding 9)

5.5 Maaihoogte aanpassen

Waarschuwing! Schakel het product uit en verwijder de veiligheidssleutel voordat u de maaihoogte aanpast.

1. Zet de instelhendel voor de maaihoogte in de gewenste stand. (Afbeelding 10)
2. Zorg dat de hendel op zijn plaats klikt in een van de sleuven.

5.6 Maaien met grasopvangbak

Waarschuwing! Schakel het product uit, wacht tot alle bewegende delen volledig tot stilstand zijn gekomen en verwijder de veiligheidssleutel voordat u de grasopvangbak verwijdert.

De grasopvangbak beschikt over een niveau-indicator. Het wordt opengehouden door de luchtstroom die door het product wordt geproduceerd tijdens het gebruik. Wanneer de klep tijdens het maaien sluit betekent dit dat de grasopvangbak vol is en geleegd moet worden. Controleer of de opening onder de klep schoon is en lucht doorlaat, anders werkt de niveau-indicator niet goed. Maak de grasopvangbak leeg als er grasmaaisel op de grond blijft liggen.

5.7 Grasopvangbak legen

1. Til voor het verwijderen van de grasopvangbak de klep met één hand op, pak met de andere hand de handgreep van de grasopvangbak vast en til de grasopvangbak eruit.
2. Wanneer de grasopvangbak wordt verwijderd, valt de klep naar beneden en bedekt de uitwerpopening.
3. Als er nog gras in de opening zit, trek de grasmaaier dan ongeveer 1 meter naar achteren om het starten van de motor te vergemakkelijken.
4. Maak het maaidek of het mes nooit schoon met uw handen of voeten; gebruik een borstel of ander geschikt gereedschap. Maak de grasopvangbak goed schoon nadat deze is gebruikt, vooral het luchtrooster.
5. Til de uitwerpklep met één hand op en haak met de andere hand de grasopvangbak van bovenaf vast. Monteer de grasopvangbak alleen als het product uitgeschakeld is en de bewegende delen niet bewegen.

5.8 Maaien met mulchkit

Bij gebruik van de mulchkit wordt het gras versnipperd en over het gazon verspreid. Het is niet nodig om het gras op te vangen en af te voeren.

- Om de mulchkit te gebruiken, verwijdert u de grasopvangbak, steekt u de adapter voor de mulchkit in de uitwerpopening en sluit u de uitwerper (A,B). (Afbeelding 11)

Opmerking! De mulchkit mag alleen worden gebruikt als het gras relatief kort is.

5.9 Tips voor het grasmaaien

- Een gazon bestaat vaak uit verschillende soorten gras. Door regelmatig het gras te maaien krijgt het gras sterke wortels en vormt zich een dikker en dichter gazon.
- De normale hoogte voor een gazon is ongeveer 4-5 cm. Maai niet meer dan ongeveer 1/3 van de hoogte in één keer, d.w.z. van 7-8 cm tot normale hoogte.
- Maai het gazon niet korter dan 4 cm, hierdoor kan het uitdrogen.
- Maai hoog gras in stappen.
- Overlap elke baan een beetje tijdens het maaien.
- Vermijd, indien mogelijk, het maaien van nat gras. Maai het gras als het droog is.
- Wees zeer voorzichtig bij het veranderen van richting op hellingen. Zorg altijd dat u stevig staat en in goede balans. Gebruik de machine overdwars op hellingen, niet recht omhoog of naar beneden.
- Maai geen hellingen met een hellingshoek van meer dan 15° – risico op persoonlijk letsel.

6 Onderhoud

6.1 Uitvoeren voor het plegen van onderhoud

1. Accu verwijderen.
2. Grasopvangbak verwijderen.

6.2 Product reinigen

⚠ **Waarschuwing!** Giet of spoel geen water op of over het product.

⚠ **Let op!** Gebruik geen schoonmaakmiddelen of oplosmiddelen. Hierdoor kunnen de plastic onderdelen van het product beschadigd raken.

- Maak het product na gebruik schoon met een borstel.
- Verwijder het resterende gras onder het maaidek voorzichtig met een houten stok of iets dergelijks.
- Houd de ventilatieopeningen vrij van stof en vuil.
- Maak de behuizing van de motor schoon met een vochtige doek. Veeg de behuizing van de motor helemaal schoon.
- Controleer de conditie van het mes.
- De grasopvangbak kan worden afgespoeld met water wanneer deze uit de grasmaaier is gehaald.

6.3 Het mes verwijderen en slijpen

⚠ **Waarschuwing!** Verwijder de accu uit de maaier voor het uitvoeren van onderhouds- of schoonmaakactiviteiten.

Wanneer het mes bot wordt, moet het worden verwijderd en geslepen.

1. Maak de moer los waarmee het mes vastzit. (Afbeelding 12)
2. Maak het mes vrij en maak de contactoppervlakken zorgvuldig schoon. Als het mes erg versleten is, moet het door een nieuw exemplaar worden vervangen.
3. Slijp het mes.
4. Monteer het mes op de grasmaaier en draai de moer stevig vast.
5. Gebruik alleen door de fabrikant aanbevolen reserveonderdelen.

7 Opslag

⚠ **Waarschuwing!** Verwijder de veiligheidssleutel voordat de maaier opbergt.

⚠ **Let op!** Breng geen remvloeistof, benzine, producten op oliebasis, kruipolie e.d. in contact met de kunststof onderdelen.

- Bewaar de grasmaaier op een droge en vorstvrije plaats (10-25°C).
- Bewaar de accu en de grasmaaier afzonderlijk.
- Laad de accu op voordat u deze opbergt, zeker als u van plan bent deze enige tijd niet te gaan gebruiken.
- Bewaar de grasmaaier uit de buurt van bijtende stoffen, zoals zout en kunstmest.

8 Vervoer

Waarschuwing! Verwijder de accu voordat u de grasmaaier gaat vervoeren.

1. Maak de twee snelkoppelingen los en klap de bovenste handgreep naar beneden.
2. Gebruik de draaggreep om de grasmaaier te vervoeren.

9 Verwijdering

9.1 Het product afdanken

- Zorg ervoor dat u de plaatselijke regelgeving in acht neemt wanneer u het product afdankt. Het product niet verbranden.

10 Technische gegevens

Specificatie	Waarde
Nominale spanning	40
Accucapaciteit	4 Ah
Type accu	Li-ion
Snelheid	2900–3300 omw./min.
Beschermingsklasse	IPX4
Maaibreedte	46 cm
Opvangbak	55 l
Hoogte-instelling	25–80 mm
Gewicht	26 kg
Geluidsdrukniveau, LpA	76,3 dB(A), K=3 dB
Gemeten geluidsvermogensniveau, LwA	87,7 dB(A), K=0.3 dB
Gegarandeerd geluidsvermogensniveau, LwA	88 dB(A)
Trillingsniveau[1]	0,51 m/s2, K=1,5 m/s^2

Waarschuwing! Draag altijd gehoorbescherming!

Waarschuwing! Het reële trillings- en geluidsniveau bij het gebruik van gereedschap kan verschillen van de vermelde maximumwaarde, afhankelijk van de gebruikswijze van het gereedschap en het betreffende materiaal. Daarom moet worden bepaald welke veiligheidsmaatregelen nodig zijn ter bescherming van de gebruiker, op basis van een schatting van de blootstelling onder reële werkomstandigheden (rekening houdend met alle fasen van de werkcyclus, bijv. de tijd dat het gereedschap is uitgeschakeld en stationair draait, in aanvulling op de opstarttijd).

1 De opgegeven waarden voor trillingen en geluid, die zijn gemeten overeenkomstig gestandaardiseerde testmethoden, kunnen worden gebruikt voor het vergelijken van verschillende gereedschappen met elkaar en voor een voorlopige beoordeling van de blootstelling. De meetwaarden zijn vastgesteld conform EN 60335-2-77:2010.

11 Problemen oplossen

Probleem	Mogelijke oorzaak	Actie
Het product gaat niet aan.	De accu is leeg.	Controleer de accu. Reparaties moeten worden uitgevoerd door een erkende vakman.
	De veiligheidspal is defect.	Breng het product naar een erkend servicecentrum of andere vakman om het te laten controleren en repareren.
	Motor is defect.	Breng het product naar een erkend servicecentrum of andere vakman om het te laten controleren en repareren.
	De veiligheidssleutel is niet geplaatst.	Plaats de veiligheidssleutel.
De motor stopt tijdens gebruik.	De accu is leeg.	Laad de accu op.
	De accu is niet op de juiste wijze geplaatst.	Plaats de accu op de juiste wijze.
	De accu is defect.	Vervang door een nieuwe accu van hetzelfde type.
Verminderde prestaties.	De accu is leeg.	Laad de accu op.
	De accu is niet volledig opgeladen.	Laad de accu op.
	Het gras is te hoog.	Maai in stappen.
Zware trillingen.	Het mes is niet goed gemonteerd.	Controleer het mes.
	Het mes wordt geblokkeerd door een vreemd voorwerp.	Verwijder de blokkade van het mes.
	Het mes is beschadigd.	Vervang het mes.
Gras wordt onvoldoende opgevangen.	Grasopvangbak is vol.	Maak de grasopvangbak leeg.
	De uitwerpopening wordt geblokkeerd.	Maak de uitwerpopening vrij.
	De maaihoogte is te laag ingesteld.	Stel de maaihoogte in op een geschikte maaihoogte.
Het gazon wordt ongelijkmatig gemaaid.	Het mes is bot.	Slijp of vervang het mes.
	Het gras is te hoog.	Maai in stappen.

12 Conformiteitsverklaring

Deze conformiteitsverklaring wordt verstrekt onder volledige verantwoordelijkheid van de fabrikant: **Jula AB, Box 363, SE-532 24 Skara, Zweden.**

Artikelnummer: **024998**

Modelnr.: **LMC4046DGP**

ACCU GRASMAAIER

Voldoet aan de volgende richtlijnen, voorschriften en normen:

MD 2006/42/EC -- [EN 60335-1:2012+A11+A13+A1+A2+A14, EN 60335-2-77:2010, EN 62233:2008]

EMC 2014/30/EU -- [EN IEC 55014-1:2021, EN IEC 55014-2:2021]

RoHS 2011/65/EU + 2015/863 -- [EN 50581:2012]

Gemeten geluidsvermogensniveau aan uitrusting die representatief is voor dit type: **87,7 dB(A)**

Gegarandeerd geluidsvermogensniveau: **88 dB(A)**

Conformiteitsbeoordelingsprocedure volgens 2000/14/EG: **Bijlage VI**

Naam en adres van de betrokken aangemelde instantie:

Intertek Deutschland GmbH

Stangenstrasse 1, 70771 Leinfelden-Echterdingen

NB0905

Dit product heeft de CE-markering ontvangen in het jaar: **-22**

Mattias Lif

BUSINESS AREA MANAGER

Skara **15-11-2022**

Ondertekenaar namens Jula en gemachtigd om technische documentatie samen te stellen.

www.jula.com

024998
2026-10-20