021647

PLUNGE SAW

OPERATING INSTRUCTIONS - Original instructions

SV SÄNKSÅG
BRUKSANVISNING
Översättning av originalinstruktioner

NO DYKKSAG
BETJENINGSANVISNINGER
Oversettelse av originalinstruksjonene

DA DYKSAV
BETJENINGSVEJLEDNING
Oversættelse af den originale vejledning

PL ZAGŁĘBIARKA
INSTRUKCJA OBSŁUGI
Przekład instrukcji oryginalnej

DE TAUCHSÄGE
BEDIENUNGSANLEITUNG
Übersetzung der Originalanleitung

FI KÄYTTÖOHJE
KÄYTTÖOHJE
Alkuperäisten ohjeiden käännös

FR SCIE PLONGEANTE
INSTRUCTIONS D'UTILISATION
Traduction des instructions d'origine

NL INVALCIRKELZAAG
BEDIENINGSINSTRUCTIES
Vertaling van de originele instructies

Jula AB förbehåller sig rätten att göra ändringar på produkten. Jula AB innehar upphovsrätten till denna dokumentation. Det är inte tillåtet att modifiera eller ändra denna dokumentation på något sätt och bruksanvisningen ska skrivas ut och användas som den är i förhållande till produkten. Se Julas webbplats för den senaste versionen av bruksanvisningen.

Jula AB forbeholder seg retten til å endre produktet. Jula AB innehar opphavsretten til denne dokumentasjonen. Det er ikke tillatt å modifisere eller endre denne dokumentasjonen på noen som helst måte, og håndboken skal trykkes og brukes som den er i forhold til produktet. For siste versjon av betjeningsanvisningene, se Julas nettsider.

Jula AB forbeholder sig retten til at ændre produktet. Jula AB har ophavsretten til denne dokumentation. Det er ikke tilladt at modificere eller ændre denne dokumentation på nogen måde, og manualen skal printes og bruges som den er i forhold til produktet. For den seneste version af betjeningsvejledningen, se Julas hjemmeside.

Jula AB zastrzega sobie prawo do wprowadzania zmian w produkcie. Jula AB zastrzega sobie prawa autorskie do niniejszej dokumentacji. Dokumentacji nie wolno w żaden sposób modyfikować ani zmieniać, a instrukcję należy drukować i używać ją w odniesieniu do produktu w stanie niezmienionym. Najnowszą wersję instrukcji obsługi można znaleźć na stronie internetowej Jula.

Jula AB reserves the right to make changes to the product. Jula AB claims copyright on this documentation. It is not allowed to modify or alter this documentation in any way and the manual shall be printed and used as it is in relation to the product. For the latest version of operating instructions, refer to the Jula website.

Jula AB behält sich das Recht vor, Änderungen am Produkt vorzunehmen. Jula AB beansprucht die Urheberrechte an dieser Dokumentation. Es ist nicht zulässig, diese Dokumentation in irgendeiner Weise zu verändern oder umzugestalten. Die Anleitung muss gedruckt und so verwendet werden, wie sie in Bezug zum Produkt steht. Die aktuellste Version der Bedienungsanleitung finden Sie auf der Website von Jula.

Jula AB pidättää oikeuden tehdä tuotteeseen muutoksia. Jula AB:llä on tämän dokumentaation tekijänoikeus. Tätä dokumentaatiota ei saa muuttaa millään tavalla ja käyttöopas on tulostettava ja sitä on käytettävä sellaisena kuin se on tämän tuotteen kanssa. Käyttöohjeiden uusin versio löytyy Julan verkkosivustolta.

Jula AB se réserve le droit d'apporter des modifications au produit. Jula AB revendique les droits d'auteur sur cette documentation. Il est interdit de modifier ou d'altérer cette documentation de quelque manière que ce soit et le manuel doit être imprimé et utilisé tel quel en relation avec le produit. Pour obtenir la dernière version des instructions d'utilisation, consultez le site Web de Jula.

Jula AB behoudt zich het recht voor om wijzigingen aan het product aan te brengen. Jula AB claimt het copyright op deze documentatie. Het is niet toegestaan om deze documentatie op welke manier dan ook te wijzigen of te veranderen. De handleiding moet worden afgedrukt en gebruikt zoals deze in relatie tot het product staat. Raadpleeg de Jula-website voor de laatste versie van de bedieningsinstructies.

WWW.JULA.COM

© JULA AB 2025-11-28

JULA AB
BOX 363, 532 24 SKARA, SWEDEN

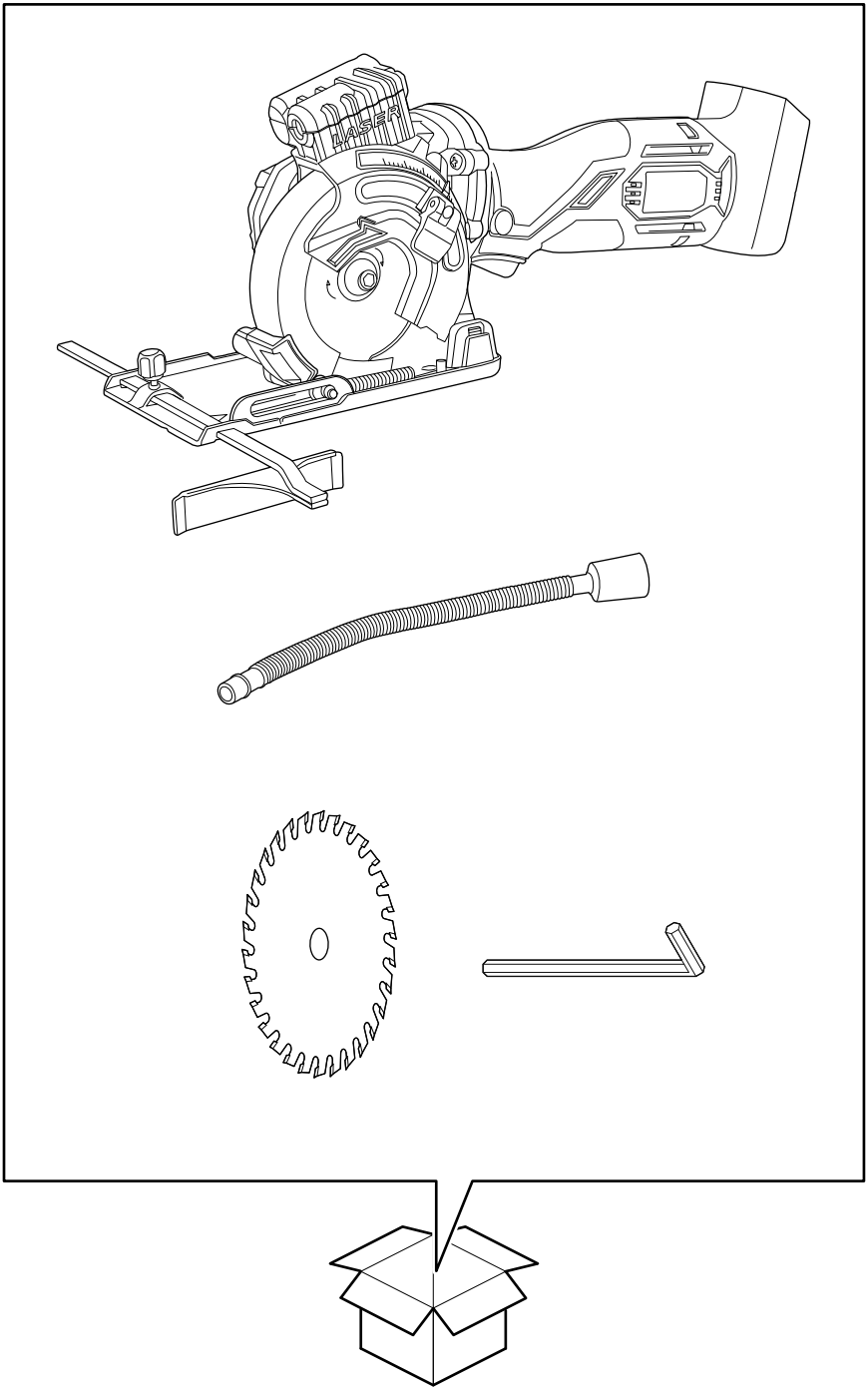
LASER

1

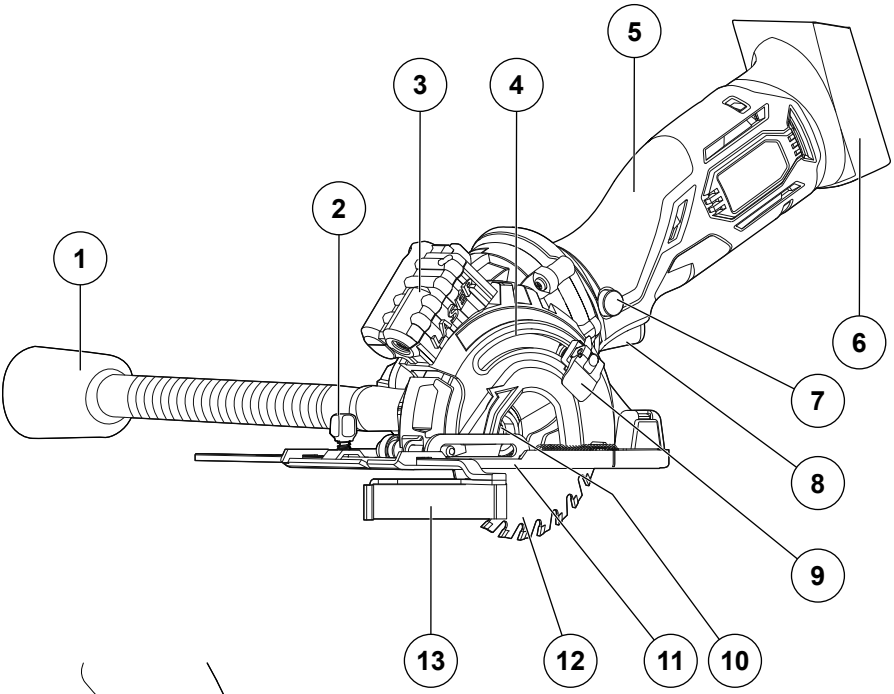

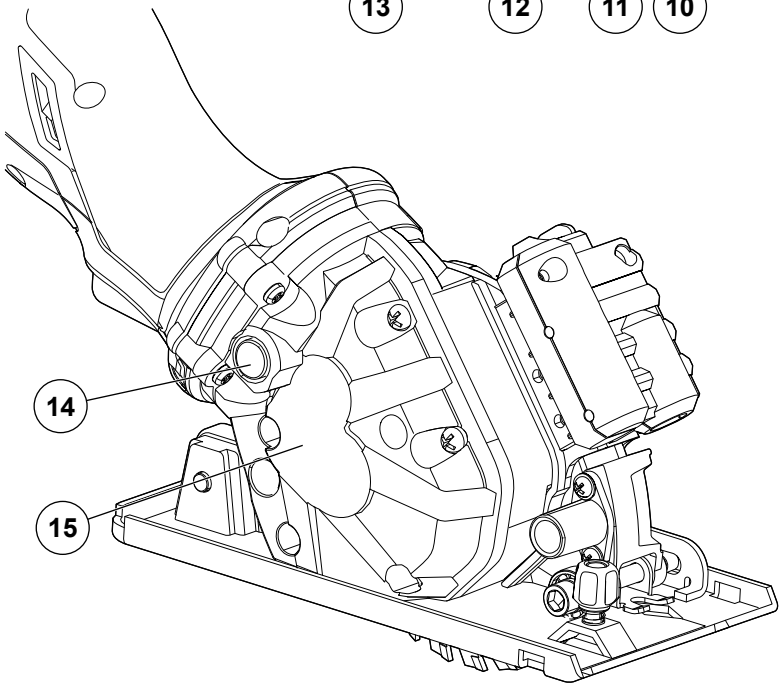

2

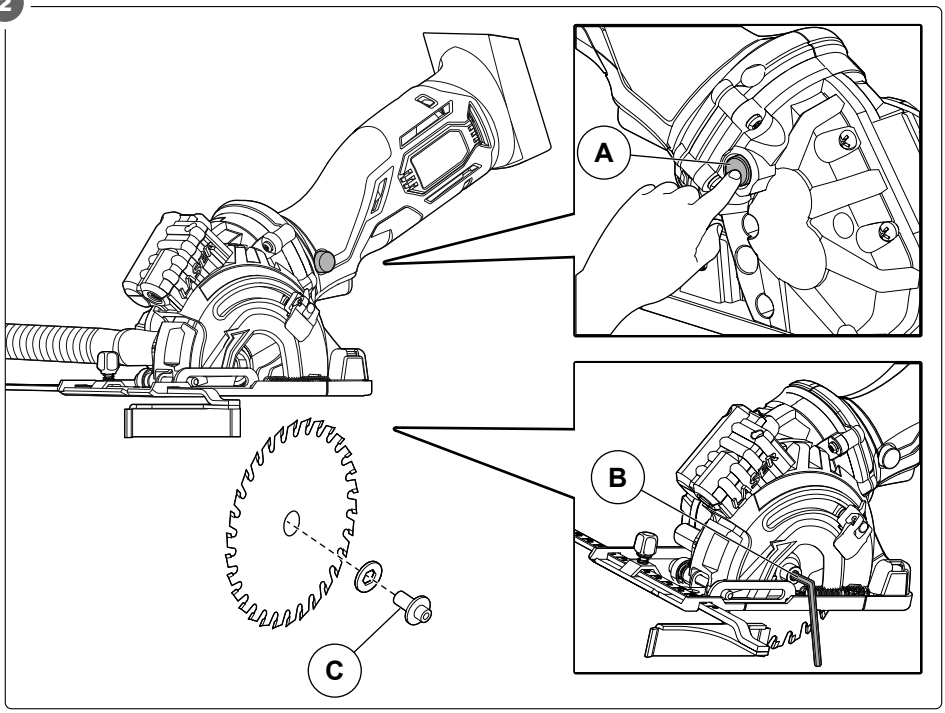

3

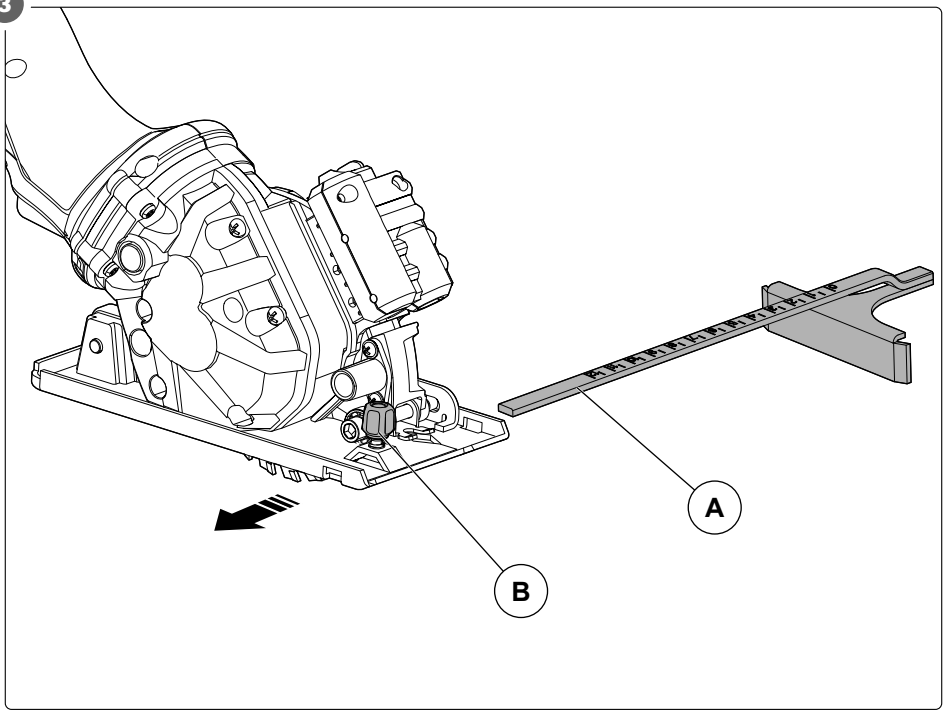

4

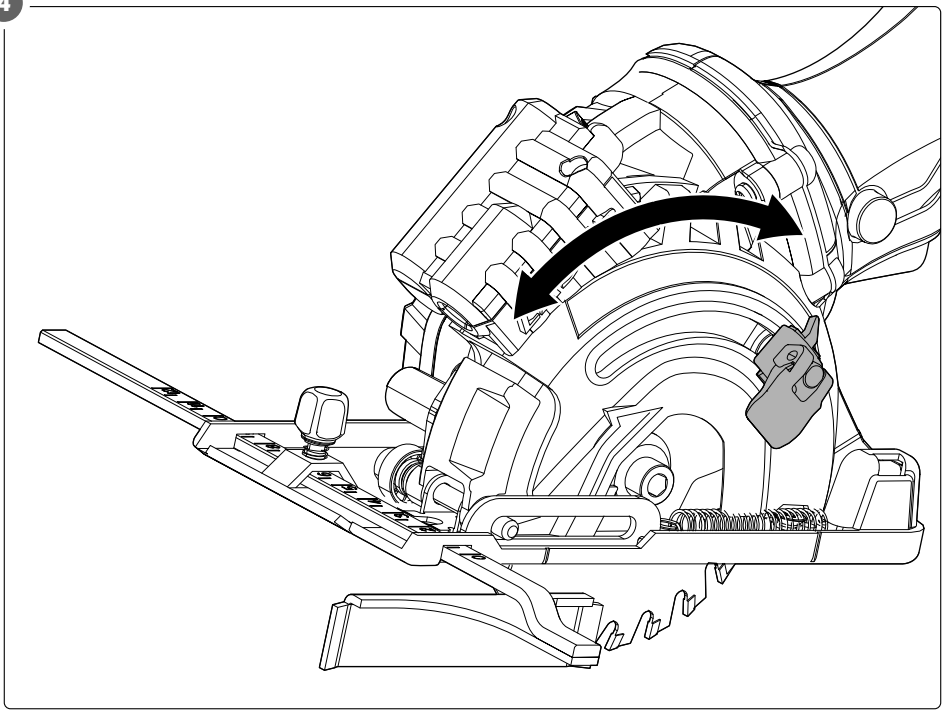

5

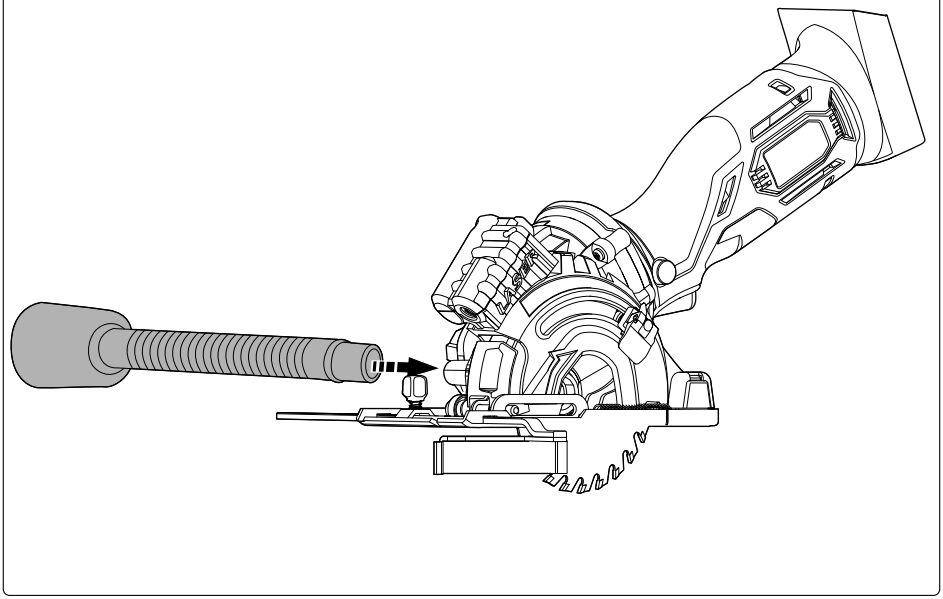

6

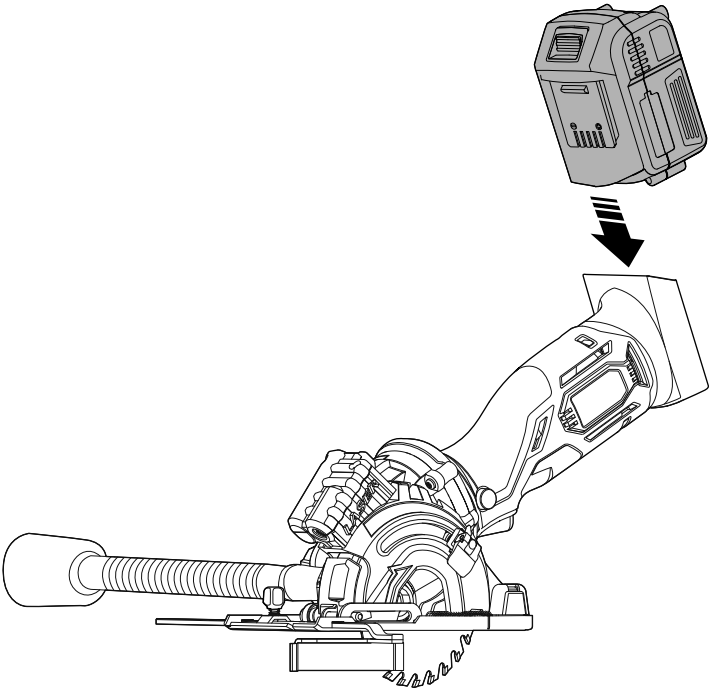

7

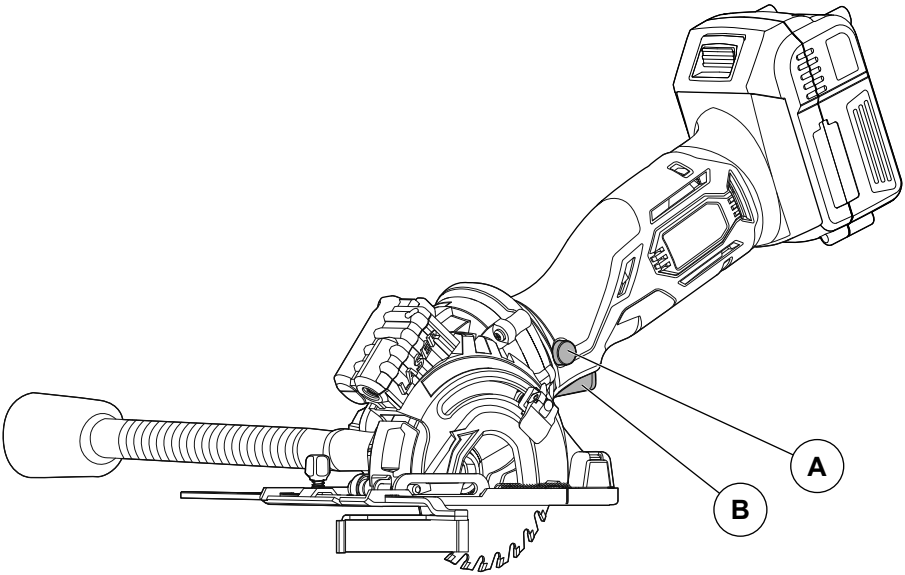

8

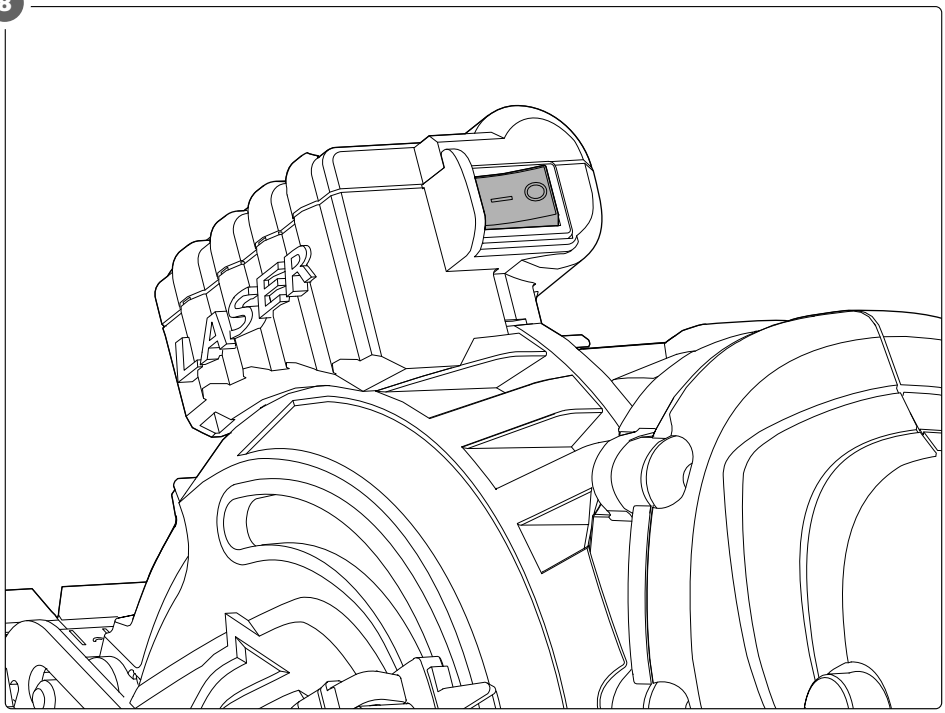

EN
SV
NO
DA
PL
DE
FI
FR
NL

Table of contents

1 Introduction 9
1.1 The product 9
1.2 Dedicated use 9
1.3 Symbols 9
1.4 Product overview 9

2 Safety 10
2.1 Safety definitions 10
2.2 General power tool safety warnings 10
2.3 Work area safety 10
2.4 Electrical safety 10
2.5 Personal safety 10
2.6 Power tool use and care 11
2.7 Cutting procedures 11
2.8 Kickback causes and related warnings 11
2.9 Lower guard function 12
2.10 Guard function 12
2.11 To keep the noise and vibration to a minimum level 12
2.12 Safety instruction for lasers 13
2.13 Residual risks 13
2.14 Safety instructions for operation 13

3 Operation 13
3.1 To attach or replace a saw blade 13
3.2 To attach the parallel fence 14
3.3 To adjust the cutting depth 14
3.4 To attach the dust extraction pipe 14
3.5 To attach and remove the battery 14
3.6 To operate the product 15
3.7 To use the laser 15
3.8 The cutting blade 15
3.9 To cut hard or abrasive materials 15
3.10 To cut metal sheets 15

4 Transport 16

5 Storage 16

6 Maintenance 16

7 Discard 16

8 Servicing 16

9 Technical data 16

1 Introduction

1.1 The product

The product is a handheld plunge saw with connection for dust extractor, including 1 suction hose and a blade. The product is a part of Meec Tools Multiseries 18 V. Battery and charger are not included.

1.2 Dedicated use

The product is used to cut different materials, for example wood, plastic boards, plywood, soft metal, tiles or clinkers. Only for domestic use

1.3 Symbols

	Read the operating instructions carefully and make sure that you understand the instructions before you use the product. Save the instructions for future reference.
	Laser beam. Do not look into the beam. Laser class 2, P<1 mW, λ 650 nm EN 60825-1: 2014
	Wear eye and ear protection.
	Safety class II
	Discarded product must be recycled according to current regulations.
	This product complies with applicable EU directives and regulations.
	Recycle as electrical waste.

1.4 Product overview

Figure 1

1. Dust extraction pipe
2. Lock knob for parallel fence
3. Laser
4. Scale for cutting depth
5. Handle
6. Battery port
7. Lock button
8. Power trigger
9. Clip for depth setting

10. Blade clamping screw
11. Base plate
12. Saw blade
13. Parallel fence
14. Spindle lock button
15. Gearbox

2 Safety

2.1 Safety definitions

Warning! If you do not obey these instructions, there is a risk of death or injury.

Caution! If you do not obey these instructions, there is a risk of damage to the product, other materials or the adjacent area.

Note! Information that is necessary in a given situation.

2.2 General power tool safety warnings

Warning! If you do not obey these instructions, there is a risk of death or injury.

Warning! Read all safety warnings and all instructions. Failure to follow the warnings and instructions may result in electric shock, fire and/or serious injury.

Warning! Save all warnings and instructions for future reference. The term "power tool" in the warnings refers to your mains-operated (corded) power tool or battery-operated (cordless) power tool.

2.3 Work area safety

- Keep work area clean and well lit. Cluttered or dark areas invite accidents.
- Do not operate power tools in explosive atmospheres, such as in the presence of flammable liquids, gases or dust. Power tools create sparks which may ignite the dust or fumes.
- Keep children and bystanders away while operating a power tool. Distractions can cause you to lose control.

2.4 Electrical safety

- Power tool plugs must match the outlet. Never modify the plug in any way. Do not use any adapter plugs with earthed (grounded) power tools. Unmodified plugs and matching outlets will reduce risk of electric shock.
- Avoid body contact with earthed or grounded surfaces, such as pipes, radiators, ranges and refrigerators. There is an increased risk of electric shock if your body is earthed or grounded.
- Do not expose power tools to rain or wet conditions. Water entering a power tool will increase the risk of electric shock.
- Do not abuse the cord. Never use the cord for carrying, pulling or unplugging the power tool. Keep cord away from heat, oil, sharp edges or moving parts. Damaged or entangled cords increase the risk of electric shock.
- When operating a power tool outdoors, use an extension cord suitable for outdoor use. Use of a cord suitable for outdoor use reduces the risk of electric shock.
- If operating a power tool in a damp location is unavoidable, use a residual current device (RCD) protected supply. Use of an RCD reduces the risk of electric shock.

2.5 Personal safety

- Stay alert, watch what you are doing and use common sense when operating a power tool. Do not use a power tool while you are tired or under the influence of drugs, alcohol or medication. A moment of inattention while operating power tools may result in serious personal injury.
- Use personal protective equipment. Always wear eye protection.
- Protective equipment such as dust mask, non-skid safety shoes, hard hat, or hearing protection used for appropriate conditions will reduce personal injuries.
- Prevent unintentional starting. Ensure the switch is in the off-position before connecting to power source and/or battery pack, picking up or carrying the tool. Carrying power tools with your finger on the switch or energising power tools that have the switch on invites accidents.
- Remove any adjusting key or wrench before turning the power tool on. A wrench or a key left attached to a rotating part of the power tool may result in personal injury.
- Do not overreach. Keep proper footing and balance at all times. This enables better control of the power tool in unexpected situations.
- Dress properly. Do not wear loose clothing or jewellery. Keep your hair, clothing and gloves away from moving parts. Loose clothes, jewellery or long hair can be caught in moving parts.

- If devices are provided for the connection of dust extraction and collection facilities, ensure these are connected and properly used. Use of dust collection can reduce dust-related hazards.
- Do not let familiarity gained from frequent use of tools allow you to become complacent and ignore tool safety principles. A careless action can cause severe injury within a fraction of a second.

2.6 Power tool use and care

- Do not force the power tool. Use the correct power tool for your application. The correct power tool will do the job better and safer at the rate for which it was designed.
- Do not use the power tool if the switch does not turn it on and off. Any power tool that cannot be controlled with the switch is dangerous and must be repaired.
- Disconnect the plug from the power source and/or the battery pack from the power tool before making any adjustments, changing accessories, or storing power tools. Such preventive safety measures reduce the risk of starting the power tool accidentally.
- Store idle power tools out of the reach of children and do not allow persons unfamiliar with the power tool or these instructions to operate the power tool. Power tools are dangerous in the hands of untrained users.
- Maintain power tools and accessories. Check for misalignment or binding of moving parts, breakage of parts and any other condition that may affect the power tool's operation. If damaged, have the power tool repaired before use. Many accidents are caused by poorly maintained power tools.
- Keep cutting tools sharp and clean. Properly maintained cutting tools with sharp cutting edges are less likely to bind and are easier to control.
- Use the power tool, accessories and tool bits etc. in accordance with these instructions, taking into account the working conditions and the work to be performed. Use of the power tool for operations different from those intended could result in a hazardous situation.
- Keep handles and grasping surfaces dry, clean and free from oil and grease. Slippery handles and grasping surfaces do not allow for safe handling and control of the tool in unexpected situations.

2.7 Cutting procedures

⚠ **DANGER!** Keep hands away from cutting area and the blade.

- Do not reach underneath the workpiece. The guard cannot protect you from the blade below the workpiece.
- Adjust the cutting depth to the thickness of the workpiece. Less than a full tooth of the blade teeth should be visible below the workpiece.
- Never hold the workpiece in your hands or across your leg while cutting. Secure the workpiece to a stable platform. It is important to support the work properly to minimise body exposure, blade binding, or loss of control.
- Hold the power tool by insulated gripping surfaces, when performing an operation where the cutting tool may contact hidden wiring or its own cord. Contact with a "live" wire will also make exposed metal parts of the power tool "live" and could give the operator an electric shock.
- When ripping, always use a rip fence or straight edge guide. This improves the accuracy of cut and reduces the chance of blade binding.
- Always use blades with correct size and shape (diamond versus round) of arbour holes. Blades that do not match the mounting hardware of the saw will run off-centre, causing loss of control.
- Never use damaged or incorrect blade washers or bolt. The blade washers and bolt were specially designed for your saw, for optimum performance and safety of operation.

2.8 Kickback causes and related warnings

Kickback is a sudden reaction to a pinched, jammed or misaligned saw blade, causing an uncontrolled saw to lift up and out of the workpiece toward the operator.

When the blade is pinched or jammed tightly by the kerf closing down, the blade stalls and the motor reaction drives the unit rapidly back toward the operator.

If the blade becomes twisted or misaligned in the cut, the teeth at the back edge of the blade can dig into the top surface of the wood causing the blade to climb out of the kerf and jump back toward the operator.

Kickback is the result of saw misuse and/or incorrect operating procedures or conditions and can be avoided by taking proper precautions as given below.

- Maintain a firm grip with on the saw and position your arms to resist kickback forces. Position your body to either side of the blade, but not in line with the blade. Kickback could cause the saw to jump backwards, but kickback forces can be controlled by the operator, if proper precautions are taken.

- When blade is binding, or when interrupting a cut for any reason, release the trigger and hold the saw motionless in the material until the blade comes to a complete stop. Never attempt to remove the saw from the work or pull the saw backward while the blade is in motion or kickback may occur. Investigate and take corrective actions to eliminate the cause of blade binding.
- When restarting a saw in the workpiece, centre the saw blade in the kerf so that the saw teeth are not engaged into the material. If a saw blade binds, it may walk up or kickback from the workpiece as the saw is restarted.
- Support large panels to minimise the risk of blade pinching and kickback. Large panels tend to sag under their own weight. Supports must be placed under the panel on both sides, near the line of cut and near the edge of the panel.
- Do not use dull or damaged blades. Unsharpened or improperly set blades produce narrow kerf causing excessive friction, blade binding and kickback.
- Blade depth and bevel adjusting locking levers must be tight and secure before making the cut. If blade adjustment shifts while cutting, it may cause binding and kickback.
- Use extra caution when sawing into existing walls or other blind areas. The protruding blade may cut objects that can cause kickback.

2.9 Lower guard function

- Check the lower guard for proper closing before each use. Do not operate the saw if the lower guard does not move freely and close instantly. Never clamp or tie the lower guard into the open position. If the saw is accidentally dropped, the lower guard may be bent. Raise the lower guard with the retracting handle and make sure it moves freely and does not touch the blade or any other part, in all angles and depths of cut.
- Check the operation of the lower guard spring. If the guard and the spring are not operating properly, they must be serviced before use. Lower guard may operate sluggishly due to damaged parts, gummy deposits, or a build-up of debris.
- The lower guard may be retracted manually only for special cuts such as "plunge cuts" and "compound cuts". Raise the lower guard by the retracting handle and as soon as the blade enters the material, the lower guard must be released. For all other sawing, the lower guard should operate automatically.
- Always observe that the lower guard is covering the blade before placing the saw down on bench or floor. An unprotected, coasting blade will cause the saw to walk backwards, cutting whatever is in its path. Be aware of the time it takes for the blade to stop after switch is released.

2.10 Guard function

- Check the guard for proper closing before each use.
- Do not operate the saw if the guard does not move freely and enclose the blade instantly.
- Never clamp or tie the guard so that the blade is exposed. If the saw is accidentally dropped, the guard may be bent.
- Check to make sure that the guard moves freely and does not touch the blade or any other part, in all angles and depths of cut.
- Check the operation and condition of the guard return spring. If the guard and the spring are not operating properly, they must be serviced before use. The guard may operate sluggishly due to damaged parts, gummy deposits, or a build-up of debris.
- Assure that the base plate of the saw will not shift while performing a "plunge cut". Blade shifting sideways will cause binding and likely kick back.
- Always observe that the guard is covering the blade before placing the saw down on bench or floor. An unprotected, coasting blade will cause the saw to walk backwards, cutting whatever is in its path. Be aware of the time it takes for the blade to stop after the switch is released.

2.11 To keep the noise and vibration to a minimum level

- Plan the work so that the exposure to heavy vibrations is applied over a longer period.
- To decrease the noise and vibrations during operation, limit the time the product is used. Use a low-power or low-vibration mode and use applicable safety equipment.
- Obey the following precautions to keep risks of exposure to vibrations or noise to the minimum:
  - Only use the product in accordance with the instructions.
  - Make sure that the product is in good condition.
  - Use accessories in good condition and are applicable for the purpose.
  - Hold the handle or grips tightly.

- Maintain and lubricate the product in accordance with the instructions.

2.12 Safety instruction for lasers

- Do not look directly at the beam.
- Do not point the laser beam at reflective surfaces, people or animals. Even low power laser beams can damage the eyes.
- Do not open the laser module.
- Do not change the laser in any way to increase the power of the laser.

2.13 Residual risks

There will always be residual risks even if you operate the product in accordance to the instructions.

The following hazards may occur in connection with the type and design of this power tool:

- Hearing damage if ear protection is not worn.
- Health injuries as a result from the effect of vibration on the hands and arms when the product is used over a long period of time or when it is not used and maintained correctly.
- Cutting injuries.
- Danger due to electromagnetic field generated while the machine is in operation. Under certain circumstances, this field may negatively affect active or passive medical implants.
- To decrease the danger of serious or fatal injuries, it is recommended that individuals who wear medical implants should consult their doctor and the manufacturer of the implant before operating the machine.

2.14 Safety instructions for operation

Warning! If you do not obey these instructions, there is a risk of death or injury.

- Read and obey the warning instructions before operation.
- Do not use the product if you are tired, ill, or intoxicated. This will decrease your vision, alertness, coordination and judgement.
- Do not let children or persons who do not know the product to use it.
- Do not use the product if it is damaged.
- Do not make changes to the product.
- Use the product only for its specified function.
- Do not use grinding discs.
- Only use a blade applicable for the task and with a diameter that agrees to the markings on the product.
- When working in wood, or if the product is used for materials that releases toxic dust, the product must be connected to an applicable dust extraction device.
- Wear a dust filter mask when you cut wood.
- Wear ear protection.
- Prevent the tips of the blade to overheat.
- Be careful when you cut plastic, there is a risk of melting the workpiece.
- Keep your hands away from the cutting area and the cutting blade.
- Always use sharp cutting blades without defects or damages.
- Do not use defective washers or screws together with the cutting blade.
- Do not lock or hold the lower blade guard in the open position
- Do a check before use that the blade guard function correctly.

3 Operation

Warning! If you do not obey these instructions, there is a risk of death or injury.

Warning! Use ear protection when you operate the product.

- Move the product straight forward, do not apply too much pressure for easy and safe operation.
- Do not force or move the product to the sides during operation because of the risk of overheating the motor. This can cause kickbacks and serious personal injury.
- Only use sharp and undamaged blades that are applicable for the material to be cut.
- Set the cutting depth according to the instructions.

3.1 To attach or replace a saw blade

Warning! Make sure that the battery is disconnected before you remove or replace the saw blade.

Warning! Do not use the product unless all parts are attached and functions correctly, to prevent personal injury and material damage.

- Wear safety gloves when you change blades.

Figure 2

1. Push and hold the spindle lock (A), turn the clamping screw clockwise with the supplied hex key (B).
2. Remove the clamping screw and the outer flange (C).
3. Push the lock button and lift up the base plate.
4. Push and hold the spindle lock button and install the new saw blade. Make sure the saw blade is correctly positioned in the spindle lock.

Note! If you attach a saw blade with teeth, make sure that the teeth are pointed to the correct direction of the rotation.

5. Fully tighten the clamping screw.
6. Push the spindle lock button again.
7. Do a check of the saw blade to make sure that it is correctly attached.

3.2 To attach the parallel fence

Warning! Stop the product and remove the battery before you do adjustments or attach accessories to the product.

Figure 3

1. Put the parallel fence (A) through the 3 slots in the front edge of the base plate, from the left side of the plate.
2. Move the parallel fence all the way through the slots until the end of the parallel fence get to the right side of the base plate.
3. Adjust the parallel fence to the applicable cutting width and tighten the locking knob (B) for the middle slot.

3.3 To adjust the cutting depth

Warning! Stop the product and remove the battery before you do adjustments or attach accessories to the product.

Warning! The teeth of the saw blade must be less than 6 mm below the workpiece. If not, there is an increase risk of kickback.

- Always adjust the correct cutting depth for the workpiece.

Figure 4

1. Release the clip for depth setting to adjust the depth of the saw blade.
2. Set the applicable cutting depth refer to the scale on the product.
3. Tighten the clip to lock the cutting depth.

3.4 To attach the dust extraction pipe

Warning! Stop the product and remove the battery before you do adjustments or attach accessories to the product.

Figure 5

1. Put the small end of the pipe in the dust extraction port of the product.
2. Connect the other end of the adapter to a dust extraction hose.

3.5 To attach and remove the battery

Caution! Make sure that the battery is correctly attached. If the battery become loose, it can cause personal injury.

Caution! Do not force the battery in place. If it is not easy to attach, it is not correctly aligned.

Figure 6

3.5.1 To attach the battery

1. Align the battery to the slots in the casing.
2. Push the battery until a click is heard.

3.5.2 To remove the battery

1. Push the button on the front of the battery.
2. Pull the battery out from the battery port.

3.6 To operate the product

Warning! Make sure the power switch cannot be locked in the ON position. It must be held push during operation.

Warning! Wear safety gloves, safety glasses, ear protection and a dust filter mask.

Warning! Safety the workpiece and make sure it cannot come loose during operation.

Warning! Use a saw blade that is applicable for the material to be cut.

1. Put the material to be cut on a level surface, for example on a workbench, table, or the floor.
2. Put another piece under the workpiece.
3. Draw a line on the workpiece.
4. Hold the product tightly and put it with the base plate against the surface of the workpiece.
5. Make sure that half of the back plate is put outside of the workpiece.
6. Do not pull back the product.

3.6.1 To start the product

Figure 7

1. Connect a fully charged battery.
2. Push the lock button (A).
3. Push the power trigger (B).
4. Wait until the product get to the maximum rotation speed and carefully move the blade along the cutting line on the workpiece.

3.6.2 To stop the product

1. Remove the product from the workpiece.
2. Release the power trigger and the lock button.

3.7 To use the laser

Caution! Do not look into the laser beam and do not point the laser beam at people or animals, or reflecting surfaces. A laser beam can cause serious eye injuries.

The laser beam shows the saw line on the workpiece.

Figure 8

1. Push the laser switch button to its ON position.
2. To stop the laser function, put the laser switch button to its OFF position.

3.8 The cutting blade

Specification	Dimension (T=Teeth)
TCT blade for wood	Ø89x10x1.8 mm x30T

3.9 To cut hard or abrasive materials

- Make a procedure cut in wood before you cut harder materials.
- When you cut hard materials, for example metal and plastics, more pressure is necessary to hold the workpiece in position.
- Safety the workpiece with a clamp if necessary. Do not saw in materials that produces poisonous fumes or dust, for example fluoroethane plastic or asbestos.

3.10 To cut metal sheets

Note! The product is only applicable to cut brass, copper, lead, aluminum or galvanized carbon steel.

Warning! Always connect a vacuum cleaner or dust extraction device to the product. Sawdust can be dangerous to the user and prevents the guard from working correctly.

Note! After you cut metal for 2 minutes the product should be stopped for at least 3 minutes.

- The product can be used where dustless cut is required and if there is a risk of damaging leads.
- Always set the cutting depth to at least 1.5 mm more than the thickness of the material to prevent the blade climbing up over the surface.
- Put spare pieces or equivalent under the workpiece.
- Remove rust and burrs that can prevent the forward feeding along the workpiece.
- Apply furniture polish below the base plate for smooth operation.

- Only use diamond saw blades to cut metal.

4 Transport

- Let the product come to a complete stop and remove the battery before you transport the product.
- Let the product become completely cool before you transport the product.

5 Storage

- If the product is not going to be used for a long period of time, keep the product in a clean and dry area, where children and pets do not have access to it.
- Keep the product in a dry area, protected from direct sunlight and wet conditions.

6 Maintenance

Warning! The product must only be serviced by an approved personnel using identical spare parts to make sure that the product is safe to use.

- Clean the product regularly, use a dry cloth to clean the product.

7 Discard

- Make sure that you follow local regulations when you discard the product. Do not burn the product.

8 Servicing

- Do not try to repair damaged batteries. Batteries should only be serviced by an approved service centre or other approved personnel.

9 Technical data

Specification	Value
Voltage	18 V
Stroke rate	2950 /min
Material capacity	
Wood	28.5 mm
Concrete	8 mm
Aluminium	3 mm
Saw blade diameter	89 mm
Spindle diameter	10 mm
Dimension (LxWxH)	365 x 140 x 92 mm
Laser battery	3 V button cell LR44
Noise levels	
Sound pressure level, L_{pA}	82 dB(A), K=3 dB
Measured sound power level, L_{WA}	93 dB(A), K=3 dB
Maximum vibrations level[1]	4.3m/s^2, K=1.5m/s^2

Warning! Always wear hearing protection!

Warning! The actual vibration and noise level when using tools may differ from the specified maximum value, depending on how the tool is used and the material. It is therefore necessary to determine which safety precautions are required to protect the user, based on an estimate of exposure in actual operating conditions (taking into account all stages of the work cycle, e.g. the time when the tool is switched off and when it is idling, in addition to the start-up time).

1 The declared values for vibration and noise, which have been measured according to a standardized test method, can be used to compare different tools with each other and for a preliminary assessment of exposure. The measurement values have been determined in accordance with EN 62841-2-5:2014.

Innehållsförteckning

1 Inledning 17
1.1 Produkten 17
1.2 Avsedd användning 17
1.3 Symboler 17
1.4 Produktöversikt 17

2 Säkerhet 18
2.1 Säkerhetsdefinitioner 18
2.2 Allmänna säkerhetsvarningar för elverktyg 18
2.3 Säkerhet i arbetsområdet 18
2.4 Elsäkerhet 18
2.5 Personlig säkerhet 18
2.6 Användning och skötsel av elverktyg 19
2.7 Snittförfaranden 19
2.8 Orsaker till bakslag och relaterade varningar 19
2.9 Nedre skyddets funktion 20
2.10 Skyddsfunktion 20
2.11 Att hålla buller och vibrationer till en miniminivå 20
2.12 Säkerhetsinstruktioner för lasrar 21
2.13 Kvarstående risker 21
2.14 Säkerhetsinstruktioner för användning 21

3 Användning 21
3.1 Att fästa eller byta ut ett sågblad 21
3.2 Att fästa det parallella anhållet 22
3.3 Att justera snittdjupet 22
3.4 Att fästa dammutsugsröret 22
3.5 Att sätta i och ta ur batteriet 22
3.6 Att använda produkten 22
3.7 Att använda lasern 23
3.8 Kapbladet 23
3.9 Att kapa hårda eller slipande material 23
3.10 Att kapa metallplåtar 23

4 Transport 23

5 Förvaring 24

6 Underhåll 24

7 Kassering 24

8 Underhåll 24

9 Tekniska data 24

1 Inledning

1.1 Produkten

Produkten är en handhållen sänksåg med anslutning för spånsug, inklusive 1 sugslang och 1 blad. Produkten ingår i serien Meec Tools Multiseries 18 V. Batteri och laddare ingår inte.

1.2 Avsedd användning

Produkten används för att kapa olika material, till exempel trä, plastskivor, plywood, mjuk metall, kakel eller klinker. Endast för hemmabruk.

1.3 Symboler

	Läs bruksanvisningen noggrant och se till att du förstår instruktionerna innan du börjar använda produkten. Spara bruksanvisningen för framtida bruk.
	Laserstråle. Titta inte in i strålen. Laserklass 2, P<1 mW, λ 6 5 0 nm SS-EN 60825-1: 2014
	Använd skyddsglasögon och hörselskydd.
	Säkerhetsklass II
	Kasserad produkt måste återvinnas i enlighet med gällande förordningar.
	Denna produkt uppfyller tillämpliga EU-direktiv och -bestämmelser.
	Återvinns som elektroniskt avfall.

1.4 Produktöversikt

(Bild 1)

1. Dammutsugsningsrör
2. Låsknapp för parallellt anhåll
3. Laser
4. Skala för kapdjup
5. Handtag
6. Batteriport
7. Låsknapp
8. Startknapp
9. Klämma för djupinställning

10. Bladets fästskruv
11. Grundplatta
12. Sågblad
13. Parallellt anhåll
14. Spindellåsknapp
15. Växellåda

2 Säkerhet

2.1 Säkerhetsdefinitioner

Varning! Om du inte följer dessa instruktioner finns det risk för personskada eller dödsfall.

Försiktighet! Om du inte följer dessa instruktioner finns det risk för att du skadar produkten, andra material eller det närliggande området.

Obs! Information som är nödvändig i en specifik situation.

2.2 Allmänna säkerhetsvarningar för elverktyg

Varning! Om du inte följer dessa instruktioner finns det risk för personskador.

Varning! Läs alla säkerhetsvarningar och instruktioner. Om du inte följer alla varningar och instruktioner kan det leda till elchock, brand och/eller allvarlig personskada.

Varning! Spara alla varningar och instruktioner för framtida bruk. Begreppet "elverktyg" i varningarna syftar på ditt verktyg som antingen drivs via elnätet (med sladd) eller med batteri (sladdlöst).

2.3 Säkerhet i arbetsområdet

- Håll arbetsområdet rent och väl upplyst. Stökiga eller mörka områden bäddar för olyckor.
- Använd inte elverktyg i explosiva miljöer, t.ex. där det finns brandfarliga vätskor, gaser eller damm. Elverktyg alstrar gnistor som kan antända damm och ångor.
- Barn och åskådare ska hållas på avstånd när ett elverktyg används. Distraktioner kan få dig att förlora kontrollen över verktyget.

2.4 Elsäkerhet

- Elverktygets kontakt måste överensstämma med eluttaget. Kontakten får aldrig ändras på något sätt. Använd aldrig kontaktadaptrar med jordade elverktyg. En oförändrad kontakt som används med ett överensstämmande eluttag minskar risken för elchock.
- Undvik kroppskontakt med jordade ytor, såsom rör, element, spisar och kylskåp. Risken för elchock ökar om din kropp är jordad.
- Elverktyg får inte utsättas för regn eller våta förhållanden. Om vatten tränger in i ett elverktyg ökar risken för elchock.
- Använd inte våld på sladden. Använd aldrig sladden för att bära, dra eller koppla ur elverktyget. Håll sladden borta från värme, olja, vassa kanter eller rörliga delar. En skadad eller ihoptrasslad strömsladd ökar risken för elchock.
- När du använder ett elverktyg utomhus, använd en förlängningssladd som är lämplig för utomhusbruk. Att använda en sladd som är lämplig för utomhusbruk minskar risken för elchock.
- Om det är oundvikligt att använda ett elverktyg på en fuktig plats, använd en strömkälla med jordfelsbrytare. Att använda en jordfelsbrytare minskar risken för elchock.

2.5 Personlig säkerhet

- Var uppmärksam, ha koll på det du gör och använd sunt förnuft när du använder ett elverktyg. Använd aldrig elverktyg när du är trött eller påverkad av droger, alkohol eller läkemedel. Ett ögonblicks ouppmärksamhet medan du använder ett elverktyg kan leda till allvarlig personskada.
- Använd personlig skyddsutrustning. Använd alltid skyddsglasögon.
- Skyddsutrustning, såsom ansiktsmask, halkfria skyddsskor, arbetshjälm eller hörselskydd, som används under lämpliga förhållanden, minskar risken för personskador.
- Förhindra oavsiktlig start Se till att startknappen är i avstängt läge innan du ansluter till en strömkälla och/eller ett batteripaket, eller när du plockar upp eller bär verktyget. En olycka kan lätt hända om du bär ett elverktyg med fingret på startknappen eller om du ansluter ett påslaget elverktyg till elnätet.
- Ta bort eventuella justeringsnycklar eller skiftnycklar innan du startar elverktyget. Om du lämnar en justeringsnyckel eller skiftnyckel kvar på en roterande del på elverktyget kan det leda till personskador.
- Sträck dig inte för långt när du använder produkten. Se till att alltid stå stadigt och ha balans. Detta gör att du har bättre kontroll på elverktyget om något oväntat skulle inträffa.
- Ha lämplig klädsel. Bär inte löst sittande kläder eller smycken. Håll hår, kläder och handskar borta från alla rörliga delar. Löst sittande kläder, smycken och långt hår kan fastna i rörliga delar.

- Om produkten är försedd med en anslutning för dammutsugning eller dammuppsamling ska du se till att dessa ansluts och används på rätt sätt. Att använda dammutsugning/dammuppsamling kan minska dammrelaterade faror.
- Det är lätt att känna sig säker på hur ett verktyg används efter att ha använt det många gånger och därmed ignorera de säkerhetsprinciper som gäller för verktyget. En enda oförsiktig handling kan orsaka allvarlig personskada på bråkdelen av en sekund.

2.6 Användning och skötsel av elverktyg

- Överbelasta inte elverktyget. Använd rätt elverktyg för det arbete du ska utföra. Rätt elverktyg gör jobbet bättre och säkrare i den hastighet som det är avsett för.
- Använd inte elverktyget om startknappen inte fungerar som den ska. Ett elverktyg utan en fungerande startknapp är farligt och måste repareras.
- Koppla bort kontakten från elnätet och/eller ta bort batteripaketet (om det är avtagbart) från elverktyget innan du gör några justeringar, byter tillbehör eller lägger undan elverktyget för förvaring. Dessa förebyggande säkerhetsåtgärder minskar risken för att elverktyget startas oavsiktligen.
- Elverktyg som inte används ska förvaras utom räckhåll för barn. Låt inte personer som inte känner till elverktyget eller dessa instruktioner använda elverktyget. Elverktyg är farliga i händerna på oerfarna användare.
- Underhåll dina elverktyg och tillbehör. Kontrollera om elverktyget har felinställda eller rörliga delar som fastnat, skadade delar eller annat som kan påverka elverktygets funktion. Om elverktyget är skadat ska det repareras före användning. Många olyckor orsakas av dåligt underhållna elverktyg.
- Håll skär-/klippverktyg vassa och rena. Ordentligt underhållna skär-/klippverktyg med vassa eggar fastnar inte lika lätt och är lättare att kontrollera.
- Använd elverktyget, tillbehör och verktygsbits i enlighet med dessa instruktioner, och med hänsyn till rådande arbetsförhållandena och det arbete som ska utföras. Att använda elverktyget för annat än de avsedda ändamålen kan leda till farliga situationer.
- Håll handtag och greppytor torra och rena, och fria från olja och fett. Glatta handtag och greppytor gör att du inte kan hantera och kontrollera verktyget på ett säkert sätt i oväntade situationer.

2.7 Snittförfaranden

⚠ **FARA:** Håll händerna borta från kapområdet och bladet.

- Sträck dig inte under arbetsstycket. Skyddet kan inte skydda dig från sågbladet nedanför arbetsstycket.
- Justera snittdjupet efter arbetsstyckets tjocklek. Mindre än en hel tand av sågbladets tänder ska vara synlig under arbetsstycket.
- Håll aldrig arbetsstycket i händerna eller över benet när du skär. Säkra arbetsstycket på en stabil plattform. Det är viktigt att ha ordentligt stöd under arbetet för att minimera att kroppen exponeras, att bladet fastnar eller att du tappar kontrollen.
- Håll elverktyget i de isolerade greppytorna när du arbetar och när skärverktyget kan komma i kontakt med dolda ledningar eller den egna sladden. Att komma i kontakt med en strömförande ledning kan göra att exponerade metalldelar på elverktyget blir strömförande och kan ge användaren en elchock.
- Vid tvärsnitt, såga först en grund skåra innan du sågar igenom, och använd en styrskena. Detta förbättrar exaktheten på snittet och minskar risken för att bladet fastnar.
- Använd alltid sågblad med rätt storlek och form (diamant eller rund) på hålet. Sågblad som inte passar ihop med sågens monteringsbeslag kommer att löpa excentriskt, vilket gör att du förlorar kontrollen.
- Använd aldrig skadade eller felaktiga brickor eller bult för bladet. Brickorna och bulten till bladet är speciellt utformade för din såg, för optimal prestanda och säkerhet vid användning.

2.8 Orsaker till bakslag och relaterade varningar

Rekyl är en plötslig reaktion på ett fastnypt, blockerat eller felinriktat sågblad, vilket gör att en okontrollerad såg lyfts upp och ut ur arbetsstycket i riktning mot operatören.

När bladet nyps fast eller fastnar ordentligt i ett trångt snitt så stannar bladet, men motorn driver enheten snabbt i riktning mot operatören.

Om bladet vrids eller riktas in fel i snittet kan tänderna i bladets bakkant gräva sig in i träets yta, vilket gör att bladet arbetar sig ur snittet och hoppar tillbaka mot operatören.

Rekyl är ett resultat av felaktig användning av sågen och/eller felaktiga användningsprocedurer eller förhållanden och de kan undvikas genom att vidta lämpliga försiktighetsåtgärder, så som anges nedan.

- Håll ett stadigt grepp om sågen och placera dina armar så att de står emot kraften från en rekyl. Placera kroppen på någon sida om bladet, men inte i linje med bladet. En rekyl kan få sågen att hoppa bakåt, men kraften i rekylen kan kontrolleras av operatören om lämpliga försiktighetsåtgärder vidtas.

- När bladet fastnar, eller när du avbryter ett snitt av någon anledning, släpp startknappen och håll sågen orörlig i materialet tills bladet stannar helt. Försök aldrig att ta bort sågen från arbetet eller dra sågen bakåt medan sågbladet är i rörelse, eftersom en rekyl kan uppstå. Undersök och vidta korrigerande åtgärder för att eliminera orsaken till att bladet fastnar.
- När du startar om en såg i arbetsstycket ska du centrera sågbladet i snittet så att sågtänderna inte sitter fast i materialet. Om ett sågblad fastnar kan det arbeta sig upp eller ge rekyl från arbetsstycket när sågen startas om.
- Stötta stora paneler för att minimera risken för att bladets nyps fast eller ger en rekyl. Stora paneler tenderar att hänga under sin egen vikt. Stöden måste placeras under panelen på båda sidor, nära skärlinjen och nära panelens kant.
- Använd inte slöa eller skadade blad. Slöa eller felaktigt inställda blad skapar ett smalt snitt som orsakar överdriven friktion, att bladet fastnar och rekyl.
- Låsspakarna för snittdjup och avfasningsjustering måste vara åtdragna och säkrade innan du skär. Om bladets justering ändras under snittet kan det göra att bladet fastnar eller orsakar en rekyl.
- Var extra försiktig när du sågar i befintliga väggar eller andra dolda områden. Det utskjutande sågbladet kan råka skära i föremål som kan orsaka en rekyl.

2.9 Nedre skyddets funktion

- Kontrollera att det nedre skyddet stängs ordentligt före varje användning. Använd inte sågen om det nedre skyddet inte rör sig fritt och stängs omedelbart. Kläm eller bind aldrig fast det nedre skyddet i öppet läge. Om du råkar tappa sågen av misstag kan det nedre skyddet bli böjt. Lyft upp det nedre skyddet med det indragbara handtaget och se till att det rör sig fritt och inte vidrör bladet eller någon annan del, i alla vinklar och snittdjup.
- Kontrollera den nedre skyddsfjäderns funktion. Om skyddet och fjädern inte fungerar korrekt måste de repareras/underhållas före användning. Det nedre skyddet kan fungera trögt på grund av skadade delar, kladdiga avlagringar eller ansamling av skräp.
- Det nedre skyddet får dras in manuellt endast för speciella tillskärningar, såsom nedsänkta snitt och sammansatta snitt. Lyft upp det nedre skyddet med det indragbara handtaget, och så fort bladet tränger in i materialet måste det nedre skyddet släppas. För all annan sågning ska det nedre skyddet fungera automatiskt.
- Se alltid till att det nedre skyddet täcker sågbladet innan du placerar sågen på en bänk eller ett golv. Ett oskyddat snurrande sågblad gör att sågen ”vandrar” baklänges och kapar allt som finns i dess väg. Var medveten om den tid det tar för sågbladet att stanna helt efter att brytaren släppts.

2.10 Skyddsfunktion

- Kontrollera att skyddet är ordentligt stängt före varje användning.
- Använd inte sågen om skyddet inte kan röra sig fritt och omedelbart omsluter sågbladet.
- Kläm eller bind aldrig fast skyddet så att bladet är exponerat. Om du råkar tappa sågen av misstag kan det nedre skyddet bli böjt.
- Kontrollera att skyddet rör sig fritt och inte vidrör bladet eller någon annan del, i alla vinklar och på alla snittdjup.
- Kontrollera funktionen och skicket på skyddets returfjäder. Om skyddet och fjädern inte fungerar korrekt måste de repareras/underhållas före användning. Skyddet kan fungera trögt på grund av skadade delar, kladdiga avlagringar eller ansamling av skräp.
- Se till att sågens bottenplatta inte förskjuts när du utför ett nedsänkt snitt. Om bladet flyttas i sidled kommer det att orsaka att bladet fastnar och sannolikt orsaka en rekyl.
- Kontrollera alltid att skyddet täcker sågbladet innan du lägger ner sågen på en bänk eller ett golv. Ett oskyddat snurrande sågblad gör att sågen ”vandrar” baklänges och kapar allt som finns i dess väg. Var medveten om den tid det tar för sågbladet att stanna helt efter att brytaren släppts.

2.11 Att hålla buller och vibrationer till en miniminivå

- Planera arbetet så att exponering för kraftiga vibrationer appliceras över en längre period.
- Begränsa produktens användningstid för att minska buller och vibrationer under drift. Använd ett lågeffekts- eller lågvibrationsläge och använd tillämplig säkerhetsutrustning.
- Följ följande försiktighetsåtgärder för att minimera risken för exponering för vibrationer eller buller:
  - Underhåll produkten i enlighet med instruktionerna.
  - Se till att produkten är i gott skick.
  - Använd tillbehör i gott skick och är tillämpliga för ändamålet.

- Håll handtaget eller greppen stadigt.
- Underhåll och smörj verktyget i enlighet med instruktionerna.

2.12 Säkerhetsinstruktioner för lasrar

- Titta inte direkt in i strålen.
- Rikta inte laserstrålen mot reflekterande ytor, människor eller djur. Även lågeffektlaserstrålar kan skada ögonen.
- Öppna inte lasermodulen.
- Byt inte lasern på något sätt för att öka laserns kraft.

2.13 Kvarstående risker

Det finns alltid kvarstående risker även om du använder produkten enligt instruktionerna.

Följande faror kan uppstå i samband med denna av elverktyg:

- Hörselskador, om hörselskydd inte används.
- Hälsoskador, till följd av vibrationers inverkan på händer och armar när produkten används under lång tid eller när den inte används och underhålls korrekt.
- Skärskador
- Fara på grund av det elektromagnetiska fält som genereras när produkten är i drift. Under vissa omständigheter kan detta fält ha en negativ påverkan på aktiva eller passiva medicinska implantat.
- För att minska risken för allvarliga eller dödliga skador rekommenderas att personer som bär medicinska implantat rådfrågar sin läkare, och eventuellt tillverkaren av implantatet, innan de använder produkten.

2.14 Säkerhetsinstruktioner för användning

⚠ **Varning!** Om du inte följer dessa instruktioner finns det risk för personskada eller dödsfall.

- Läs och följ varningsanvisningarna innan användning.
- Använd inte produkten om du är trött, sjuk eller berusad. Dessa har en negativ påverkan på din syn, uppmärksamhet, koordination och omdöme.
- Låt inte barn eller personer som inte vet hur man använder produkten använda den.
- Använd inte produkten om den är skadad.
- Gör inga ändringar på produkten.
- Använd endast produkten för dess avsedda ändamål.
- Använd inte slipskivor.
- Använd endast ett blad som är tillämpligt för uppgiften och med en diameter som överensstämmer med märkningarna på produkten.
- Vid arbete i trä, eller om produkten används för material som släpper ut giftigt damm, måste produkten anslutas till en lämplig dammutsugningsanordning.
- Använd en dammfiltermask när du kapar trä.
- Använd hörselskydd.
- Förhindra att bladets spetsar överhettas.
- Var försiktig när du kapar plast, det finns risk för arbetsstycket smälter.
- Håll händerna borta från kapområdet och kapbladet.
- Använd alltid vassa kapblad utan defekter eller skador.
- Använd inte defekta brickor eller skruvar tillsammans med kapbladet.
- Lås eller håll inte det nedre bladskyddet i öppet läge.
- Kontrollera före användning att bladskyddet fungerar korrekt.

3 Användning

Varning! Om du inte följer dessa instruktioner finns det risk för personskada eller dödsfall.

⚠ **Varning!** Använd hörselskydd när du använder produkten.

- Flytta produkten rakt framåt, applicera inte för mycket tryck för enkel och säker drift.
- Tvinga eller flytta inte produkten åt sidorna under drift på grund av risken för överhettning av motorn. Detta kan orsaka plötsliga rörelser och allvarliga personskador.
- Använd endast vassa och oskadade blad som är tillämpliga för materialet som ska kapas.
- Ställ in kapdjupet enligt anvisningarna.

3.1 Att fästa eller byta ut ett sågblad

⚠ **Varning!** Se till att batteriet är urkopplat innan du tar bort eller byter ut sågbladet.

⚠ **Varning!** Använd inte produkten om inte alla delar är fästa och fungerar korrekt, för att förhindra personskador och materiella skador.

- Använd skyddshandskar när du byter blad.

Bild 2

1. Tryck och håll spindellåset (A), vrid spännskruven medurs med den medföljande insexnyckeln (B).
2. Ta bort spännskruven och ytterflänsen (C).
3. Tryck på låsknappen och lyft upp bottenplattan.
4. Tryck och håll spindellåsknappen och montera det nya sågbladet. Se till att sågbladet är korrekt placerat i spindellåset.

Obs! Om du fäster ett sågblad med tänder, se till att tänderna pekar på rätt rotationsriktning.

5. Dra åt spännskruven helt.
6. Tryck på spindellåsknappen igen.
7. Kontrollera sågbladet för att se till att det är korrekt fastsatt.

3.2 Att fästa det parallella anhållet

Varning! Stoppa produkten och ta ut batteriet innan du gör justeringar eller fäster tillbehör till produkten.

Bild 3

1. Sätt det parallella anhållet (A) genom de 3 slitsarna i framkanten av bottenplattan, från vänster sida av plattan.
2. Förflytta det parallella anhållet hela vägen genom slitsarna tills slutet av det parallella anhållet kommer till höger sida av bottenplattan.
3. Justera det parallella anhållet till tillämplig kapbredd och dra åt låsknappen (B) för mittspåret.

3.3 Att justera snittdjupet

Varning! Stoppa produkten och ta ut batteriet innan du gör justeringar eller fäster tillbehör till produkten.

Varning! Sågbladets tänder måste vara mindre än 6 mm under arbetsstycket. Annars finns det en risk för plötsliga rörelser.

- Justera alltid rätt kapdjup för arbetsstycket.

Bild 4

1. Släpp klämman för djupinställning för att justera sågklingans djup.
2. Ställ in tillämpligt kapdjup enligt skalan på produkten.
3. Dra åt klämman för att låsa kapdjupet.

3.4 Att fästa dammutsugsröret

Varning! Stoppa produkten och ta ut batteriet innan du gör justeringar eller fäster tillbehör till produkten.

Bild 5

1. Sätt rörets lilla ände i produktens dammutsport.
2. Anslut adapterns andra ände till en dammutsugsslang.

3.5 Att sätta i och ta ur batteriet

Försiktighet! Se till att batteriet är korrekt anslutet. Om batteriet lossnar kan det orsaka personskador.

Försiktighet! Tvinga inte batteriet på plats. Om det inte går lätt att sätta fast det så är det inte korrekt inriktat.

Bild 6

3.5.1 Att sätta fast batteriet

1. Rikta in batteriet mot öppningarna i höljet.
2. Tryck på batteriet tills ett klick hörs.

3.5.2 Att ta bort batteriet

1. Tryck på knappen på batteriets framsida.
2. Dra ut batteriet ur batteriporten.

3.6 Att använda produkten

Varning! Se till att startknappen inte kan låsas i PÅ-läget. Det måste hållas tryck under drift.

Varning! Använd skyddshandskar, skyddsglasögon, öronskydd och dammfiltermask.

Varning! Fäst arbetsstycket och se till att det inte kan lossna under drift.

Varning! Använd ett sågblad som är tillämpligt för materialet som ska kapas.

1. Lägg materialet som ska kapas på en plan yta, till exempel på en arbetsbänk, bord eller golvet.
2. Lägg ett stycke under arbetsstycket.
3. Rita en linje på arbetsstycket.
4. Håll produkten tätt och lägg den med bottenplattan mot arbetsstyckets yta.
5. Se till att hälften av bakplattan placeras utanför arbetsstycket.
6. Dra inte produkten bakåt.

3.6.1 Att starta produkten

Bild 7

1. Anslut ett fulladdat batteri.
2. Tryck på låsknappen (A).
3. Tryck på startknappen (B).
4. Vänta tills produkten når maximal rotationshastighet och rör försiktigt bladet längs kaplinjen på arbetsstycket.

3.6.2 Att stoppa produkten

1. Ta ut produkten från arbetsstycket.
2. Släpp avtryckaren och låsknappen.

3.7 Att använda lasern

Försiktighet! Titta inte in i laserstrålen och rikta inte laserstrålen mot människor eller djur eller reflekterande ytor. En laserstråle kan orsaka allvarliga ögonskador.

Laserstrålen visar såglinjen på arbetsstycket.

Bild 8

1. Tryck laserbrytarknappen till PÅ-läge.
2. För att stänga av laserfunktionen, sätt laserbrytarens knapp i AV-läget.

3.8 Kapbladet

Specifikation	Mått (T=tänder)
TCT-blad för trä	Ø 89x10x1,8 mm x30T

3.9 Att kapa hårda eller slipande material

- Gör en provkapning i trä innan du kapar hårdare material.
- När du kapar hårda material, till exempel metall och plast, krävs mer tryck för att hålla arbetsstycket på plats.
- Säkerställ arbetsstycket med en klämma vid behov. Såga inte i material som framkallar giftiga ångor eller damm, till exempel fluoretanplast eller asbest.

3.10 Att kapa metallplåtar

Obs! Produkten är endast tillämplig på kapning av mässing, koppar, bly, aluminium eller galvaniserat kolstål.

Varning! Anslut alltid en dammsugare eller dammutsugningsanordning till produkten. Sågspån kan vara farligt för användaren och förhindrar att skyddet fungerar korrekt.

Obs! När du har klippt metall i 2 minuter ska produkten stoppas i minst 3 minuter.

- Produkten kan användas där dammfri kapning krävs och om det finns risk för skador på ledningar.
- Ställ alltid in kapdjupet till minst 1,5 mm mer än materialets tjocklek för att förhindra att bladet klättrar upp över ytan.
- Lägg reservdelar eller motsvarande under arbetsstycket.
- Ta bort rost och grader som kan förhindra frammatning längs arbetsstycket.
- Applicera möbelpolermedel under bottenplattan för smidig drift.
- Använd endast diamantsågblad för att kapa metall.

4 Transport

- Låt produkten stanna helt och ta bort batteriet innan du transporterar produkten.
- Låt produkten svalna helt innan du transporterar den.

5 Förvaring

- Om produkten inte ska användas under en längre tid ska den förvaras på en ren och torr plats, utom räckhåll för barn och husdjur.
- Förvara produkten på en torr plats som är skyddad från direkt solljus och fukt.

6 Underhåll

Varning! Produkten får endast servas av en godkänd personal som använder identiska reservdelar för att säkerställa att produkten är säker att använda.

- Rengör produkten regelbundet. Använd en torr trasa för att rengöra produkten.

7 Kassering

- Se till att du följer lokala bestämmelser när du kasserar produkten. Bränn inte produkten.

8 Underhåll

- Försök inte reparera skadade batterier. Batterier får endast servas av ett godkänt servicecenter eller annan godkänd personal.

9 Tekniska data

Specifikation	Värde
Spänning	18 V
Slagfrekvens	2950 /min
Materialkapacitet	
Trä	28,5 mm
Betong	8 mm
Aluminium	3 mm
Sågbladets diameter	89 mm
Spindeldiameter	10 mm
Mått (LxBxH)	365 x 140 x 92 mm
Laserbatteri	3 V knappcell LR44
Bullernivåer	
Ljudtrycksnivå, L_{pA}	82 dB(A), K=3 dB
Uppmätt ljudeffektnivå, L_{WA}	93 dB(A), K=3 dB
Maximal vibrationsnivå[1]	4,3 m/s^2, K = 1,5 m/s^2

Varning! Använd alltid hörselskydd!

Varning! Den faktiska vibrations- och bullernivån kan skilja sig från det angivna maxvärdet beroende på hur produkten används. Därför måste du avgöra vilka säkerhetsåtgärder som krävs för att skydda användaren, baserat på en beräkning av exponering under faktiska driftsförhållanden (med hänsyn till alla faser i arbetscykeln, t.ex. tiden när verktyget är avstängt och när det går på tomgång, utöver uppstartstiden).

1 De angivna värdena för vibrationer och buller, som har uppmätts enligt en standardiserad testmetod, kan användas för att jämföra olika verktyg med varandra och för att få en preliminär bedömning av ljudexponeringen. Mätvärdena har fastställts i enlighet med SS-EN 62841-2-5 2014.

Innholdsfortegnelse

1 Introduksjon 25
1.1 Produktet 25
1.2 Tiltenkt bruk 25
1.3 Symboler 25
1.4 Produktoversikt 25

2 Sikkerhet 26
2.1 Sikkerhetsdefinisjoner 26
2.2 Generelle sikkerhetsadvarsler for elektroverktøy 26
2.3 Sikkerhet i arbeidsområdet 26
2.4 Elektrisk sikkerhet 26
2.5 Personlig sikkerhet 26
2.6 Bruk og stell av elektroverktøy 27
2.7 Kutteprosedyrer 27
2.8 Årsaker til tilbakeslag og relaterte advarsler 27
2.9 Funksjonen til det nedre dekselet 28
2.10 Vaktfunksjon 28
2.11 For å holde støy og vibrasjoner på et minimumsnivå 28
2.12 Sikkerhetsinstruksjoner for lasere 29
2.13 Gjenværende risiko 29
2.14 Sikkerhetsinstruksjoner for drift 29

3 Bruk 29
3.1 For å feste eller bytte ut et sagblad 29
3.2 For å feste parallellgjerdet 30
3.3 Slik justerer du skjæredybden 30
3.4 For å feste støvavsugsrøret 30
3.5 For å montere og demontere batteriet 30
3.6 Bruk av produktet 30
3.7 Slik bruker du laseren 31
3.8 Skjærebladene 31
3.9 For å kutte metallplater 31

4 Transport 31

5 Oppbevaring 31

6 Vedlikehold 31

7 Avhending 31

8 Service 32

9 Tekniske data 32

1 Introduksjon

1.1 Produktet

Produktet er en håndholdt dykksag med tilkobling for støvsuger, inkludert 1 sugslange og et blad. Produktet er en del av Meec Tools Multiseries 18 V. Batteri og lader er ikke inkludert.

1.2 Tiltenkt bruk

Produktet brukes til å kutte forskjellige materialer, for eksempel tre, plastplater, kryssfiner, mykt metall, fliser eller klinker. Kun til husholdningsbruk.

1.3 Symboler

	Les bruksanvisningen nøye og forsikre deg om at du har forstått den før du tar produktet i bruk. Lagre instruksjonene for fremtidig bruk.
	Laserstråle. Ikke se inn i strålen. Laser klasse 2, P<1 mW, λ 650 nm EN 60825-1: 2014
	Bruk øye- og hørselsvern.
	Sikkerhetsklasse II
	Utrangert produkt må gjenvinnes i henhold til gjeldende lover og regler.
	Dette produktet er i samsvar med gjeldende EU-direktiver og -forskrifter.
	Gjenvinnes som elektrisk avfall.

1.4 Produktoversikt

Figur 1

1. Støvavsugsrør
2. Låseknapp for parallellgjerde
3. Laser
4. Skala for skjæredybde
5. Håndtak
6. Batteriport
7. Låseknapp
8. Strømavtrekkeren
9. Klips for dybdeinnstilling

10. Bladklemmeskrue
11. Bunnplate
12. Sagblad
13. Parallellgjerde
14. Spindellåsknapp
15. Girkasse

2 Sikkerhet

2.1 Sikkerhetsdefinisjoner

Advarsel! Hvis du ikke følger disse instruksjonene, er det fare for død eller personskade.

Forsiktig! Hvis du ikke følger disse instruksjonene, er det fare for skade på produktet, annet materiell eller på omgivelsene.

Merk! Informasjon som er nødvendig i en gitt situasjon.

2.2 Generelle sikkerhetsadvarsler for elektroverktøy

Advarsel! Hvis du ikke følger disse instruksjonene er det fare for død eller personskade.

Advarsel! Les alle sikkerhetsadvarsler og alle instruksjoner. Unnlatelse av å følge alle advarsler og instruksjoner kan føre til elektrisk støt, brann og/eller alvorlig skade.

Advarsel! Lagre alle advarsler og instruksjoner for fremtidig referanse. Begrepet "elektrisk verktøy" i advarslene refererer til ditt nettdrevne (ledningsbaserte) elektroverktøy eller batteridrevne (trådløse) elektroverktøy.

2.3 Sikkerhet i arbeidsområdet

- Hold arbeidsområdet ryddig og godt opplyst. Rotete eller mørke områder inviterer til ulykker.
- Ikke bruk elektroverktøy i eksplosive atmosfærer, for eksempel i nærvær av brennbare væsker, gasser eller støv. Elektroverktøy lager gnister som kan antenne støv eller røyk.
- Hold barn og tilskuere unna mens du bruker et elektroverktøy. Distraksjoner kan føre til at du mister kontrollen.

2.4 Elektrisk sikkerhet

- El-verktøyplugger må passe til stikkontakten. Modifiser aldri støpselet på noen måte. Ikke bruk noen adapterplugger med jordet elektroverktøy. Umodifiserte støpsler og matchende stikkontakter vil redusere risikoen for elektrisk støt.
- Unngå kroppskontakt med jordede overflater, som rør, radiatorer, komfyrer og kjøleskap. Det er en økt risiko for elektrisk støt hvis kroppen din er jordet.
- Ikke utsett elektroverktøy for regn eller våte forhold. Vann som kommer inn i et elektroverktøy vil øke risikoen for elektrisk støt.
- Ikke skad ledningen. Bruk aldri ledningen til å bære, trekke eller koble fra elektroverktøyet. Hold ledningen unna varme, olje, skarpe kanter og bevegelige deler. Skadede eller sammenfiltrede strømledninger øker risikoen for elektrisk støt.
- Når du bruker elektroverktøyet utendørs, må du bruke en skjøteledning som er egnet for utendørs bruk. Bruk av en ledning som er egnet for utendørs bruk reduserer risikoen for elektrisk støt.
- Hvis du ikke kan unngå å bruke elektroverktøyet i fuktige omgivelser, må du bruke et uttak med jordfeilbryter (RCD). Bruk av en jordfeilbryter reduserer risikoen for elektrisk støt.

2.5 Personlig sikkerhet

- Vær på vakt, se hva du gjør og bruk sunn fornuft når du bruker et elektroverktøy. Ikke bruk et elektroverktøy mens du er trøtt eller påvirket av narkotika, alkohol eller medisiner. Et øyeblikks uoppmerksomhet mens du bruker elektroverktøy kan føre til alvorlig personskade.
- Bruk personlig verneutstyr. Bruk alltid øyevern.
- Verneutstyr som støvmaske, sklisikre vernesko, hjelm eller hørselsvern som brukes for passende forhold vil redusere personskader.
- Forhindre utilsiktet start. Sørg for at bryteren er i av-posisjon før du kobler til strømkilden og/eller batteripakken, plukker opp eller bærer verktøyet. Å bære elektroverktøy med fingeren på bryteren eller å sette strøm på elektroverktøy som har bryteren på, inviterer til ulykker.
- Fjern eventuell justeringsnøkkel eller skiftenøkkel før du slår på elektroverktøyet. En skiftenøkkel eller en nøkkel som er festet til en roterende del av elektroverktøyet kan føre til personskade.
- Ikke len deg over. Hold riktig fotfeste og balanse til enhver tid. Dette gir bedre kontroll over elektroverktøyet i uventede situasjoner.
- Kle deg skikkelig. Ikke bruk løse klær eller smykker. Hold hår, klær og hansker unna bevegelige deler. Løse klær, smykker eller langt hår kan sette seg fast i bevegelige deler.
- Hvis det leveres enheter for tilkobling av støvavsug og oppsamlingsanlegg, sørg for at disse er tilkoblet og riktig brukt. Bruk av støvoppsamling kan redusere støvrelaterte farer.

- Ikke la kjennskap oppnådd ved hyppig bruk av verktøy tillate deg å bli selvtilfreds og ignorere prinsipper for verktøysikkerhet. En uforsiktig handling kan forårsake alvorlig skade i løpet av en brøkdel av et sekund.

2.6 Bruk og stell av elektroverktøy

- Ikke overbelast elektroverktøyet. Bruk riktig elektroverktøy for din bruk. Riktig elektroverktøy vil gjøre jobben bedre og sikrere med den hastigheten det ble designet for.
- Ikke bruk elektroverktøyet hvis bryteren ikke slår det av og på. Ethvert elektroverktøy som ikke kan kontrolleres med bryteren er farlig og må repareres.
- Koble støpselet fra strømkilden og/eller fjern batteripakken fra elektroverktøyet før du foretar justeringer, skifter tilbehør eller setter elektroverktøyet til oppbevaring. Slike forebyggende sikkerhetstiltak reduserer risikoen for å starte elektroverktøyet ved et uhell.
- Oppbevar inaktivt elektroverktøy utilgjengelig for barn, og la ikke personer som ikke er kjent med elektroverktøyet eller disse instruksjonene bruke elektroverktøyet. Elektroverktøy er farlig i hendene på utrente brukere.
- Vedlikehold elektroverktøy og tilbehør. Sjekk for feiljustering eller hindring av bevegelige deler, brudd på deler og andre forhold som kan påvirke elektroverktøyets funksjon. Hvis det er skadet, få elektroverktøyet reparert før bruk. Mange ulykker er forårsaket av dårlig vedlikeholdt elektroverktøy.
- Hold skjæreverktøy skarpe og rene. Riktig vedlikeholdt skjæreverktøy med skarpe skjærekanter har mindre sannsynlighet for å sette seg fast og er lettere å kontrollere.
- Bruk elektroverktøyet, tilbehør og verktøybits etc. i samsvar med disse instruksjonene, og ta hensyn til arbeidsforholdene og arbeidet som skal utføres. Bruk av elektroverktøyet til andre operasjoner enn det som er tiltenkt, kan føre til en farlig situasjon.
- Hold håndtak og gripeflater tørre, rene og fri for olje og fett. Glatte håndtak og gripeflater tillater ikke sikker håndtering og kontroll av verktøyet i uventede situasjoner.

2.7 Kutteprosedyrer

⚠ **FARE!** Hold hendene unna skjæreområdet og bladet.

- Ikke stikk hendene under arbeidsstykket. Beskyttelsen kan ikke beskytte deg mot bladet under arbeidsstykket.
- Juster skjæredybden til tykkelsen på arbeidsstykket. Mindre enn en hel tann av bladets tenner skal være synlig under arbeidsstykket.
- Hold aldri arbeidsstykket i hendene eller over benet mens du skjærer. Fest arbeidsstykket til en stabil plattform. Det er viktig å støtte arbeidet riktig for å minimere kroppseksponering, binding av blader eller tap av kontroll.
- Hold elektroverktøyet i de isolerte gripeflatene når du utfører arbeid der hvor det finnes en risiko for at skjæreverktøyet kan komme i kontakt med skjulte ledninger eller med sin egen ledning. Ved kontakt med en strømførende ledning, kan eksponerte metalldeler på elektroverktøyet bli strømførende, og brukeren kan få elektrisk støt.
- Når du river, bruk alltid et rivegjerde eller rettkantfører. Dette forbedrer skjæringsnøyaktigheten og reduserer sjansen for at bladet binder seg.
- Bruk alltid blader med riktig størrelse og form (diamant versus rund) på dornehull. Blader som ikke samsvarer med monteringsutstyret til sagen, vil løpe utenfor midten, noe som fører til tap av kontroll.
- Bruk aldri skadede eller feil skiver eller bolter. Bladskivene og bolten er spesialdesignet for sagen din, for optimal ytelse og driftssikkerhet.

2.8 Årsaker til tilbakeslag og relaterte advarsler

Tilbakeslag er en plutselig reaksjon på et sammenklemt, fastklemt eller feiljustert sagblad, som forårsaker at en ukontrollert sag løfter seg opp og ut av arbeidsstykket mot operatøren.

Når bladet blir klemt eller tett fast ved at snittet lukker seg, stopper bladet og motorreaksjonen driver enheten raskt tilbake mot operatøren.

Hvis bladet blir vridd eller feiljustert i kuttet, vil tennene i bakkanten av bladet kan grave seg inn i den øvre overflaten av treet og få bladet til å klatre ut av snittet og hoppe tilbake mot operatøren.

Tilbakeslag er et resultat av feil bruk av sagen og/eller feil driftsprosedyrer eller -forhold, og kan unngås ved å ta de forholdsreglene som er beskrevet nedenfor.

- Hold et fast grep med begge hender på sagen og plasser armene dine for å motstå tilbakeslagskrefter. Plasser kroppen på en av sidene av bladet, men ikke på linje med bladet. Tilbakeslag kan føre til at sagen hopper bakover, men tilbakeslagskrefter kan kontrolleres av operatøren, hvis det tas passende forholdsregler.

- Når bladet binder seg, eller når du avbryter et kutt av en eller annen grunn, slipper du avtrekkeren og holder sagen urørlig i materialet til bladet stopper helt. Forsøk aldri å fjerne sagen fra arbeidet eller trekk sagen bakover mens bladet er i bevegelse, ellers kan det oppstå tilbakeslag. Undersøk og iverksett korrigerende tiltak for å eliminere årsaken til at bladet binder seg.
- Når du starter en sag på nytt i arbeidsstykket, sentrer sagbladet i snittet slik at sagtennene ikke griper inn i materialet. Hvis et sagblad binder seg, kan det gå opp eller komme tilbake fra arbeidsstykket når sagen startes på nytt.
- Støtt store paneler for å minimere risikoen for klemming og tilbakeslag. Store paneler har en tendens til å synke under sin egen vekt. Støtter skal plasseres under panelet på begge sider, nær snittlinjen og nær kanten av panelet.
- Ikke bruk sløve eller skadede kniver. Uslipte eller feil innstilte blader produserer smale snitt som forårsaker overdreven friksjon, bladbinding og tilbakeslag.
- Låsespakene for bladdybde og skråjustering må være stramme og sikre før kutt. Hvis bladjusteringen skifter mens du skjærer, kan det føre til binding og tilbakeslag.
- Vær ekstra forsiktig når du sager inn i eksisterende vegger eller andre blinde områder. Det utstikkende sagbladet kan kutte gjenstander som kan forårsake tilbakeslag.

2.9 Funksjonen til det nedre dekselet

- Kontroller at den nedre dekselet er riktig lukket før hver bruk. Ikke bruk sagen hvis den nedre beskyttelsen ikke beveger seg fritt og lukkes umiddelbart. Klem eller fest aldri den nedre beskyttelsen i åpen stilling. Hvis sagen ved et uhell faller ned, kan den nedre dekselet bli bøyd. Hev den nedre beskyttelsen med det tilbaketrekkbare håndtaket og sørg for at det beveger seg fritt og ikke berører bladet eller noen annen del, i alle vinkler og dybder av kutt.
- Kontroller funksjonen til den nedre beskyttelsesfjæren. Hvis beskyttelsen og fjæren ikke fungerer som den skal, må de repareres før bruk. Nedre beskyttelse kan fungere tregt på grunn av skadede deler, gummiaktige avleiringer eller opphopning av rusk.
- Den nedre dekselet kan trekkes tilbake manuelt kun for spesielle kutt som "dykkutt" og "sammensatte kutt". Hev den nedre beskyttelsen ved å trekke inn håndtaket og så snart bladet kommer inn i materialet, må den nedre beskyttelsen frigjøres. For all annen saging skal den nedre beskyttelsen fungere automatisk.
- Vær alltid oppmerksom på at den nedre beskyttelsen dekker bladet før du legger sagen ned på benk eller gulv. Et ubeskyttet, frigående blad vil få sagen til å gå bakover og kutte det som er i veien. Vær oppmerksom på tiden det tar før bladet stopper etter at bryteren slippes.

2.10 Vaktfunksjon

- Kontroller at beskyttelsen er ordentlig lukket før hver bruk.
- Ikke bruk sagen hvis beskyttelsen ikke beveger seg fritt og omslutter bladet umiddelbart.
- Aldri klem eller bind vernet slik at bladet blir eksponert. Hvis sagen faller ned ved et uhell, kan beskyttelsen bøyes.
- Kontroller at beskyttelsen beveger seg fritt og ikke berører bladet eller andre deler, i alle skjærevinkler og -dybder.
- Kontroller funksjonen og tilstanden til beskyttelsens returfjær. Hvis beskyttelsen og fjæren ikke fungerer som den skal, må de repareres før bruk. Beskyttelsen kan fungere tregt på grunn av skadede deler, gummiaktige avleiringer eller opphopning av rusk.
- Sørg for at bunnplaten på sagen ikke vil forskyve seg mens du utfører et "dykk-kutt". Bladforskyvning sidelengs vil føre til binding og sannsynligvis tilbakeslag.
- Pass alltid på at beskyttelsen dekker bladet før du legger sagen ned på benk eller gulv. Et ubeskyttet, frigående blad vil få sagen til å gå bakover og kutte det som er i veien. Vær oppmerksom på tiden det tar før bladet stopper etter at bryteren slippes.

2.11 For å holde støy og vibrasjoner på et minimumsnivå

- Planlegg arbeidet slik at eksponering for tunge vibrasjoner spres over en lengre periode.
- For å redusere støy og vibrasjoner under drift, begrens tiden produktet brukes. Bruk en laveffekt- eller lavvibrasjonsmodus og bruk egnet sikkerhetsutstyr.
- Følg følgende forholdsregler for å holde risikoen for eksponering for vibrasjoner eller støy på et minimum:
  - Bruk produktet kun i henhold til disse instruksjonene.
  - Sørg for at produktet er i god stand.
  - Bruk tilbehør som er i god stand og er egnet for formålet.
  - Hold godt i håndtaket eller grepene.
  - Vedlikehold og smør verktøyet i samsvar med disse instruksjonene.

2.12 Sikkerhetsinstruksjoner for lasere

- Ikke se direkte på bjelken.
- Ikke rett laserstrålen mot reflekterende overflater, mennesker eller dyr. Selv laserstråler med lav effekt kan skade øynene.
- Ikke åpne lasermodulen.
- Ikke endre laser på noen måte for å øke laserens kraft.

2.13 Gjenværende risiko

Det vil alltid være gjenværende risiko selv om du bruker produktet i henhold til instruksjonene.

Følgende farer kan oppstå i forbindelse med typen og utformingen av dette elektroverktøyet:

- Hørselsskader hvis hørselsvern ikke brukes.
- Helseskader som følge av effekten av vibrasjoner på hender og armer når produktet brukes over lengre tid eller når det ikke brukes og vedlikeholdes riktig.
- Skjæreskader.
- Fare på grunn av elektromagnetisk felt som genereres mens maskinen er i drift. Under visse omstendigheter kan dette feltet påvirke aktive eller passive medisinske implantater negativt.
- For å redusere faren for alvorlige eller dødelige skader, anbefales det at personer som bruker medisinske implantater bør konsultere legen sin og produsenten av implantatet før de bruker maskinen.

2.14 Sikkerhetsinstruksjoner for drift

⚠ **Advarsel!** Hvis du ikke følger disse instruksjonene er det fare for død eller skade.

- Les og følg advarselsinstruksjonene før bruk.
- Ikke bruk produktet hvis du er trøtt, syk eller beruset. Dette vil redusere synet, årvåkenheten, koordinasjonen og dømmekraften.
- Ikke la barn eller personer som ikke vet hvordan de skal betjene produktet, bruke det.
- Ikke bruk produktet hvis det er skadet.
- Ikke gjør endringer på produktet.
- Bruk produktet kun til den angitte funksjonen.
- Ikke bruk slipeskiver.
- Bruk kun et blad som er egnet for oppgaven og med en diameter som samsvarer med merkingene på produktet.
- Ved arbeid i tre, eller hvis produktet brukes til materialer som avgir giftig støv, må produktet kobles til en egnet støvavsugsenhet.
- Bruk en støvfiltermaske når du kutter tre.
- Bruk hørselvern.
- Unngå at tuppene på bladet overopphetes.
- Vær forsiktig når du kutter plast, det er fare for å smelte arbeidsstykket.
- Hold hendene unna skjæreområdet og skjærebladet.
- Bruk alltid skarpe skjæreskiver uten defekter eller skader.
- Ikke bruk defekte skiver eller skruer sammen med skjærebladet.
- Ikke lås eller hold den nedre bladbeskyttelsen i åpen posisjon
- Kontroller før bruk at bladbeskyttelsen fungerer som den skal.

3 Bruk

Advarsel! Hvis du ikke følger disse instruksjonene, er det fare for død eller personskade.

⚠ **Advarsel!** Bruk hørselsvern når du bruker produktet.

- Flytt produktet rett frem, ikke bruk for mye trykk for enkel og sikker drift.
- Ikke tving eller flytt produktet til sidene under drift på grunn av risikoen for overoppheting av motoren. Dette kan forårsake tilbakeslag og alvorlig personskade.
- Bruk kun skarpe og uskadede kniver som er egnet for materialet som skal kuttes.
- Still inn skjæredybden i henhold til instruksjonene.

3.1 For å feste eller bytte ut et sagblad

⚠ **Advarsel!** Sørg for at batteriet er frakoblet før du fjerner eller skifter ut sagbladet.

⚠ **Advarsel!** Ikke bruk produktet med mindre alle delene er festet og fungerer som de skal, for å forhindre personskade og materielle skader.

- Bruk vernehansker når du skifter blad.

Figur 2

1. Skyv og hold spindellåsen (A), vri klemmeskruen med klokken med den medfølgende unbrakonøkkelen (B).

2 Fjern klemmeskruen og den ytre flensen (C).

3 Trykk på låseknappen og løft opp bunnplaten.

4 Trykk og hold inne spindellåseknappen og installer det nye sagbladet. Sørg for at sagbladet er riktig plassert i spindellåsen.

Merk! Hvis du fester et sagblad med tenner, må du sørge for at tennene peker i riktig rotasjonsretning.

5 Stram klemmeskruen helt.

6 Trykk på spindellåseknappen igjen.

7 Kontroller sagbladet for å sikre at det er riktig festet.

3.2 For å feste parallellgjerdet

Advarsel! Stopp produktet og ta ut batteriet før du foretar justeringer eller fester tilbehør til produktet.

Figur 3

1 Sett parallellanlegget (A) gjennom de 3 sporene i forkanten av bunnplaten, fra venstre side av platen.

2 Flytt parallellanlegget helt gjennom sporene til enden av parallellanlegget kommer til høyre side av bunnplaten.

3 Juster parallellanlegget til egnet klippebredde og stram låseknappen (B) for det midtre sporet.

3.3 Slik justerer du skjæredybden

Advarsel! Stopp produktet og ta ut batteriet før du foretar justeringer eller fester tilbehør til produktet.

Advarsel! Tennene på sagbladet må være mindre enn 6 mm under arbeidsstykket. Hvis ikke, er det en økt risiko for tilbakeslag.

- Juster alltid riktig skjæredybde for arbeidsstykket.

Figur 4

1 Slipp klipsen for dybdeinnstilling for å justere dybden på sagbladet.

2 Still inn gjeldende skjæredybde, se skalaen på produktet.

3 Stram klipsen for å låse skjæredybden.

3.4 For å feste støvavsugsrøret

Advarsel! Stopp produktet og ta ut batteriet før du foretar justeringer eller fester tilbehør til produktet.

Figur 5

1 Sett den lille enden av røret i støvavsugsporten på produktet.

2 Koble den andre enden av adapteren til en støvavsugsslange.

3.5 For å montere og demontere batteriet

OBS! Kontroller at batteriet er riktig festet. Hvis batteriet løsner, kan det forårsake personskade.

Forsiktig! Ikke tving batteriet på plass. Hvis det ikke er lett å feste, er det ikke riktig justert.

Figur 6

3.5.1 Festing av batteriet

1 Juster batteriet til sporene i dekselet.

2 Skyv batteriet til du hører et klikk.

3.5.2 Fjerning av batteriet

1 Trykk på knappen foran på batteriet.

2 Trekk batteriet ut av batteriholderen.

3.6 Bruk av produktet

Advarsel! Pass på at strømbryteren ikke kan låses i PÅ-posisjon. Den må holdes inne under bruk.

Advarsel! Bruk vernehansker, vernebriller, hørselsvern og støvfiltermaske.

Advarsel! Sikre arbeidsstykket og sørg for at det ikke kan løsne under drift.

Advarsel! Bruk et sagblad som er egnet for materialet som skal kuttes.

1 Legg materialet som skal kuttes på et jevnt underlag, for eksempel på en arbeidsbenk, et bord eller gulvet.

2 Legg et annet stykke under arbeidsstykket.

3. Tegn en linje på arbeidsstykket.
4. Hold produktet tett og legg det med bunnplaten mot overflaten av arbeidsstykket.
5. Pass på at halvparten av bakplaten er plassert utenfor arbeidsstykket.
6. Ikke trekk produktet tilbake.

3.6.1 Starting av produktet

Figur 7

1. Koble til et fulladet batteri.
2. Trykk på låseknappen (A).
3. Trykk på avtrekkeren (B).
4. Vent til produktet når maksimal rotasjonshastighet og flytt bladet forsiktig langs skjærelinjen på arbeidsstykket.

3.6.2 Å stanse produktet

1. Fjern produktet fra arbeidsstykket.
2. Slipp strømbryteren og låseknappen.

3.7 Slik bruker du laseren

OBS! Ikke se inn i laserstrålen og ikke pek laserstrålen mot mennesker eller dyr, eller reflekterende overflater. En laserstråle kan forårsake alvorlige øyeskader.

Laserstrålen viser saglinjen på arbeidsstykket.

Figur 8

1. Skyv laserbryterknappen til PÅ-posisjon.
2. For å stoppe laserfunksjonen, sett laserbryteren til AV-posisjonen.

3.8 Skjærebladene

Spesifikasjoner	Dimensjon (T = tenner)
TCT-blad for tre	Ø89x10x1,8 mm x30T

3.9 For å kutte metallplater

Merk! Produktet er kun egnet til å kutte messing, kobber, bly, aluminium eller galvanisert karbonstål.

Advarsel! Koble alltid en støvsuger eller støvavsug til produktet. Sagflis kan være farlig for brukeren og hindrer beskyttelsen i å fungere som den skal.

Merk! Etter at du har kuttet metall i 2 minutter, bør produktet stoppes i minst 3 minutter.

- Produktet kan brukes der støvfritt kutt er nødvendig og hvis det er fare for å skade ledninger.
- Still alltid inn skjæredybden til minst 1,5 mm mer enn tykkelsen på materialet for å forhindre at bladet klatrer opp over overflaten.
- Legg reservedeler eller tilsvarende under arbeidsstykket.
- Fjern rust og grader som kan forhindre forovermating langs arbeidsstykket.
- Påfør møbelpolish under bunnplaten for jevn drift.
- Bruk kun diamantsagblader til å kutte metall.

4 Transport

- La produktet stoppe helt og ta ut batteriet før du transporterer produktet.
- La produktet bli helt avkjølt før du transporterer det.

5 Oppbevaring

- Dersom produktet ikke skal brukes over en lengre periode, oppbevar produktet på et rent og tørt sted utilgjengelig for barn og kjæledyr.
- Oppbevar produktet på et tørt sted, beskyttet mot direkte sollys og våte forhold.

6 Vedlikehold

Advarsel! Service på produktet må kun utføres av godkjent personell som bruker identiske reservedeler for å sikre at produktet er trygt å bruke.

- Rengjør produktet regelmessig, bruk en tørr klut til å rengjøre produktet.

7 Avhending

- Følg lokale forskrifter når du avhender produktet. Produktet må ikke brennes.

8 Service

- Ikke prøv å reparere skadede batterier. Batterier skal kun vedlikeholdes av et godkjent servicesenter eller annet godkjent personell.

9 Tekniske data

Spesifikasjoner	Verdi
Spenning	18 V
Slagfrekvens	2950 /min
Materialkapasitet	
Tre	28,5 mm
Betong	8 mm
Aluminium	3 mm
Diameter sagblad	89 mm
Spindeldiameter	10 mm
Mål (LxBxH)	365 x 140 x 92 mm
Laserbatteri	3 V knappcelle LR44
Støynivåer	
Lydtrykknivå, L_{pA}	82 dB(A), K=3 dB
Målt lydeffektnivå, L_{WA}	93 dB(A), K=3 dB
Maksimalt vibrasjonsnivå[1]	4,3 m/s^2, K=1,5 m/s^2

Advarsel! Bruk alltid hørselvern!

Advarsel! Det faktiske vibrasjons- og støynivået ved bruk av verktøy kan avvike fra den angitte maksimalverdien, avhengig av hvordan verktøyet brukes og materialet. Det er derfor nødvendig å bestemme hvilke sikkerhetstiltak som kreves for å beskytte brukeren, basert på et estimat av eksponering under faktiske driftsforhold (som tar i betraktning alle stadier av arbeidssyklusen, for eksempel når verktøyet er slått av og når det er tomgang, i tillegg til oppstartstiden).

1 De deklarerte verdiene for vibrasjon og støy, som er målt i henhold til en standardisert testmetode, kan brukes til å sammenligne forskjellige verktøy med hverandre og for en foreløpig vurdering av eksponering. Måleverdiene er fastsatt i henhold til EN 62841-2-5:2014.

Indholdsfortegnelse

1 Indledning 33
1.1 Produktet 33
1.2 Anvendelse 33
1.3 Symboler 33
1.4 Produktoversigt 33

2 Sikkerhed 34
2.1 Sikkerhedsdefinitioner 34
2.2 Generelle sikkerhedsadvarsler for elværktøj 34
2.3 Sikkerhed i arbejdsområdet 34
2.4 Elektrisk sikkerhed 34
2.5 Personlig sikkerhed 34
2.6 Brug og vedligeholdelse af produktet 35
2.7 Procedurer for savning 35
2.8 Årsager til tilbageslag og tilhørende advarsler 35
2.9 Nederste beskyttelsesafskærmning 36
2.10 Afskærmningsfunktion 36
2.11 Sådan begrænses støj og vibrationer 36
2.12 Sikkerhedsanvisninger for lasere 37
2.13 Restrisiko 37
2.14 Sikkerhedsanvisninger for brug 37

3 Brug 37
3.1 Sådan monteres eller udskiftes en savklinge 38
3.2 Sådan fastgøres parallelanslaget 38
3.3 Sådan justeres skæredybden 38
3.4 Sådan monteres støvudsugningsrøret 38
3.5 Sådan monteres og afmonteres batteriet 38
3.6 Sådan betjenes produktet 39
3.7 Sådan bruges laseren 39
3.8 Klinge 39
3.9 Sådan skæres i hårde eller slibende materialer 39
3.10 Sådan skæres der i metalplader 39

4 Transport 40

5 Opbevaring 40

6 Vedligeholdelse 40

7 Bortskaffelse 40

8 Service 40

9 Tekniske data 40

1 Indledning

1.1 Produktet

Produktet er en håndholdt dyksav med tilslutning til støvudsugning, inklusive 1 støvsugerslange og en klinge. Produktet er en del af Meec Tools Multiseries 18 V. Batteri og batterioplader medfølger ikke.

1.2 Anvendelse

Produktet bruges til at skære i forskellige materialer, fx træ, plastplader, krydsfiner, blødt metal, fliser eller klinker. Kun til privat brug

1.3 Symboler

	Læs betjeningsvejledningen omhyggeligt, og vær sikker på, du forstår den, før du tager produktet i brug. Gem betjeningsvejledningen til senere brug.
	Laserstråle. Kig ikke ind i strålen. Laserklasse 2, P<1 mW, λ 650 nm EN 60825-1: 2014
	Brug sikkerhedsbriller og høreværn.
	Sikkerhedsklasse II
	Produktet skal bortskaffes i henhold til gældende regler.
	Produktet overholder gældende EU-direktiver og -forordninger.
	Skal bortskaffes som elektronikaffald.

1.4 Produktoversigt

Figur 1

1. Rør til støvudsugning
2. Låseknap til parallelanslag
3. Laser
4. Skala for skæredybde
5. Håndtag
6. Batteriport
7. Låseknap
8. Startknap
9. Clips til dybdeindstilling

10. Spændeskrue til klinge
11. Bundplade
12. Savklinge
13. Parallelanslag
14. Spindellåseknap
15. Gearhus

2 Sikkerhed

2.1 Sikkerhedsdefinitioner

Advarsel! Manglende overholdelse af denne vejledning kan medføre død eller personskade.

Forsigtig! Manglende overholdelse af denne vejledning kan medføre skader på produktet, andre materialer eller det omgivende område.

Bemærk! Information der er nødvendig i bestemte situationer.

2.2 Generelle sikkerhedsadvarsler for elværktøj

Advarsel! Manglende overholdelse af disse anvisninger kan medføre død eller personskade.

Advarsel! Læs alle sikkerhedsadvarsler og -anvisninger. Manglende overholdelse af advarsler og anvisninger kan medføre elektrisk stød, brand og/eller alvorlig personskade.

Advarsel! Gem alle advarsler og anvisninger til senere brug. Udtrykket "elværktøj" i advarslerne henviser til elværktøj, der er tilsluttet elnettet (med ledning), eller batteridrevet elværktøj (uden ledning).

2.3 Sikkerhed i arbejdsområdet

- Arbejdsområdet skal holdes rent og godt oplyst. Rodede eller mørke områder øger risikoen for ulykker.
- Brug ikke elværktøj i eksplosive miljøer, fx i nærheden af brandfarlig væske, gas eller støv. Elværktøj danner gnister, som kan antænde støv eller damp.
- Hold børn og omkringstående på afstand, når elværktøjet er i brug. Uopmærksomhed kan føre til, at man mister kontrollen med værktøjet.

2.4 Elektrisk sikkerhed

- Elværktøjets stik skal passe til stikkontakten. Undgå at ændre på stikket. Brug ikke adapterstik sammen med jordet elværktøj. Intakte stik og matchende stikkontakter reducerer risikoen for elektrisk stød.
- Undgå kropskontakt med jordede overflader som fx rør, radiatorer, komfurer og køleskabe. Der er en øget risiko for elektrisk stød, hvis kroppen er jordet.
- Undgå at udsætte elværktøj for regn eller fugt. Hvis der trænger vand ind i elværktøj, øges risikoen for elektrisk stød.
- Ledningen må ikke bruges til andet end det, den er beregnet til. Brug aldrig ledningen til at bære eller trække i elværktøjet eller til at trække stikket ud af stikkontakten. Hold ledningen væk fra varme, olie, skarpe kanter eller bevægelige dele. Beskadigede eller sammenfiltrede ledninger øger risikoen for elektrisk stød.
- Når du bruger elværktøj udendørs, skal du bruge en forlængerledning, der er beregnet til udendørs brug. Brug af en ledning, der er beregnet til udendørs brug, reducerer risikoen for elektrisk stød.
- Hvis du ikke kan undgå at bruge elværktøjet i fugtige omgivelser, skal du bruge en fejlstrømsafbryder. Brug af fejlstrømsafbryder mindsker risikoen for elektrisk stød.

2.5 Personlig sikkerhed

- Vær opmærksom, hold øje med, hvad du laver, og brug din sunde fornuft, når du bruger elværktøj. Undgå at bruge elværktøj, hvis du er træt eller påvirket af stoffer, alkohol eller medicin. Et øjebliks uopmærksomhed under brug af elværktøj kan medføre alvorlig personskade.
- Brug personlige værnemidler. Brug altid beskyttelsesbriller.
- Værnemidler som støvmaske, skridsikre sikkerhedssko, hjelm eller høreværn, afhængigt af forholdene, vil mindske risikoen for personskade.
- Undgå, at værktøjet starter utilsigtet. Sørg for, at afbryderen er i slukket position, før du tilslutter strømkilden og/eller batteripakken, samler værktøjet op eller bærer det. Risikoen for ulykker øges, hvis elværktøjet bæres med fingeren på afbryderen, eller der sættes strøm til elværktøj, mens afbryderen er i tændt position.
- Fjern eventuelle skruenøgler og lignende, før elværktøjet startes. Skruenøgler og lignende, der sidder på en roterende del på elværktøjet, kan forårsage personskade.
- Undgå at strække dig for meget. Sørg for altid at have godt fodfæste og god balance. Det giver bedre kontrol over elværktøjet i uventede situationer.

- Brug egnet tøj. Undgå at være iført løstsiddende tøj eller smykker. Hold hår, tøj og handsker væk fra bevægelige dele. Løstsiddende tøj, smykker eller langt hår kan sidde fast i bevægelige dele.
- Hvis elværktøjet kan tilsluttes støvudsugning og -opsamling, skal du sikre, at det tilsluttes og bruges korrekt. Brug af støvopsamling kan reducere risici forbundet med støv.
- Selvom du har erfaring med hyppig brug af værktøj, skal du stadig være varsom og huske på værktøjets sikkerhedsanvisninger. Uforsigtighed kan forårsage alvorlige skader i løbet af en brøkdel af et sekund.

2.6 Brug og vedligeholdelse af produktet

- Brug ikke magt, når du betjener elværktøjet. Brug det rigtige elværktøj til opgaven. Det rigtige elværktøj vil gøre arbejdet bedre og sikrere med den hastighed, det er beregnet til.
- Brug ikke elværktøjet, hvis det ikke kan tændes og slukkes med afbryderen. Elværktøj, der ikke kan styres med afbryderen, er farligt og skal repareres.
- Tag stikket ud af strømkilden og/eller batteripakken ud af elværktøjet, før du foretager justeringer, skifter tilbehør eller opbevarer elværktøjet. Disse forebyggende sikkerhedsforanstaltninger reducerer risikoen for, at elværktøjet startes ved et uheld.
- Elværktøj, som ikke er i brug, skal opbevares utilgængeligt for børn. Lad ikke personer, der ikke er fortrolige med elværktøjet eller har læst betjeningsvejledningen, betjene elværktøjet. Elværktøj er farligt i hænderne på uerfarne brugere.
- Vedligehold elværktøj og tilbehør. Kontroller, at de bevægelige dele ikke er forkert justeret eller sidder fast, at der er ikke brud på dele, og at der ikke er andre forhold, der kan påvirke elværktøjets funktion. Hvis elværktøjet er beskadiget skal det repareres før brug. Mange ulykker skyldes dårligt vedligeholdt elværktøj.
- Skæreværktøj skal holdes skarpt og rent. Korrekt vedligeholdt skæreværktøj med skarpe skærekanter er mindre tilbøjeligt til at sætte sig fast og er lettere at styre.
- Brug elværktøjet, tilbehøret og værktøjsbits osv. i overensstemmelse med denne betjeningsvejledning og under hensyntagen til arbejdsforholdene og det arbejde, der skal udføres. Det kan være farligt at bruge elværktøj til andet end det tilsigtede formål.
- Hold håndtag og grebsflader tørre, rene og fri for olie og fedt. Glatte håndtag og grebsflader gør det vanskeligt at håndtere og styre værktøjet sikkert i uventede situationer.

2.7 Procedurer for savning

⚠ **FARE!** Hold hænderne væk fra skæreområdet og klingen.

- Ræk ikke ind under arbejdsemnet. Skærmen kan ikke beskytte dig mod klingen under arbejdsemnet.
- Juster skæredybden til arbejdsemnets tykkelse. Mindre end en hel tand af savklingens tænder skal være synlige under arbejdsemnet.
- Hold aldrig emnet i hænderne eller henover benene, mens du skærer. Fastgør arbejdsemnet på en stabil platform. Det er vigtigt at understøtte arbejdet korrekt for at undgå eksponering af kroppen, at klingen binder eller tab af kontrol.
- Hold elværktøjet i de isolerede greb, når du udfører en opgave, hvor skæreværktøjet kan komme i kontakt med skjulte ledninger eller sin egen ledning. Kontakt med en strømførende ledning, vil desuden gøre eksponerede metaldele på elværktøjet strømførende og give brugeren stød.
- Brug altid et parallelanslag eller en lige styreskinne ved længdeskæring. Det giver et mere præcist snit og mindsker risikoen for, at savklingen binder.
- Brug altid savklinger hvor hullet har den korrekte størrelse og form (diamant eller rund). Savklinger, der ikke passer til savens monteringsbeslag, vil køre excentrisk og betyde tab af kontrol.
- Brug aldrig beskadigede eller forkerte skiver eller bolte til savklingen. Skiverne og bolten er specielt designet til din sav for at sikre optimal ydeevne og sikkerhed.

2.8 Årsager til tilbageslag og tilhørende advarsler

Tilbageslag er en pludselig reaktion på en klemt, fastklemt eller forkert justeret savklinge, som får en ukontrolleret sav til at løfte sig op og ud af arbejdsemnet mod brugeren.

Når savklingen klemmes eller sidder fast i et smalt snit, går klingen i stå, og motoren driver enheden hurtigt tilbage mod brugeren.

Hvis savklingen bliver vredet eller forskudt i snittet, kan tænderne i bagkanten af savklingen grave sig ned i træets overside, hvilket får savklingen til at arbejde sig ud af snittet og springe tilbage mod brugeren.

Tilbageslag er resultatet af forkert brug af saven og/eller forkerte arbejdsprocedurer eller -forhold og kan undgås ved at tage de rette forholdsregler som beskrevet nedenfor.

- Hold et fast greb på saven, og placer armene, så de modstår tilbageslag. Placer kroppen på siden af savklingen, men ikke i linje med savklingen. Tilbageslag kan få saven til at springe baglæns, men tilbageslagskræfterne kan kontrolleres af brugeren, hvis der tages de rette forholdsregler.
- Når savklingen binder, eller når du af en eller anden grund afbryder et snit, skal du slippe startknappen og holde saven stille i materialet, indtil savklingen står helt stille. Forsøg aldrig at fjerne saven fra arbejdet eller trække saven baglæns, mens savklingen er i bevægelse, da der kan opstå tilbageslag. Undersøg årsagen, og træf korrigerende foranstaltninger til at fjerne årsagen til, at savklingen binder.
- Når du genstarter en sav i arbejdsemnet, skal du centrere savklingen i snittet, så savtænderne ikke går i indgreb i materialet. Hvis en savklinge sætter sig fast, kan den arbejde sig op eller slå tilbage fra arbejdsemnet, når saven genstartes.
- Understøt større arbejdsemner for at minimere risikoen for, at klingen kommer i klemme og slår tilbage. Store arbejdsemner har en tendens til at synke sammen under deres egen vægt. Der skal placeres understøtninger under arbejdsemnet på begge sider, nær skærelinjen og nær arbejdsemnets kant.
- Brug ikke sløve eller beskadigede klinger. Uslebne eller forkert indstillede savklinger giver et smalt snit, der forårsager overdreven friktion, at savklingen binder og tilbageslag.
- Låsepindene til justering af savklingens dybde og vinkel skal være spændt og sikrede, før du skærer. Hvis savklingens justeringen forskydes under skæring, kan det forårsage binding og tilbageslag.
- Vær ekstra forsigtig, når du saver ind i eksisterende vægge eller andre skjulte områder. Den fremspringende savklinge kan skære i genstande, der kan forårsage tilbageslag.

2.9 Nederste beskyttelsesafskærmning

- Kontroller, at den nederste beskyttelsesafskærmning er lukket korrekt før hver brug. Brug ikke saven, hvis den nederste beskyttelsesafskærmning ikke bevæger sig frit og omslutter klingen med det samme. Klem eller bind aldrig den nederste beskyttelsesafskærmning fast i åben position. Hvis saven tabes ved et uheld, kan den nederste sikkerhedsafskærmning blive bøjet. Åbn den nederste sikkerhedsafskærmning med trækarmen, og sørg for, at den bevæger sig frit og ikke rører ved savklingen eller andre dele i alle skærevinkler og -dybder.
- Kontroller, at den nederste beskyttelsesafskærmnings fjeder virker. Hvis afskærmningen og fjederen ikke fungerer korrekt, skal de efterses før brug. Den nederste sikkerhedsafskærmning kan fungere trægt på grund af beskadigede dele, klæbrige aflejringer eller ophobning af snavs.
- Den nederste sikkerhedsafskærmning må kun åbnes manuelt ved særlige snit som "dyksnit" og "vinkelsnit". Åbn den nederste beskyttelsesafskærmning med trækarmen, og slip den, så snart savklingen dykker ned i emnet. Ved alle andre saveopgaver skal den nederste beskyttelsesafskærmning fungere automatisk.
- Sørg altid for, at den nederste beskyttelsesafskærmning dækker savklingen, før du sætter saven ned på arbejdsbænken eller gulvet. En ubeskyttet savklinge med efterløb bevæger saven i den modsatte retning af saveretningen og saver i alt, hvad den støder på. Vær opmærksom på den tid, det tager for savklingen at stoppe, efter at startknappen er sluppet.

2.10 Afskærmningsfunktion

- Kontroller, at afskærmningen er lukket korrekt før hver brug.
- Brug ikke saven, hvis afskærmningen ikke bevæger sig frit og omslutter savklingen med det samme.
- Klem eller bind aldrig afskærmningen fast, så savklingen er blottet. Hvis saven tabes ved et uheld, kan afskærmningen blive bøjet.
- Kontroller, at afskærmningen bevæger sig frit og ikke rører ved savklingen eller andre dele i alle skærevinkler og -dybder.
- Kontroller betjeningen og tilstanden af afskærmningens returfjeder. Hvis afskærmningen og fjederen ikke fungerer korrekt, skal de efterses før brug. Afskærmningen kan fungere trægt på grund af beskadigede dele, klæbrige aflejringer eller ophobning af snavs.
- Sørg for, at savens bundplade ikke flytter sig, når du udfører et "dyksnit". Hvis savklingen forskydes sidelæns, vil det medføre binding og sandsynligvis tilbageslag.
- Sørg for, at afskærmningen altid dækker savklingen, før du sætter saven ned på bænken eller gulvet. En ubeskyttet savklinge med efterløb bevæger saven i den modsatte retning af saveretningen og saver i alt, hvad den støder på. Vær opmærksom på den tid, det tager for savklingen at stoppe, efter at kontakten er sluppet.

2.11 Sådan begrænses støj og vibrationer

- Planlæg arbejdet, så eksponeringen for kraftige vibrationer fordeles over en længere periode.
- For at reducere støj og vibrationer under brug skal du begrænse den tid, produktet bruges. Arbejd med lav effekt eller lav vibration, og brug relevant sikkerhedsudstyr.
- Overhold følgende forholdsregler for at minimere risikoen for at blive udsat for vibrationer eller støj:
  - Brug kun produktet i overensstemmelse med anvisningerne.
  - Sørg for, at produktet er i god stand.
  - Brug tilbehør, der er i god stand og passer til formålet.
  - Hold godt fast i håndtaget eller grebene.
  - Vedligehold og smør produktet i overensstemmelse med anvisningerne.

2.12 Sikkerhedsanvisninger for lasere

- Kig ikke direkte på strålen.
- Ret ikke laserstrålen mod reflekterende overflader, mennesker eller dyr. Selv laserstråler med lav effekt kan skade øjnene.
- Lasermodulet må ikke åbnes.
- Undgå at ændre på laseren på nogen måde for at øge laserens effekt.

2.13 Restrisiko

Der vil altid være restrisici, selv om produktet bruges i overensstemmelse med anvisningerne.

Følgende farer kan opstå i forbindelse med elværktøj af denne type og i dette design:

- Høreskade, hvis man ikke bruger høreværn.
- Skade på helbredet som følge af vibrationernes påvirkning af hænder og arme, når produktet anvendes over længere tid, eller når det ikke anvendes og vedligeholdes korrekt.
- Skæreskader.
- Fare på grund af det elektromagnetiske felt, der dannes, mens maskinen er i brug. Under visse omstændigheder kan dette felt påvirke aktive eller passive medicinske implantater negativt.
- For at mindske risikoen for alvorlige eller dødelige skader anbefales det, at personer, der har medicinske implantater, rådfører sig med deres læge og producenten af implantatet før brug af maskinen.

2.14 Sikkerhedsanvisninger for brug

⚠ **Advarsel!** Manglende overholdelse af denne vejledning kan medføre fare for død eller personskade.

- Læs og følg advarslerne før brug.
- Brug ikke produktet, hvis du er træt, syg eller påvirket. Det vil påvirke dit syn, din opmærksomhed, din koordination og din dømmekraft.
- Lad ikke børn eller personer, der ikke kender produktet, bruge det.
- Brug ikke produktet, hvis det er beskadiget.
- Foretag ikke ændringer på produktet.
- Brug kun produktet til den angivne funktion.
- Brug ikke slibeskiver.
- Brug kun en klinge, der er egnet til opgaven, og som har en diameter, der stemmer overens med markeringerne på produktet.
- Ved arbejde i træ, eller hvis produktet bruges til materialer, der frigiver giftigt støv, skal produktet tilsluttes en passende støvudsugningsenhed.
- Brug en støvfiltermaske, når du skærer i træ.
- Brug altid høreværn.
- Undgå, at klingernes spidser bliver overophedede.
- Vær forsigtig, når du skærer i plast, der er risiko for, at emnet smelter.
- Hold hænderne væk fra skæreområdet og klingen.
- Brug altid skarpe savklinger uden defekter eller skader.
- Brug ikke defekte skiver eller skruer sammen med savklingen.
- Lås eller hold ikke klingens nederste beskyttelsesafskærmning i åben position
- Kontroller før brug, at klingens beskyttelsesafskærmning fungerer korrekt.

3 Brug

Advarsel! Manglende overholdelse af denne vejledning kan medføre død eller personskade.

⚠ **Advarsel!** Brug øjenbeskyttelse, når du betjener produktet.

- For nem og sikker brug skal du flytte produktet lige frem og ikke lægge for meget pres på.

- Undgå at tvinge eller flytte produktet til siderne under brug på grund af risikoen for overophedning af motoren. Det kan medføre tilbageslag og alvorlig personskade.
- Brug kun skarpe og ubeskadigede klinger, der passer til det materiale, der skal skæres.
- Indstil skæredybden i henhold til anvisningerne.

3.1 Sådan monteres eller udskiftes en savklinge

Advarsel! Sørg for, at batteriet er taget af, før du fjerner eller udskifter savklingen.

Advarsel! Brug ikke produktet, medmindre alle dele er monteret og fungerer korrekt, for at undgå personskade og materielle skader.

- Brug sikkerhedshandsker, når du skifter klinger.

Figur 2

1. Tryk og hold på spindellåsen (A), drej klemskruen med uret med den medfølgende unbrakonøgle (B).
2. Fjern klemskruen og den yderste flange (C).
3. Tryk på låseknappen, og løft bundpladen op.
4. Tryk på spindellåseknappen, og hold den inde, og monter den nye savklinge. Sørg for, at savklingen er placeret korrekt i spindellåsen.

Bemærk! Hvis du monterer en savklinge med tænder, skal du sørge for, at tænderne peger i den rigtige rotationsretning.

5. Spænd klemskruen helt.
6. Tryk på spindellåseknappen igen.
7. Kontroller savklingen for at sikre, at den er korrekt monteret.

3.2 Sådan fastgøres parallelanslaget

Advarsel! Stop produktet, og tag batteriet ud, før du foretager justeringer eller sætter tilbehør på produktet.

Figur 3

1. Før parallelanslaget (A) gennem de 3 åbninger i forreste kant af bundpladen fra venstre side af pladen.
2. Flyt parallelanslaget hele vejen gennem åbningerne, indtil enden af parallelanslaget når til højre side af bundpladen.
3. Juster parallelanslaget til den ønskede skærebredde, og spænd låseknappen (B) for den midterste åbning.

3.3 Sådan justeres skæredybden

Advarsel! Stop produktet, og tag batteriet ud, før du foretager justeringer eller sætter tilbehør på produktet.

Advarsel! Savklingens tænder skal være mindre end 6 mm under arbejdsemnet. Hvis ikke, er der en øget risiko for tilbageslag.

- Indstil altid den korrekte skæredybde til arbejdsemnet.

Figur 4

1. Løsn clipsen til dybdeindstilling for at justere savklingens dybde.
2. Indstil den ønskede skæredybde på produktets skala.
3. Spænd clipsen for at låse skæredybden.

3.4 Sådan monteres støvudsugningsrøret

Advarsel! Stop produktet, og tag batteriet ud, før du foretager justeringer eller sætter tilbehør på produktet.

Figur 5

1. Sæt den lille ende af røret i produktets støvudsugningsport.
2. Tilslut den anden ende af adapteren til en støvudsugerslange.

3.5 Sådan monteres og afmonteres batteriet

Forsigtig! Sørg for, at batteriet sidder korrekt. Hvis batteriet løsner sig, kan det forårsage personskade.

Forsigtig! Tving ikke batteriet på plads. Hvis det ikke er let at montere, er det ikke placeret korrekt.

Figur 6

3.5.1 Sådan monteres batteriet

1. Placer batteriets kontakter ud for åbningerne i skærmen.
2. Skub batteriet ind, indtil det klikker på plads.

3.5.2 Sådan afmonteres batteriet

1. Tryk på knappen på forsiden af batteriet.
2. Træk batteriet ud ad batteriporten.

3.6 Sådan betjenes produktet

Advarsel! Sørg for, at startspærren ikke kan låses i positionen ON. Den skal holdes trykket ind under brug.

Advarsel! Brug sikkerhedshandsker, sikkerhedsbriller, høreværn og en støvfiltermaske.

Advarsel! Fastgør arbejdsemnet og sørg for, at det ikke kan løsne sig under brug.

Advarsel! Brug en savklinge, der passer til det materiale, der skal skæres i.

1. Læg det materiale, der skal skæres, på en plan overflade, fx på en arbejdsbænk, et bord eller gulvet.
2. Læg et andet stykke under arbejdsemnet.
3. Tegn en streg på arbejdsemnet.
4. Hold godt fast i produktet, og sæt det med bundpladen mod arbejdsemnets overflade.
5. Sørg for, at halvdelen af bagpladen er placeret uden for arbejdsemnet.
6. Træk ikke produktet tilbage.

3.6.1 Sådan tændes produktet

Figur 7

1. Tilslut et fuldt opladet batteri.
2. Tryk på låseknappen (A).
3. Tryk på startknappen (B).
4. Vent, til produktet når den maksimale rotationshastighed, og bevæg forsigtigt klingen langs stregen på arbejdsemnet.

3.6.2 Sådan slukkes produktet

1. Fjern produktet fra emnet.
2. Slip startknappen og låseknappen.

3.7 Sådan bruges laseren

Forsigtig! Kig ikke ind i laserstrålen, og ret ikke laserstrålen mod mennesker eller dyr eller mod reflekterende overflader. En laserstråle kan forårsage alvorlige øjenskader.

Laserstrålen viser savelinjen på arbejdsemnet.

Figur 8

1. Tænd på kontakten for laseren.
2. For at stoppe laserfunktionen slukke på kontakten.

3.8 Klinge

Specifikation	Mål (T=Tænder)
TCT-klinge til træ	Ø89x10x1,8 mm x30T

3.9 Sådan skæres i hårde eller slibende materialer

- Lav et snit i træ, før du skærer i hårdere materialer.
- Når du skærer i hårde materialer, fx metal og plast, er det nødvendigt med et større tryk for at holde emnet på plads.
- Fastgør eventuelt arbejdsemnet med en skruetvinge. Sav ikke i materialer, der producerer giftige dampe eller støv, fx fluorethanplast eller asbest.

3.10 Sådan skæres der i metalplader

Bemærk! Produktet kan kun bruges til at skære i messing, kobber, bly, aluminium eller galvaniseret kulstofstål.

Advarsel! Tilslut altid en støvsuger eller et støvudsugningsenhed til produktet. Savsmuld kan være farligt for brugeren og forhindrer afskærmningen i at fungere korrekt.

Bemærk! Når du har skåret i metal i 2 minutter, skal produktet slukkes i mindst 3 minutter.

- Produktet kan bruges, hvor der kræves støvfri skæring, og hvis der er risiko for at beskadige ledninger.

- Indstil altid skæredybden til mindst 1,5 mm mere end materialets tykkelse for at undgå, at klingen kravler op over overfladen.
- Læg ekstra stykker eller tilsvarende under arbejdsemnet.
- Fjern rust og grater, der kan forhindre fremføring langs arbejdsemnet.
- Påfør møbelpolish under bundpladen for glat fremføring.
- Brug kun diamantsavklinger til at skære i metal.

4 Transport

- Lad produktet standse helt, og fjern batteriet, før du transporterer produktet.
- Lad produktet køle helt af, før du transporterer det.

5 Opbevaring

- Hvis produktet ikke skal bruges i længere tid, skal det opbevares et rent og tørt sted utilgængeligt for børn og kæledyr.
- Når produktet ikke er i brug, skal det opbevares et tørt sted, beskyttet mod direkte sollys og fugt.

6 Vedligeholdelse

Advarsel! Service på produktet må kun udføres af autoriserede personer, der bruger originale reservedele. På den måde sikres det, at produktet er sikkert at bruge.

- Rengør produktet regelmæssigt med en tør klud.

7 Bortskaffelse

- Følg de lokale regler ved bortskaffelse af produktet. Brænd ikke produktet.

8 Service

- Forsøg ikke at reparere beskadigede batterier. Batterier må kun serviceres af et autoriseret servicecenter eller andet kvalificeret personale.

9 Tekniske data

Specifikation	Værdi
Spænding	18 V
Slagfrekvens	2950 /min
Materialekapacitet	
Træ	28,5 mm
Beton	8 mm
Aluminium	3 mm
Savklingens diameter	89 mm
Spindelens diameter	10 mm
Mål (L x B x H)	365 x 140 x 92 mm
Laserbatteri	3 V knapcelle LR44
Støjniveau	
Lydtryksniveau, L_{pA}	82 dB(A), K=3 dB
Målt lydeffektniveau, $_{LWA}$	93 dB(A), K=3 dB
Maksimalt vibrationsniveau[1]	4,3m/s², K=1,5 m/s²

Advarsel! Brug altid høreværn!

Advarsel! Det faktiske vibrations- og støjniveau ved brug af produkter kan afvige fra den angivne maksimale værdi, afhængigt af hvordan produktet bruges og af materialet. Det er derfor nødvendigt at bestemme, hvilke sikkerhedsforanstaltninger der er påkrævet for at beskytte brugeren, baseret på et skøn over eksponeringen under faktiske arbejdsforhold (under hensyntagen til alle faser af arbejdscyklussen, f.eks. den tid, hvor genstanden er slukket, og hvor det kører i tomgang, ud over opstartstiden).

1 De deklarerede værdier for vibrationer og støj, som er målt i henhold til en standardiseret testmetode, kan bruges til at sammenligne forskellige værktøjer med hinanden og til en foreløbig vurdering af eksponeringen. Måleværdierne er blevet fastsat i overensstemmelse med EN 62841-2-5:2014.

Spis treści

1 Wprowadzenie 33
1.1 Produkt 33
1.2 Przeznaczenie 33
1.3 Symbole 33
1.4 Przegląd produktu 33

2 Bezpieczeństwo 34
2.1 Definicje dotyczące bezpieczeństwa 34
2.2 Ogólne zasady bezpiecznej pracy z elektronarzędziem 34
2.3 Bezpieczeństwo w miejscu pracy 34
2.4 Bezpieczeństwo elektryczne 34
2.5 Bezpieczeństwo osobiste 34
2.6 Obsługa i czyszczenie elektronarzędzia 35
2.7 Procedury cięcia 35
2.8 Przyczyny odbicia i powiązane ostrzeżenia 36
2.9 Funkcja dolnej osłony 36
2.10 Osłona 36
2.11 Ograniczenie hałasu i drgań do minimum 37
2.12 Instrukcja bezpiecznego używania lasera 37
2.13 Ryzyko resztkowe 37
2.14 Instrukcja bezpiecznej obsługi 37

3 Obsługa 38
3.1 Montaż lub wymiana tarczy tnącej 38
3.2 Mocowanie ogranicznika równoległego 38
3.3 Regulacja głębokości cięcia 38
3.4 Podłączanie rury odciągu pyłu 38
3.5 Wkładanie i wyciąganie akumulatora 39
3.6 Obsługa produktu 39
3.7 Używanie lasera 39
3.8 Ostrze tnące 39
3.9 Cięcie twardych i ściernych materiałów 39
3.10 Cięcie blachy 40

4 Transport 40

5 Przechowywanie 40

6 Konserwacja 40

7 Utylizacja 40

8 Serwisowanie 40

9 Dane techniczne 41

1 Wprowadzenie

1.1 Produkt

Produkt to ręczna piła zanurzeniowa z przyłączem do odciągu pyłu, w zestawie znajduje się 1 wąż ssący i ostrze. Produkt należy do serii Meec Tools Multiseries 18 V. Bateria i ładowarka są do kupienia osobno.

1.2 Przeznaczenie

Produkt służy do cięcia różnych materiałów, na przykład drewna, płyt z tworzyw sztucznych, sklejki, miękkiego metalu, płytek lub klinkieru. Tylko do użytku domowego.

1.3 Symbole

	Przed użyciem produktu należy dokładnie i ze zrozumieniem przeczytać tę instrukcję obsługi. Zachowaj instrukcję na przyszłość.
	Promień lasera. Nie patrz w wiązkę. Klasa lasera 2, P<1 mW, λ 650 nm EN 60825-1: 2014
	Używaj środków ochrony oczu i słuchu.
	Klasa bezpieczeństwa II
	W przypadku utylizacji produkt należy przekazać do recyklingu zgodnie z obowiązującymi przepisami.
	Niniejszy produkt spełnia wymagania stosownych dyrektyw i rozporządzeń unijnych.
	Utylizować jak odpady elektryczne.

1.4 Przegląd produktu

Rysunek 1

1. Rura odciągowa pyłu
2. Pokrętło blokady ogranicznika równoległego
3. Laser
4. Podziałka głębokości cięcia
5. Uchwyt
6. Gniazdo akumulatora
7. Przycisk blokady
8. Przełącznik zasilania
9. Zacisk do ustawiania głębokości

10. Śruba mocująca tarczę
11. Płyta podstawy
12. Tarcza tnąca
13. Ogranicznik równoległy
14. Przycisk blokady wrzeciona
15. Skrzynia biegów

2 Bezpieczeństwo

2.1 Definicje dotyczące bezpieczeństwa

Ostrzeżenie! W razie niestosowania się do niniejszej instrukcji zachodzi ryzyko śmierci lub obrażeń ciała.

Przestroga! W razie niestosowania się do niniejszej instrukcji zachodzi ryzyko uszkodzenia produktu lub innych materiałów w pobliżu.

Uwaga! Informacje istotne w konkretnej sytuacji.

2.2 Ogólne zasady bezpiecznej pracy z elektronarzędziem

Ostrzeżenie! W razie niestosowania się do niniejszej instrukcji zachodzi ryzyko śmierci lub obrażeń ciała.

Ostrzeżenie! Przeczytaj wszystkie ostrzeżenia i instrukcje bezpieczeństwa. Nieprzestrzeganie ostrzeżeń i instrukcji zamieszczonych poniżej może spowodować porażenie prądem, pożar lub/i ciężkie obrażenia ciała.

Ostrzeżenie! Zachowaj wszystkie ostrzeżenia i instrukcja na przyszłość. Termin „elektronarzędzie" pojawiający się w ostrzeżeniach odnosi się do tego konkretnego elektronarzędzia zasilanego z sieci elektrycznej (za pośrednictwem przewodu) lub akumulatorem (bez użycia przewodu).

2.3 Bezpieczeństwo w miejscu pracy

- Zadbaj o porządek i dobre oświetlenie w miejscu pracy. Nieuporządkowane lub ciemne miejsca pracy zwiększają ryzyko wypadku.
- Nie używaj elektronarzędzi w atmosferze wybuchowej, np. w obecności łatwopalnych płynów, gazów lub pyłów. Elektronarzędzia generują iskry, które mogą spowodowań zapłon pyłów lub oparów.
- Używając elektronarzędzia, zachowaj odpowiednią odległość od dzieci i osób postronnych. Rozproszony użytkownik może stracić panowanie nad narzędziem.

2.4 Bezpieczeństwo elektryczne

- Wtyczka przewodu musi pasować do gniazda. Nie wolno w żaden sposób modyfikowań wtyczki. Z uziemionymi elektronarzędziami nie używaj żadnych przejściówek. Niezmodyfikowane wtyczki i dopasowane gniazda zmniejszają ryzyko porażenia prądem.
- Unikaj kontaktu ciała z uziemionymi powierzchniami, takimi jak rury, kaloryfery, piece czy lodówki. Istnieje zwiększone ryzyko porażenia prądem, jeśli ciało jest uziemione.
- Nie wystawiaj elektronarzędzia na działanie deszczu ani wilgoci. Wniknięcie wody do wnętrza elektronarzędzia zwiększa ryzyko porażenia prądem.
- Nie używaj przewodu do innych czynności niż podłączenie urządzenia do zasilania. Nigdy nie używaj przewodu do przenoszenia, ciągnięcia ani odłączania elektronarzędzia. Chroń przewód przed kontaktem ze źródłem wysokiej temperatury, olejem, ostrymi krawędziami i ruchomymi częściami. Uszkodzone lub splątane przewody zasilające zwiększają ryzyko porażenia prądem.
- Podczas obsługi elektronarzędzia na zewnątrz używaj przedłużacza odpowiedniego do użytku na zewnątrz. Użycie przewodu przeznaczonego do użytku na zewnątrz zmniejsza ryzyko porażenia prądem.
- Jeśli nie można uniknąć używania elektronarzędzia w wilgotnym miejscu, użyj złącza zabezpieczonego wyłącznikiem różnicowoprądowym (RCD). Używanie wyłącznika różnicowoprądowego zmniejsza ryzyko porażenia prądem.

2.5 Bezpieczeństwo osobiste

- Podczas obsługi elektronarzędzia zachowaj czujność, obserwuj swoje działanie i zachowaj zdrowy rozsądek. Nie używaj elektronarzędzia w stanie zmęczenia lub pod wpływem narkotyków, alkoholu lub leków. Chwila nieuwagi podczas obsługi elektronarzędzia może skutkować ciężkimi obrażeniami ciała.
- Stosuj środki ochrony indywidualnej. Zawsze używaj środków ochrony oczu.
- Środki ochrony indywidualnej, takie jak maska przeciwpyłowa, antypoślizgowe obuwie ochronne, kask lub środki ochrony słuchu odpowiednie do danej sytuacji, zmniejszają zakres ewentualnych obrażeń ciała.
- Zapobiegaj przypadkowemu uruchomieniu. Zanim podłączysz elektronarzędzie do źródła zasilania lub/i akumulatora, podniesiesz elektronarzędzie lub je przeniesiesz, upewnij się, że przełącznik jest w pozycji wyłączonej. Przenoszenie elektronarzędzia z palcem na przełączniku lub podłączanie do zasilania elektronarzędzi z przełącznikiem w pozycji włączonej zwiększają ryzyko wypadku.

- Przed włączeniem elektronarzędzia usuń z niego wszelkie klucze nastawne i inne narzędzia. Klucz lub inne narzędzia pozostawione na obracającej się części narzędzia mogą spowodować obrażenia ciała.
- Nie pochylaj się zbytnio nad urządzeniem. Przez cały czas utrzymuj stabilną postawę, aby nie stracić równowagi. Dzięki temu możesz lepiej kontrolować elektronarzędzie w nieoczekiwanych sytuacjach.
- Podczas obsługi urządzenia noś odpowiednią odzież. Nie noś luźnych ubrań ani biżuterii. Trzymaj włosy, ubrania i rękawice z daleka od ruchomych części urządzenia. Luźne części odzieży, biżuteria i długie włosy mogą zostać wciągnięte przez ruchome części urządzenia.
- Jeśli urządzenie dostarczono w zestawie z akcesoriami / urządzeniami do odsysania pyłu, upewnij się, że zostały podłączone i są prawidłowo używane. Używanie akcesoriów odciągających pył może zmniejszyć zagrożenia powodowane przez nadmierne zapylenie.
- Pamiętaj, że doświadczenie zdobyte w wyniku częstego stosowania urządzenia nie usprawiedliwia brawurowych zachowań i ignorowania zasad bezpieczeństwa. Nieostrożne postępowanie może doprowadzić do ciężkich obrażeń w ułamku sekundy.

2.6 Obsługa i czyszczenie elektronarzędzia

- Nie przeciążaj elektronarzędzia. Używaj elektronarzędzia odpowiedniego do danego zastosowania. Elektronarzędzie działa optymalnie i bezpieczniej przy obciążeniu, pod kątem którego je skonstruowano.
- Nie używaj narzędzia, jeśli nie można go włączyć i wyłączyć przy użyciu przełącznika. Elektronarzędzia, których nie można włączyć lub wyłączyć przełącznikiem stwarzają zagrożenie i wymagają naprawy.
- Przed rozpoczęciem regulacji, wymiany akcesoriów lub przechowywania elektronarzędzia należy odłączyć wtyczkę od źródła zasilania i/lub wyjąć akumulator. Te zapobiegawcze środki ostrożności zmniejszają ryzyko niezamierzonego uruchomienia narzędzia.
- Przechowuj elektronarzędzie, z którego nie korzystasz, w miejscu niedostępnym dla dzieci. Nie pozwól, aby elektronarzędzie było używane przez dzieci lub osoby, które go nie są z nim zaznajomione i nie zapoznały się z zaleceniami dotyczącymi jego bezpiecznej obsługi. Elektronarzędzia są niebezpieczne w przypadku użycia przez nieprzeszkolonych osób.
- Konserwuj elektronarzędzia i ich akcesoria. Sprawdzić, czy ruchome części nie są nieprawidłowo ustawione lub zakleszczone, czy nie są pęknięte i czy nie występują inne nieprawidłowości, które mogą mieć negatywny wpływ na działanie elektronarzędzia. W razie uszkodzenia elektronarzędzia należy je naprawić przed ponownym użyciem. Niedostateczna konserwacja elektronarzędzi jest częstą przyczyną wypadków.
- Utrzymuj elektronarzędzia tnące w czystości i dbaj o to, aby ich elementy tnące były odpowiednio ostre. Narzędzia tnące, które są prawidłowo konserwowane i mają odpowiednio ostre elementy tnące, rzadziej się zacinają i są łatwiejsze w obsłudze.
- Używaj elektronarzędzia, akcesoriów itp. w sposób zgodny z zaleceniami i z uwzględnieniem warunków pracy oraz przewidzianego zadania. Zastosowanie elektronarzędzi do celów innych niż te, do których są przeznaczone, może powodować zagrożenia.
- Dbaj o to, aby uchwyty i inne powierzchnie, które chwytasz były suche, czyste i niezabrudzone olejem czy smarem. Śliskie uchwyty i inne powierzchnie, które chwytasz obniżają bezpieczeństwo obsługi i utrudniają reakcję w nagłych sytuacjach.

2.7 Procedury cięcia

⚠ **NIEBEZPIECZEŃSTWO!** Trzymaj ręce z dala od obszaru cięcia i tarczy.

- Nie sięgaj pod obrabiany przedmiot. Osłona nie chroni użytkownika przed tarczą tnącą znajdującą się pod obrabianym przedmiotem.
- Dostosuj głębokość cięcia do grubości obrabianego przedmiotu. Pod obrabianym przedmiotem powinno być widać mniej niż pełen ząb tarczy tnącej.
- Nigdy nie trzymaj przedmiotu obrabianego w rękach lub na nodze podczas cięcia. Przymocuj obrabiany przedmiot do stabilnej platformy. Ważne jest, aby odpowiednio zabezpieczyć przedmiot, aby zminimalizować narażenie ciała, zakleszczenie się tarczy tnącej lub utratę kontroli nad narzędziem.
- Trzymaj elektronarzędzie za izolowane powierzchnie chwytne, gdy wykonujesz czynność, podczas której narzędzie tnące może zetknąć się z ukrytymi przewodami lub własnym przewodem. Kontakt z przewodem pod napięciem spowoduje przeniesienie napięcia na odsłonięte części metalowe elektronarzędzia i doprowadzi do porażenia prądem użytkownika.
- Podczas cięcia zawsze używaj ogranicznika lub prowadnicy z prostą krawędzią. Dzięki temu zwiększysz dokładność cięcia i zmniejszysz ryzyko zakleszczenia tarczy tnącej.

- Zawsze używaj tarczy o prawidłowym rozmiarze i kształcie otworów (diamentowe lub okrągłe). Tarcze, które nie pasują do elementów montażowych pilarki, będą pracować niecentrycznie, powodując utratę kontroli.
- Nigdy nie używaj uszkodzonych ani nieprawidłowych podkładek lub śrub. Podkładki pod tarczę i śruba zostały zaprojektowane specjalnie do konkretnej pilarki, aby zapewnić optymalną wydajność i bezpieczeństwo pracy.

2.8 Przyczyny odbicia i powiązane ostrzeżenia

Odrzut to nagła reakcja na zakleszczenie, zablokowanie lub złe ustawienie tarczy tnącej, powodujące niekontrolowane unoszenie się piły w kierunku operatora.

Gdy tarcza zostanie mocno zakleszczona lub zablokowana przez zamknięcie szczeliny cięcia, zatrzyma się i reakcja silnika spowoduje gwałtowny odrzut urządzenia w stronę operatora.

Jeśli tarcza zostanie skręcona lub źle ustawiona podczas cięcia, zęby na tylnej krawędzi tarczy mogą wbić się w górną powierzchnię drewna, powodując wyskoczenie tarczy ze szczeliny cięcia i odrzut w kierunku operatora.

Do odrzutu dochodzi w wyniku nieprawidłowego stosowania i obsługi pilarki lub nieprawidłowych warunków pracy; można mu zapobiegać, podejmując odpowiednie środki ostrożności podane poniżej.

- Trzymaj pilarkę mocno i ułóż ręce w taki sposób, aby przeciwdziałać siłom odrzutu. Stań z jednej strony pilarki, ale nie w jednej linii z tarczą. Odrzut może spowodować odskoczenie pilarki do tyłu, ale siły odrzutu mogą być kontrolowane przez operatora, jeśli zostaną podjęte odpowiednie środki ostrożności.
- W przypadku zablokowania tarczy tnącej lub przerwania cięcia z jakiegokolwiek powodu należy zwolnić spust i przytrzymać pilarkę nieruchomo w materiale, aż do całkowitego zatrzymania tarczy tnącej. Nigdy nie próbuj zdejmować pilarki z obrabianego przedmiotu ani ciągnąć pilarki do tyłu, gdy ostrze jest w ruchu, ponieważ może to spowodować odrzut. Zbadaj i podejmij działania naprawcze w celu wyeliminowania przyczyny zakleszczenia tarczy.
- Podczas ponownego uruchamiania pilarki w obrabianym przedmiocie, należy wyśrodkować tarczę w szczelinie cięcia, tak aby zęby nie wbiły się w materiał. Jeśli tarcza tnąca zablokuje się, po ponownym uruchomieniu pilarki może się podnieść lub odskoczyć od obrabianego przedmiotu.
- Podeprzyj duże panele, aby zminimalizować ryzyko zakleszczenia tarczy i odbicia. Duże panele mają tendencję do uginania się pod własnym ciężarem. Podpory muszą być umieszczone pod panelem po obu stronach, blisko linii cięcia i blisko krawędzi panelu.
- Nie używaj tępych ani uszkodzonych tarcz. Nienaostrzone lub nieprawidłowo ustawione tarcze wytwarzają wąski rzaz, powodując nadmierne tarcie, zakleszczanie tarczy i odrzut.
- Dźwignie regulacji głębokości i nachylenia tarczy należy dokręcić i zabezpieczyć przed rozpoczęciem cięcia. Przesunięcie się tarczy podczas cięcia może spowodować zakleszczenie i odrzut.
- Zachowaj szczególną ostrożność podczas cięcia w ścianach lub innych ślepych obszarach. Wystająca tarcza może przeciąć przedmioty, które mogą spowodować odrzut.

2.9 Funkcja dolnej osłony

- Przed każdym użyciem należy sprawdzić, czy dolna osłona jest prawidłowo zamknięta. Nie używaj pilarki, jeśli dolna osłona nie porusza się swobodnie i nie zamyka się natychmiast. Nigdy nie zaciskaj ani nie przywiązuj dolnej osłony w pozycji otwartej. Jeśli pilarka zostanie przypadkowo upuszczona, dolna osłona może ulec wygięciu. Podnieś dolną osłonę za pomocą chowanego uchwytu i upewnij się, że porusza się swobodnie i nie dotyka tarczy ani żadnej innej części, pod każdym kątem i na każdej głębokości cięcia.
- Sprawdź działanie sprężyny dolnej osłony. Jeśli osłona i sprężyna nie działają prawidłowo, przed użyciem należy je naprawić. Dolna osłona może działać zbyt powolnie z powodu uszkodzonych części, gumowatych osadów lub nagromadzenia zanieczyszczeń.
- Dolna osłona może być cofnięta ręcznie tylko w przypadku cięć specjalnych, takich jak „cięcia wgłębne" i „cięcia złożone". Podnieś dolną osłonę za chowany uchwyt, a gdy tylko tarcza wejdzie w materiał, puść dolną osłonę. W przypadku wszystkich innych cięć dolna osłona powinna działać automatycznie.
- Przed odłożeniem pilarki na stół lub podłogę należy zawsze upewnić się, że dolna osłona zakrywa tarczę. Niezabezpieczona tarcza tnąca spowoduje, że pilarka będzie poruszać się do tyłu, tnąc wszystko, co znajdzie się na jej drodze. Należy pamiętać o czasie potrzebnym do zatrzymania ostrza po zwolnieniu przełącznika.

2.10 Osłona

- Przed użyciem sprawdź, czy osłona się prawidłowo zamyka.
- Nie używaj pilarki, jeśli ogranicznik nie przesuwa się swobodnie i nie zamyka natychmiast na tarczy.
- Nigdy nie mocuj ani nie przywiązuj osłony tak, aby tarcza pozostawała widoczna. Jeśli pilarka przypadkowo upadnie, może dojść do zagięcia osłony.
- Sprawdź, czy osłona porusza się swobodnie i nie dotyka tarczy ani żadnej innej części, we wszystkich kątach i głębokościach cięcia.

- Sprawdź działanie i stan sprężyny zwrotnej. Jeśli osłona i sprężyna nie działają prawidłowo, przed użyciem należy je naprawić. Osłona może działać zbyt powolnie z powodu uszkodzonych części, gumowatych osadów lub nagromadzenia zanieczyszczeń.
- Upewnij się, że płyta podstawy pilarki nie przesunie się podczas wykonywania cięcia zagłębnego. Przesunięcie się tarczy na boki spowoduje zakleszczenie i najprawdopodobniej odrzut.
- Zawsze przed położeniem pilarki na stół roboczy lub podłogę sprawdź wzrokowo, czy osłona zasłania tarczę. Niezabezpieczona tarcza tnąca spowoduje, że pilarka będzie poruszać się do tyłu, tnąc wszystko, co znajdzie się na jej drodze. Pamiętaj, że całkowite zatrzymanie się tarczy po puszczenie przełącznika zasilania trwa chwilę.

2.11 Ograniczenie hałasu i drgań do minimum

- Zaplanuj pracę tak, aby narażenie na silne drgania było rozłożone w czasie.
- Aby zmniejszyć hałas i drgania występujące podczas pracy, należy ograniczyć czas korzystania z produktu. Używaj trybu o niskim poborze mocy lub niskim poziomie drgań i odpowiednich środków ochrony.
- Zastosuj następujące środki ostrożności, aby zminimalizować ryzyko narażenia na drgania i/lub hałas:
  - Używaj produktu wyłącznie zgodnie z niniejszą instrukcją.
  - Upewnij się, że produkt jest w dobrym stanie.
  - Używaj akcesoriów w dobrym stanie i dostosowanych do danego celu.
  - Mocno trzymaj uchwyty.
  - Konserwuj i smaruj produkt zgodnie z niniejszą instrukcją.

2.12 Instrukcja bezpiecznego używania lasera

- Nie patrz bezpośrednio na wiązkę.
- Nie kieruj wiązki laserowej na powierzchnie odblaskowe, ludzi ani zwierzęta. Nawet wiązki laserowe o małej mocy mogą uszkodzić wzrok.
- Nie otwieraj modułu laserowego.
- Nie modyfikuj w żaden sposób lasera, aby zwiększyć jego moc.

2.13 Ryzyko resztkowe

Ryzyko resztkowe zawsze istnieje, nawet jeśli produkt jest użytkowany zgodnie z instrukcją.

W związku z typem i konstrukcją tego elektronarzędzia mogą wystąpić następujące zagrożenia:

- Uszkodzenie słuchu w przypadku niestosowania ochronników słuchu.
- Obrażenia wynikające z wpływu drgań na dłonie i ramiona, gdy produkt jest używany przez długi czas lub gdy nie jest używany i konserwowany prawidłowo.
- Obrażenia spowodowane zranieniem.
- Niebezpieczeństwo spowodowane polem elektromagnetycznym generowanym podczas pracy urządzenia. To pole może w niektórych okolicznościach wpływać na aktywne lub pasywne implanty medyczne.
- Aby zmniejszyć ryzyko ciężkich lub śmiertelnych obrażeń, zaleca się, aby osoby stosujące implanty medyczne skonsultowały się z lekarzem i producentem implantu przed uruchomieniem urządzenia.

2.14 Instrukcja bezpiecznej obsługi

⚠ **Ostrzeżenie!** W razie niestosowania się do niniejszej instrukcji zachodzi ryzyko śmierci lub obrażeń ciała.

- Przed użyciem produktu zapoznaj się z ostrzeżeniami w niniejszej instrukcji, a następnie stosuj się do nich podczas używania.
- Nie używaj produktu, jeżeli jesteś zmęczony, chory lub pod wpływem środków odurzających. Powoduje to pogorszenie wzroku, koncentracji, koordynacji i oceny sytuacji.
- Nie pozwalaj na korzystanie z produktu dzieciom lub osobom, które nie wiedzą, jak go obsługiwać.
- Nie używaj produktu, jeśli jest uszkodzony.
- Nie wolno wprowadzać zmian w produkcie.
- Produktu można używać wyłącznie zgodnie z jego przeznaczeniem.
- Nie używaj tarcz szlifierskich.
- Należy używać wyłącznie tarczy odpowiedniej do danego zadania, której średnica jest zgodna z oznaczeniami na produkcie.
- Podczas pracy z drewnem lub gdy produkt jest stosowany do materiałów uwalniających toksyczny pył, produkt musi być podłączony do odpowiedniego urządzenia do odsysania pyłu.
- Podczas cięcia drewna należy zakładać maskę z filtrem przeciwpyłowym.
- Używaj środków ochrony słuchu.
- Zapobiegaj przegrzaniu końcówek tarczy.
- Zachowaj ostrożność podczas cięcia plastiku, istnieje ryzyko stopienia obrabianego przedmiotu.

- Trzymaj ręce z dala od miejsca cięcia i tarczy tnącej.
- Zawsze używaj ostrych tarcz, bez wad i uszkodzeń.
- Nie używaj uszkodzonych podkładek ani śrub z tarczą tnącą.
- Nie blokuj ani nie przytrzymuj dolnej osłony tarczy w pozycji otwartej.
- Przed użyciem sprawdź, czy osłona tarczy działa prawidłowo.

3 Obsługa

Ostrzeżenie! W razie niestosowania się do niniejszej instrukcji zachodzi ryzyko śmierci lub obrażeń ciała.

Ostrzeżenie! Podczas obsługi produktu używaj ochrony uszu.

- Aby zapewnić łatwą i bezpieczną obsługę, przesuwaj produkt prosto do przodu, nie wywierając zbyt dużego nacisku.
- Nie używaj siły ani przesuwaj produktu na boki podczas pracy, gdyż grozi to przegrzaniem silnika. Takie działanie może spowodować odrzut i ciężkie obrażenia ciała.
- Należy używać wyłącznie ostrych i nieuszkodzonych tarcz, odpowiednich do przecinanego materiału.
- Ustaw głębokość cięcia zgodnie z instrukcją.

3.1 Montaż lub wymiana tarczy tnącej

Ostrzeżenie! Przed wyjęciem lub wymianą tarczy tnącej sprawdź, czy akumulator jest odłączony.

Ostrzeżenie! Aby zapobiec obrażeniom ciała i szkodom materialnym, nie używaj produktu, jeżeli nie wszystkie części są prawidłowo zamocowane lub/i nie działają prawidłowo.

- Podczas wymiany tarczy należy stosować rękawice ochronne.

Rysunek 2

1. Naciśnij i przytrzymaj blokadę wrzeciona (A), przekręć śrubę zaciskową w prawo za pomocą dołączonego klucza imbusowego (B).
2. Wyciągnij śrubę zaciskową i kołnierz zewnętrzny (C).
3. Naciśnij przycisk blokady i podnieś płytę podstawy.
4. Naciśnij i przytrzymaj przycisk blokady wrzeciona i zamontuj nową tarczę. Sprawdź, czy tarcza jest prawidłowo umieszczona w blokadzie wrzeciona.

Uwaga! Jeśli mocujesz tarczę z zębami, upewnij się, że zęby są skierowane zgodnie z właściwym kierunkiem obrotów.

5. Dokręć całkowicie śrubę zaciskową.
6. Ponownie naciśnij przycisk blokady wrzeciona.
7. Sprawdź tarczę tnącą, aby mieć pewność, że jest prawidłowo zamocowana.

3.2 Mocowanie ogranicznika równoległego

Ostrzeżenie! Przed regulacją lub zdjęciem akcesoriów wyłącz produkt i wyciągnij akumulator.

Rysunek 3

1. Wsuń ogranicznik równoległy (A) przez 3 szczeliny w przedniej krawędzi płyty podstawy, od lewej strony płyty.
2. Przesuń ogranicznik równoległy przez wszystkie szczeliny, aż jego koniec znajdzie się po prawej stronie płyty podstawy.
3. Ustaw ogranicznik równoległy na odpowiednią szerokość cięcia i dokręć pokrętło blokujące (B) środkowego otworu.

3.3 Regulacja głębokości cięcia

Ostrzeżenie! Przed regulacją lub zdjęciem akcesoriów wyłącz produkt i wyciągnij akumulator.

Ostrzeżenie! Zęby tarczy muszą znajdować się na głębokości mniejszej niż 6 mm pod obrabianym przedmiotem. W przeciwnym razie istnieje większe ryzyko odrzutu.

- Zawsze dostosowuj głębokość cięcia do rodzaju obrabianego przedmiotu.

Rysunek 4

1. Zwolnij zacisk, aby ustawić głębokość cięcia tarczy tnącej.
2. Ustaw odpowiednią głębokość cięcia, korzystając z podziałki na produkcie.
3. Dokręć zacisk, aby zablokować głębokość cięcia.

3.4 Podłączanie rury odciągu pyłu

Ostrzeżenie! Przed regulacją lub zdjęciem akcesoriów wyłącz produkt i wyciągnij akumulator.

Rysunek 5

1. Umieść mniejszy koniec rury w otworze odciągowym produktu.
2. Podłącz drugi koniec przejściówki do węża odciągowego.

3.5 Wkładanie i wyciąganie akumulatora

Przestroga! Upewnij się, że akumulator jest prawidłowo włożony. Poluzowanie akumulatora może spowodować obrażenia ciała.

Przestroga! Nie wkładaj akumulatora na siłę. Jeśli nie można go łatwo włożyć, oznacza to, że nie jest prawidłowo ustawiony.

Rysunek 6

3.5.1 Wkładanie akumulatora

1. Ustaw akumulator równo względem szczelin w obudowie.
2. Wsuwaj akumulator, aż usłyszysz kliknięcie.

3.5.2 Wyciąganie akumulatora

1. Naciśnij przycisk z przodu akumulatora.
2. Wyciągnij akumulator z gniazda.

3.6 Obsługa produktu

Ostrzeżenie! Upewnij się, że nie ma możliwości zablokowania się przełącznika zasilania w pozycji włączonej. W trakcie działania przycisk należy trzymać przyciśnięty.

Ostrzeżenie! Stosuj rękawice ochronne, okulary ochronne, ochronniki słuchu i maskę z filtrem przeciwpyłowym.

Ostrzeżenie! Zabezpiecz obrabiany przedmiot i upewnij się, że nie poluzuje się w trakcie pracy.

Ostrzeżenie! Użyj tarczy tnącej odpowiedniej do ciętego materiału.

1. Połóż materiał przeznaczony do cięcia na równej powierzchni, na przykład na stole warsztatowym, blacie lub podłodze.
2. Podłóż drugi element pod obrabiany przedmiot.
3. Narysuj linię na obrabianym przedmiocie.
4. Mocno przytrzymaj produkt i umieść płytę podstawy na powierzchni obrabianego przedmiotu.
5. Upewnij się, że połowa płyty tylnej jest umieszczona na zewnątrz przedmiotu obrabianego.
6. Nie ciągnij produktu do tyłu.

3.6.1 Włączanie produktu

Rysunek 7

1. Podłącz w pełni naładowany akumulator.
2. Naciśnij przycisk blokady (A).
3. Naciśnij przełącznik zasilania (B).
4. Poczekaj, aż produkt osiągnie maksymalną prędkość obrotową i ostrożnie przesuń tarczę wzdłuż linii cięcia na obrabianym przedmiocie.

3.6.2 Zatrzymanie produktu

1. Wyciągnij produkt z obrabianego przedmiotu.
2. Zwolnij przełącznik zasilania i przycisk blokady.

3.7 Używanie lasera

Przestroga! Nie należy patrzeć w wiązkę lasera ani kierować jej w stronę ludzi, zwierząt ani powierzchni odbijających światło. Promień lasera może spowodować ciężkie obrażenia oczu.

Promień lasera pokazuje linię cięcia na obrabianym przedmiocie.

Rysunek 8

1. Przesuń przełącznik lasera do pozycji włączonej (ON).
2. Aby wyłączyć funkcję lasera, umieść przełącznik lasera w pozycji wyłączonej.

3.8 Ostrze tnące

Specyfikacja	Wymiar (T = ząb)
Tarcza TCT do drewna	Ø89 x 10 x 1,8 mm x 30T

3.9 Cięcie twardych i ściernych materiałów

- Przed cięciem twardszych materiałów wykonaj cięcie w drewnie.
- Podczas cięcia twardych materiałów, na przykład metalu i tworzyw sztucznych, konieczne jest zastosowanie większej siły nacisku, aby utrzymać przedmiot obrabiany w pozycji.

- Jeśli to konieczne, umocuj obrabiany przedmiot zaciskiem. Nie tnij materiałów wydzielających trujące opary lub pyły, na przykład plastiku fluoroetanowego lub azbestu.

3.10 Cięcie blachy

Uwaga! Produkt nadaje się wyłącznie do cięcia mosiądzu, miedzi, ołowiu, aluminium i galwanizowanej stali węglowej.

⚠ **Ostrzeżenie!** Do produktu należy zawsze podłączać odkurzacz lub inne urządzenie do odciągu pyłu. Trociny mogą być niebezpieczne dla użytkownika i uniemożliwiać prawidłowe działanie osłony.

Uwaga! Po 2 minutach cięcia metalu należy wyłączyć urządzenie na co najmniej 3 minuty.

- Produktu można używać, jeśli wymagane jest cięcie bezpyłowe oraz jeśli istnieje ryzyko uszkodzenia przewodów.
- Zawsze ustaw głębokość cięcia co najmniej o 1,5 mm większą od grubości materiału, aby zapobiec podnoszeniu się tarczy nad powierzchnię.
- Pod obrabiany przedmiot należy podłożyć zapasowy element lub coś podobnego.
- Usuń rdzę i zadziory, które mogą utrudniać przesuwanie się obrabianego przedmiotu do przodu.
- Aby zapewnić płynne działanie, nanieś środek do polerowania mebli pod płytę podstawy.
- Do cięcia metalu używaj tylko tarcz diamentowych.

4 Transport

- Przed transportem produktu poczekaj, aż się całkowicie zatrzyma i wyciągnij akumulator.
- Przed transportem produktu odczekaj, aż ten całkowicie ostygnie.

5 Przechowywanie

- Produkt, który nie będzie używany przez długi czas, należy przechowywać w czystym i suchym miejscu niedostępnym dla dzieci i zwierząt.
- Przechowuj produkt w suchym miejscu zabezpieczonym przed bezpośrednim nasłonecznieniem i wilgocią.

6 Konserwacja

⚠ **Ostrzeżenie!** Aby mieć pewność, że produkt nie stwarza zagrożenia podczas używania, serwisowania produktu może dokonać wyłącznie uprawniony personel, stosując identyczne części zamienne.

- Produkt należy regularnie czyścić, a do czyszczenia należy używać suchej ściereczki.

7 Utylizacja

- Pamiętaj, aby postępować zgodnie z lokalnymi przepisami dotyczącymi utylizacji. Nie spalaj produktu.

8 Serwisowanie

- Nie próbuj naprawiać uszkodzonego akumulatora. Akumulatory powinny być serwisowane wyłącznie przez autoryzowany serwis lub inny wykwalifikowany personel.

9 Dane techniczne

Specyfikacja	Wartość
Napięcie	18 V
Liczba skoków	2950/min
Materiał	
Drewno	28,5 mm
Beton	8 mm
Aluminium	3 mm
Średnica tarczy tnącej	89 mm
Średnica wrzeciona	10 mm
Wymiary dł. x szer. x wys.	365 x 140 x 92 mm
Bateria do lasera	Bateria guzikowa 3 V LR44
Poziom hałasu	
Poziom ciśnienia akustycznego, L_{pA}	82 dB(A), K=3 dB
Zmierzony poziom mocy akustycznej, L_{wA}	93 dB(A), K=3 dB
Maksymalny poziom drgań[1]	4,3m/s^2 K=1,5m/s^2

Ostrzeżenie! Zawsze stosuj środki ochrony słuchu!

Ostrzeżenie! W zależności od sposobu korzystania z narzędzi i stosowanego materiału rzeczywisty poziom drgań i hałasu podczas pracy może różnić się od podanej wartości maksymalnej. Dlatego należy określić, w oparciu o ocenę narażenia na oddziaływanie szkodliwych czynników w warunkach rzeczywistych (przy wzięciu pod uwagę wszystkich części cyklu roboczego, jak również czasu, w którym narzędzie jest wyłączone lub pracuje na biegu jałowym, poza czasem rozruchowym), które środki zabezpieczające są wymagane, aby chronić użytkownika.

1 Podana wartość emisji drgań została zmierzona znormalizowaną metodą badania i może zostać wykorzystana do porównywania elektronarzędzi oraz przygotowania wstępnej oceny narażenia. Zmierzone wartości zostały ocenione zgodnie z normą EN 62841-2-5:2014.

Inhaltsverzeichnis

1 Einführung 42
1.1 Das Produkt 42
1.2 Zweckgebundene Nutzung 42
1.3 Symbole 42
1.4 Produktübersicht 42

2 Sicherheit 43
2.1 Sicherheitshinweise 43
2.2 Allgemeine Sicherheitshinweise für Elektrowerkzeuge 43
2.3 Sicherheit im Arbeitsbereich 43
2.4 Elektrische Sicherheit 43
2.5 Persönliche Sicherheit 43
2.6 Verwendung und Pflege von Elektrowerkzeugen 44
2.7 Schneidverfahren 44
2.8 Ursachen für Rückschlag und damit verbundene Gefahren 45
2.9 Untere Schutzvorrichtung 45
2.10 Schutzvorrichtung 45
2.11 So reduzieren Sie Geräusche und Vibrationen auf ein Minimum 46
2.12 Sicherheitshinweise für Laser 46
2.13 Verbleibende Risiken 46
2.14 Sicherheitshinweise für die Bedienung 46

3 Betrieb 47
3.1 So bringen Sie ein Sägeblatt an oder tauschen es aus 47
3.2 So befestigen Sie den Parallelanschlag 47
3.3 So stellen Sie die Schnitttiefe ein 47
3.4 So befestigen Sie das Staubabsaugrohr 48
3.5 So bringen Sie den Akku an und entfernen ihn 48
3.6 So verwenden Sie das Produkt 48
3.7 So verwenden Sie den Laser 48
3.8 Das Schneidmesser 49
3.9 Zum Schneiden von harten oder abrasiven Materialien 49
3.10 So schneiden Sie Bleche 49

4 Transport 49

5 Lagerung 49

6 Wartung 49

7 Entsorgung 49

8 Wartung 49

9 Technische Daten 50

1 Einführung

1.1 Das Produkt

Bei dem Produkt handelt es sich um eine Handtauchsäge mit Anschluss für Staubabsaugung, inklusive 1 Saugschlauch und Klinge. Das Produkt ist Teil der Meec Tools Multiseries 18 V. Batterie und Ladegerät sind nicht im Lieferumfang enthalten.

1.2 Zweckgebundene Nutzung

Das Produkt wird zum Schneiden verschiedener Materialien verwendet, z. B. Holz, Kunststoffplatten, Sperrholz, Weichmetall, Fliesen oder Klinker. Nur für den Hausgebrauch.

1.3 Symbole

	Lesen Sie die Bedienungsanleitung sorgfältig durch und stellen Sie sicher, dass Sie die Anweisungen verstanden haben, bevor Sie das Produkt verwenden. Bewahren Sie die Anweisungen zum späteren Nachschlagen auf.
	Laserstrahl. Schauen Sie nicht in den Laser. Laserklasse 2, P<1 mW, λ 650 nm EN 60825-1: 2014
	Augen- und Gehörschutz tragen.
	Sicherheitsklasse II
	Zur Entsorgung muss das Produkt gemäß den geltenden Vorschriften recycelt werden.
	Dieses Produkt entspricht den geltenden EU-Richtlinien und -Vorschriften.
	Als Elektroschrott entsorgen.

1.4 Produktübersicht

Abbildung 1

1. Rohr zur Staubabsaugung
2. Feststellknopf für Parallelführung
3. Laser
4. Skala für Schnitttiefe
5. Griff
6. Akkuanschluss

7. Sperrtaste
8. Netzauslöser
9. Clip zum Einstellen der Tiefe
10. Klemmschraube der Klinge
11. Grundplatte
12. Sägeblatt
13. Paralleler Anschlag
14. Spindel-Arretierungsknopf
15. Getriebe

2 Sicherheit

2.1 Sicherheitshinweise

Warnung! Wenn Sie diese Anweisungen nicht befolgen, besteht Lebens- und Verletzungsgefahr.

Vorsicht! Wenn Sie diese Anweisungen nicht befolgen, besteht die Gefahr, dass das Produkt, andere Materialien oder der angrenzende Bereich beschädigt werden.

Hinweis! Informationen, die in einer bestimmten Situation notwendig sind.

2.2 Allgemeine Sicherheitshinweise für Elektrowerkzeuge

Warnung! Wenn Sie diese Anweisungen nicht befolgen, besteht Lebens- und Verletzungsgefahr.

Warnung! Lesen Sie alle Sicherheitswarnungen und Anweisungen. Die Nichtbeachtung der Warnungen und Anweisungen kann zu Stromschlägen, Bränden und/oder schweren Verletzungen führen.

Warnung! Bewahren Sie alle Warnhinweise und Anweisungen zum späteren Nachschlagen auf. Der Begriff „Elektrowerkzeug" in den Warnhinweisen bezieht sich auf Ihr netzbetriebenes (kabelgebundenes) Elektrowerkzeug oder Ihr akkubetriebenes (kabelloses) Elektrowerkzeug.

2.3 Sicherheit im Arbeitsbereich

- Halten Sie den Arbeitsbereich sauber und gut beleuchtet. Unaufgeräumte oder dunkle Bereiche sind unfallträchtig.
- Arbeiten Sie nicht mit Elektrowerkzeugen in explosionsgefährdeten Bereichen, z. B. in der Nähe von brennbaren Flüssigkeiten, Gasen oder Staub. Elektrowerkzeuge erzeugen Funken, die den Staub oder die Dämpfe entzünden können.
- Halten Sie Kinder und Unbeteiligte fern, während Sie ein Elektrowerkzeug bedienen. Ablenkungen können dazu führen, dass Sie die Kontrolle verlieren.

2.4 Elektrische Sicherheit

- Die Stecker von Elektrowerkzeugen müssen mit der Steckdose kompatibel sein. Modifizieren Sie niemals den Stecker in irgendeiner Weise. Verwenden Sie keine Adapterstecker mit (geerdeten) Elektrowerkzeugen. Nicht modifizierte Stecker und kompatible Steckdosen verringern das Risiko eines Stromschlags.
- Vermeiden Sie Körperkontakt mit geerdeten Oberflächen, wie Rohren, Heizkörpern, Herden und Kühlschränken. Es besteht ein erhöhtes Risiko eines Stromschlags, wenn Ihr Körper geerdet ist.
- Setzen Sie Elektrowerkzeuge nicht dem Regen oder Nässe aus. Wenn Wasser in ein Elektrowerkzeug eindringt, erhöht sich die Gefahr eines Stromschlags.
- Schützen Sie das Kabel. Verwenden Sie das Kabel niemals zum Tragen, Ziehen oder Trennen des Elektrowerkzeugs. Halten Sie das Kabel von Hitze, Öl, scharfen Kanten oder beweglichen Teilen fern. Beschädigte oder verhedderte Kabel erhöhen das Risiko eines Stromschlags.
- Wenn Sie ein Elektrowerkzeug im Freien betreiben, verwenden Sie ein Verlängerungskabel, das für den Einsatz im Freien geeignet ist. Die Verwendung eines für den Einsatz im Freien geeigneten Kabels reduziert das Risiko eines Stromschlags.
- Wenn der Betrieb eines Elektrowerkzeugs in einer feuchten Umgebung unvermeidlich ist, verwenden Sie eine durch einen Fehlerstromschutzschalter (RCD) geschützte Stromversorgung. Die Verwendung eines RCD-Schalters verringert das Risiko eines Stromschlags.

2.5 Persönliche Sicherheit

- Seien Sie wachsam, achten Sie darauf, was Sie tun, und nutzen Sie Ihren gesunden Menschenverstand, wenn Sie ein Elektrowerkzeug bedienen. Verwenden Sie ein Elektrowerkzeug nicht, wenn Sie müde sind oder unter dem Einfluss von Drogen, Alkohol oder Medikamenten stehen. Ein Moment der Unachtsamkeit bei der Bedienung von Elektrowerkzeugen kann zu schweren Verletzungen führen.
- Verwenden Sie persönliche Schutzausrüstung. Tragen Sie immer eine Schutzbrille.
- Schutzausrüstungen wie Staubmaske, rutschfeste Sicherheitsschuhe, Schutzhelm oder Gehörschutz, die unter geeigneten Bedingungen verwendet werden, verringern Verletzungen.
- Verhindern Sie ein unbeabsichtigtes Starten. Vergewissern Sie sich, dass der Schalter in der Aus-Stellung ist, bevor Sie das Gerät an die Stromquelle und/oder den Akku anschließen, es in die Hand nehmen oder tragen. Das Tragen von Elektrowerkzeugen mit dem Finger auf dem Schalter oder die Stromzufuhr von Elektrowerkzeugen, bei denen der Schalter eingeschaltet ist, kann leicht Unfälle verursachen.

- Entfernen Sie vor dem Einschalten des Elektrowerkzeugs alle Einstell- oder Schraubenschlüssel. Ein Schlüssel, der an einem rotierenden Teil des Elektrowerkzeugs verbleibt, kann zu Verletzungen führen.
- Halten Sie das Gerät nur am vorgesehenen Griff fest. Achten Sie stets auf einen festen Stand und ein gutes Gleichgewicht. Dies ermöglicht eine bessere Kontrolle des Elektrowerkzeugs in unerwarteten Situationen.
- Tragen Sie sichere Kleidung. Tragen Sie keine weite Kleidung und keinen Schmuck. Halten Sie Ihre Haare, Kleidung und Handschuhe von beweglichen Teilen fern. Lose Kleidung, Schmuck oder lange Haare können sich in beweglichen Teilen verfangen.
- Wenn Vorrichtungen für den Anschluss von Staubabsaug- und Auffangzubehör vorhanden sind, stellen Sie sicher, dass diese angeschlossen sind und ordnungsgemäß verwendet werden. Die Verwendung eines Staubsaugers kann staubbedingte Gefahren verringern.
- Lassen Sie nicht zu, dass Sie aufgrund der Vertrautheit, die Sie durch den häufigen Gebrauch von Werkzeugen erlangt haben, selbstgefällig werden und die Grundsätze der Werkzeugsicherheit ignorieren. Eine unvorsichtige Handlung kann im Bruchteil einer Sekunde zu schweren Verletzungen führen.

2.6 Verwendung und Pflege von Elektrowerkzeugen

- Setzen Sie das Elektrowerkzeug nicht mit Gewalt ein. Verwenden Sie das richtige Elektrowerkzeug für Ihre Anwendung. Das richtige Elektrowerkzeug erledigt die Arbeit besser, sicherer und in der Geschwindigkeit, für die es entwickelt wurde.
- Verwenden Sie das Elektrowerkzeug nicht, wenn der Schalter es nicht ein- und ausschaltet. Jedes Elektrowerkzeug, das sich nicht mit dem Schalter bedienen lässt, ist gefährlich und muss repariert werden.
- Trennen Sie den Stecker von der Stromquelle und/oder den Akku vom Elektrowerkzeug, bevor Sie Einstellungen vornehmen, Zubehörteile wechseln oder Elektrowerkzeuge lagern. Solche vorbeugenden Sicherheitsmaßnahmen verringern das Risiko einer unbeabsichtigten Inbetriebnahme des Elektrowerkzeugs.
- Bewahren Sie ungenutzte Elektrowerkzeuge außerhalb der Reichweite von Kindern auf und lassen Sie Personen, die mit dem Elektrowerkzeug oder dieser Anleitung nicht vertraut sind, das Elektrowerkzeug nicht bedienen. Elektrowerkzeuge sind in den Händen von ungeschulten Benutzern gefährlich.
- Pflegen Sie Elektrowerkzeuge und das Zubehör. Prüfen Sie, ob bewegliche Teile falsch ausgerichtet sind oder klemmen, ob Teile beschädigt sind oder ob andere Bedingungen vorliegen, die den Betrieb des Elektrowerkzeugs beeinträchtigen könnten. Lassen Sie das Elektrowerkzeug bei Beschädigungen vor der Verwendung reparieren. Viele Unfälle werden durch schlecht gewartete Elektrowerkzeuge verursacht.
- Halten Sie Schneidwerkzeuge scharf und sauber. Ordnungsgemäß gewartete Schneidwerkzeuge mit scharfen Klingen verklemmen sich seltener und sind leichter zu kontrollieren.
- Verwenden Sie das Elektrowerkzeug, das Zubehör, die Bits usw. gemäß dieser Anleitung und unter Berücksichtigung der Arbeitsbedingungen und der auszuführenden Arbeiten. Die Verwendung des Elektrowerkzeugs für andere als die vorgesehenen Arbeiten kann zu gefährlichen Situationen führen.
- Halten Sie Griffe und Greifflächen trocken, sauber und frei von Öl und Fett. Rutschige Griffe und Griffflächen ermöglichen keine sichere Handhabung und Kontrolle des Geräts in unerwarteten Situationen.

2.7 Schneidverfahren

⚠ **GEFAHR!** Halten Sie Ihre Hände vom Schneidbereich und der Klinge fern.

- Greifen Sie nicht unter das Werkstück. Die Schutzvorrichtung kann Sie nicht vor der Klinge unter dem Werkstück schützen.
- Passen Sie die Schnitttiefe an die Dicke des Werkstücks an. Weniger als ein ganzer Zahn der Sägeblattverzahnung sollte unter dem Werkstück sichtbar sein.
- Halten Sie das Werkstück beim Schneiden niemals in den Händen oder über den Beinen. Befestigen Sie das Werkstück auf einer stabilen Plattform. Es ist wichtig, das Werkstück richtig zu stützen, um die Körperbelastung, das Verklemmen des Sägeblatts oder den Kontrollverlust zu minimieren.
- Halten Sie das Elektrowerkzeug an isolierten Greifflächen fest, wenn Sie eine Arbeit ausführen, bei der das Schneidwerkzeug mit versteckten Kabeln oder dem eigenen Kabel in Kontakt kommen könnte. Wenn das Schneidwerkzeug mit einem stromführenden Kabel in Kontakt kommt, kann dies dazu führen, dass freiliegende Metallteile des Elektrowerkzeugs „unter Strom“ geraten und der Bediener einen Stromschlag erleiden kann.
- Verwenden Sie beim Längsschneiden immer einen Anschlag oder eine gerade Kantenführung. Dadurch wird die Schnittgenauigkeit verbessert und die Gefahr des Verklemmens des Sägeblatts verringert.
- Verwenden Sie stets Sägeblätter mit der richtigen Größe und Form (Diamant statt rund) der Dornlöcher. Sägeblätter, die nicht zur Befestigungsvorrichtung der Säge passen, sägen nicht mittig, was zu einem Kontrollverlust führen kann.
- Verwenden Sie niemals beschädigte oder falsche Sägeblatt-Unterlegscheiben oder Schrauben. Die Sägeblatt-Unterlegscheiben und Schrauben wurden speziell für Ihre Säge entwickelt, um optimale Leistung und Betriebssicherheit zu gewährleisten.

2.8 Ursachen für Rückschlag und damit verbundene Gefahren

Ein Rückschlag ist die plötzliche Reaktion infolge eines hakenden, klemmenden oder falsch ausgerichteten Sägeblattes, die dazu führt, dass eine unkontrollierte Säge abhebt und sich aus dem Werkstück heraus in Richtung des Bedieners bewegt

Wenn sich das Sägeblatt in dem sich schließenden Sägespalt verhakt oder verklemmt, blockiert es, und die Motorkraft schlägt die Säge in Richtung des Bedieners zurück.

Wenn sich das Sägeblatt beim Schneiden verdreht oder falsch ausgerichtet ist, können sich die Zähne an der Hinterkante des Sägeblatts in die Holzoberfläche bohren, wodurch das Sägeblatt aus dem Schnitt herausspringt und in Richtung des Bedieners zurückschlägt.

Ein Rückschlag ist das Ergebnis einer fehlerhaften Verwendung der Säge und/oder falschen Betriebsverfahren oder -bedingungen und kann durch geeignete Vorsichtsmaßnahmen vermieden werden.

- Halten Sie die Säge mit beiden Händen fest und positionieren Sie Ihre Arme so, dass Sie einem Rückschlag standhalten können. Positionieren Sie Ihren Körper auf beiden Seiten des Sägeblatts, jedoch nicht in einer Linie mit dem Sägeblatt. Ein Rückschlag könnte dazu führen, dass die Säge nach hinten springt. Die Rückschlagkräfte können jedoch vom Bediener kontrolliert werden, wenn die entsprechenden Vorsichtsmaßnahmen getroffen werden.
- Wenn das Sägeblatt klemmt oder Sie einen Schnitt aus irgendeinem Grund unterbrechen, lassen Sie den Auslöser los und halten Sie die Säge im Material, bis das Sägeblatt vollständig zum Stillstand kommt. Versuchen Sie niemals, die Säge aus dem Werkstück zu entfernen oder sie nach hinten zu ziehen, während das Sägeblatt in Bewegung ist, da es sonst zu einem Rückschlag kommen kann. Untersuchen Sie die Ursache für das Klemmen des Sägeblatts und ergreifen Sie entsprechende Korrekturmaßnahmen.
- Zentrieren Sie das Sägeblatt beim Neustart der Säge in der Schnittfuge, so dass die Sägezähne nicht in das Material eingreifen. Wenn ein Sägeblatt klemmt, kann es beim erneuten Starten der Säge vom Werkstück zurückschlagen.
- Stützen Sie große Platten ab, um das Risiko eines Rückschlags durch ein klemmendes Sägeblatt zu vermindern. Große Paneele neigen unter ihrem Eigengewicht zum Durchhängen. Auf beiden Seiten, in der Nähe der Schnittlinie und in der Nähe der Paneelkante, müssen Stützen unter dem Paneel angebracht werden.
- Verwenden Sie keine stumpfen oder beschädigten Sägeblätter. Stumpfe oder falsche Sägeblätter verursachen durch einen zu engen Sägespalt eine erhöhte Reibung, Klemmen des Sägeblatts und Rückschlag.
- Die Feststellhebel für die Einstellung der Sägeblatttiefe und des Winkels müssen vor dem Schnitt fest und sicher angezogen sein. Wenn sich die Sägeblatteinstellung während des Schneidens verschiebt, kann dies ein Verklemmen und einen Rückschlag zur Folge haben.
- Seien Sie besonders vorsichtig beim Sägen in bestehende Wände oder andere nicht einsehbare Bereiche. Das vorstehende Sägeblatt kann Gegenstände schneiden, die einen Rückschlag verursachen können.

2.9 Untere Schutzvorrichtung

- Überprüfen Sie vor jedem Gebrauch, ob die untere Schutzvorrichtung ordnungsgemäß schließt. Verwenden Sie die Säge nicht, wenn sich die untere Schutzvorrichtung nicht frei bewegen lässt und nicht sofort schließt. Klemmen oder binden Sie den unteren Schutz niemals in der geöffneten Position fest. Sollte die Säge versehentlich auf den Boden fallen, kann die untere Schutzvorrichtung verbogen werden. Heben Sie den unteren Schutz mit dem Einziehgriff an und stellen Sie sicher, dass er sich frei bewegen lässt und in allen Winkeln und Schnitttiefen weder das Sägeblatt noch andere Teile berührt.
- Überprüfen Sie die Funktion der unteren Schutzfeder. Wenn der Schutz und die Feder nicht ordnungsgemäß funktionieren, müssen sie vor der Verwendung gewartet werden. Der untere Schutz funktioniert möglicherweise aufgrund beschädigter Teile, gummiartiger Ablagerungen oder Schmutzansammlung nur schwer.
- Die untere Schutzvorrichtung darf nur für Spezialschnitte wie „Tauchschnitte“ und „Schifterschnitte“ manuell zurückgezogen werden. Heben Sie den unteren Schutz mit dem Einziehgriff an und lassen Sie den unteren Schutz los, sobald das Sägeblatt in das Material eindringt. Bei allen anderen Sägearbeiten sollte die untere Schutzvorrichtung automatisch funktionieren.
- Achten Sie immer darauf, dass die untere Schutzvorrichtung das Sägeblatt bedeckt, bevor Sie die Säge auf eine Werkbank oder den Boden legen. Ein ungeschütztes, nachlaufendes Sägeblatt bewegt die Säge entgegen der Schnittrichtung und sägt, was ihr im Weg ist. Beachten Sie die Zeit, die das Sägeblatt benötigt, um zum Stillstand zu kommen, nachdem der Schalter losgelassen wurde.

2.10 Schutzvorrichtung

- Überprüfen Sie vor jedem Gebrauch, ob die Schutzvorrichtung ordnungsgemäß schließt.
- Verwenden Sie die Säge nicht, wenn sich die Schutzvorrichtung nicht frei bewegen lässt und nicht sofort schließt.
- Klemmen oder binden Sie den Schutz niemals so fest, dass das Sägeblatt freiliegt. Sollte die Säge versehentlich auf den Boden fallen, kann die Schutzvorrichtung verbogen werden.

- Stellen Sie sicher, dass sich der Schutz in allen Winkeln und bei allen Schnitttiefen frei bewegt und weder das Sägeblatt noch andere Teile berührt.
- Überprüfen Sie Funktion und Zustand der Feder der Schutzvorrichtung. Wenn der Schutz und die Feder nicht ordnungsgemäß funktionieren, müssen sie vor der Verwendung gewartet werden. Aufgrund beschädigter Teile, klebriger Ablagerungen oder Schmutzansammlungen funktioniert der Schutz möglicherweise nur verzögert.
- Stellen Sie sicher, dass sich die Grundplatte der Säge beim Tauchschnitt nicht verschiebt. Eine seitliche Verschiebung des Sägeblatts führt zum Verklemmen und wahrscheinlich zu einem Rückschlag.
- Legen Sie die Säge nicht auf der Werkbank oder dem Boden ab, ohne dass die untere Schutzvorrichtung das Sägeblatt bedeckt. Ein ungeschütztes, nachlaufendes Sägeblatt bewegt die Säge entgegen der Schnittrichtung und sägt, was ihr im Weg ist. Beachten Sie dabei die Nachlaufzeit der Säge.

2.11 So reduzieren Sie Geräusche und Vibrationen auf ein Minimum

- Planen Sie die Arbeiten so, dass sich die Belastung durch starke Erschütterungen über einen längeren Zeitraum erstreckt.
- Um Geräusche und Vibrationen während des Betriebs zu verringern, begrenzen Sie die Zeit, in der das Produkt verwendet wird. Verwenden Sie einen Energiespar- oder vibrationsarmen Modus und verwenden Sie die entsprechende Sicherheitsausrüstung.
- Beachten Sie die folgenden Vorsichtsmaßnahmen, um das Risiko einer Exposition gegenüber Vibrationen oder Lärm auf ein Minimum zu beschränken:
  - Benutzen Sie das Produkt nur gemäß dieser Anleitung.
  - Stellen Sie sicher, dass sich das Produkt in einem guten Zustand befindet.
  - Verwenden Sie Zubehör, das in gutem Zustand ist und für diesen Zweck geeignet ist.
  - Halten Sie den Griff oder die Griffe fest.
  - Warten und schmieren Sie das Produkt gemäß dieser Anweisung.

2.12 Sicherheitshinweise für Laser

- Schauen Sie nicht direkt in den Laser.
- Richten Sie den Laserstrahl nicht auf reflektierende Oberflächen, Menschen oder Tiere. Selbst Laserstrahlen mit geringer Leistung können die Augen schädigen.
- Öffnen Sie das Lasermodul nicht.
- Verändern Sie den Laser in keiner Weise, um die Leistung des Lasers zu erhöhen.

2.13 Verbleibende Risiken

Auch wenn Sie das Produkt entsprechend der Gebrauchsanweisung betreiben, bleiben immer Restrisiken bestehen.

Im Zusammenhang mit der Art und Ausführung dieses Elektrowerkzeugs können folgende Gefahren auftreten:

- Gehörschäden, wenn kein Gehörschutz getragen wird.
- Gesundheitsschäden infolge der Einwirkung von Vibrationen auf Hände und Arme, wenn das Produkt über einen längeren Zeitraum verwendet wird oder wenn es nicht ordnungsgemäß verwendet und gewartet wird.
- Schnittverletzungen.
- Gefahr durch ein elektromagnetisches Feld, das während des Betriebs der Maschine erzeugt wird. Unter bestimmten Umständen kann sich dieses Feld negativ auf aktive oder passive medizinische Implantate auswirken.
- Um die Gefahr schwerer oder tödlicher Verletzungen zu verringern, wird empfohlen, dass Personen, die medizinische Implantate tragen, ihren Arzt und den Hersteller des Implantats konsultieren, bevor sie die Maschine bedienen.

2.14 Sicherheitshinweise für die Bedienung

⚠ **Warnung!** Wenn Sie diese Anweisungen nicht befolgen, besteht Lebens- und Verletzungsgefahr.

- Lesen und beachten Sie die Warnhinweise vor dem Betrieb.
- Verwenden Sie das Produkt nicht, wenn Sie müde, krank oder berauscht sind. Dadurch werden Ihr Sehvermögen, Ihre Wachsamkeit, Ihre Koordination und Ihr Urteilsvermögen beeinträchtigt.
- Überlassen Sie die Benutzung des Produktes nicht Kindern oder Personen, die mit der Bedienung des Produktes nicht vertraut sind.
- Verwenden Sie das Produkt niemals, wenn es defekt ist.
- Nehmen Sie keine Änderungen an dem Produkt vor.
- Verwenden Sie das Produkt nur für die angegebene Funktion.
- Verwenden Sie keine Schleifscheiben.
- Verwenden Sie nur eine Klinge, die für die jeweilige Aufgabe geeignet ist und deren Durchmesser mit den Markierungen auf dem Produkt übereinstimmt.
- Bei Arbeiten mit Holz oder wenn das Produkt für Materialien verwendet wird, die giftigen Staub freisetzen, muss das Produkt an ein entsprechendes Staubabsauggerät angeschlossen werden.

- Tragen Sie eine Staubfiltermaske, wenn Sie Holz schneiden.
- Gehörschutz tragen.
- Verhindern Sie, dass die Spitzen der Klinge überhitzen.
- Seien Sie vorsichtig, wenn Sie Kunststoff schneiden, es besteht die Gefahr, dass das Werkstück schmilzt.
- Halten Sie Ihre Hände vom Schneidbereich und der Schneidklinge fern.
- Verwenden Sie immer scharfe Schneidklingen ohne Defekte oder Beschädigungen.
- Verwenden Sie keine defekten Unterlegscheiben oder Schrauben zusammen mit dem Schneidmesser.
- Verriegeln oder halten Sie den unteren Klingenschutz nicht in der geöffneten Position
- Überprüfen Sie vor dem Gebrauch, ob der Klingenschutz ordnungsgemäß funktioniert.

3 Betrieb

Warnung! Wenn Sie diese Anweisungen nicht befolgen, besteht Lebens- und Verletzungsgefahr.

⚠ **Warnung!** Tragen Sie beim Betrieb des Produkts einen Gehörschutz.

- Bewegen Sie das Produkt geradeaus, üben Sie nicht zu viel Druck aus, um eine einfache und sichere Bedienung zu gewährleisten.
- Bewegen Sie das Produkt während des Betriebs nicht mit Gewalt zur Seite, da die Gefahr einer Überhitzung des Motors besteht. Dies kann zu Rückschlägen und schweren Verletzungen führen.
- Verwenden Sie nur scharfe und unbeschädigte Klingen, die für das zu schneidende Material geeignet sind.
- Stellen Sie die Schnitttiefe gemäß den Anweisungen ein.

3.1 So bringen Sie ein Sägeblatt an oder tauschen es aus

⚠ **Warnung!** Stellen Sie sicher, dass der Akku abgeklemmt ist, bevor Sie das Sägeblatt entfernen oder austauschen.

⚠ **Warnung!** Verwenden Sie das Produkt nur, wenn alle Teile angebracht sind und ordnungsgemäß funktionieren, um Verletzungen und Sachschäden zu vermeiden.

- Tragen Sie Schutzhandschuhe, wenn Sie die Klingen wechseln.

Abbildung 2

1. Halten Sie die Spindelarretierung (A) gedrückt und drehen Sie die Spannschraube mit dem mitgelieferten Inbusschlüssel (B) im Uhrzeigersinn.
2. Entfernen Sie die Klemmschraube und den Außenflansch (C).
3. Drücken Sie den Verriegelungsknopf und heben Sie die Grundplatte an.
4. Halten Sie den Spindelarretierungsknopf gedrückt und setzen Sie das neue Sägeblatt ein. Vergewissern Sie sich, dass das Sägeblatt richtig in der Spindelarretierung sitzt.

Hinweis! Wenn Sie ein Sägeblatt mit Zähnen anbringen, achten Sie darauf, dass die Zähne in die richtige Drehrichtung zeigen.

5. Ziehen Sie die Klemmschraube vollständig fest.
6. Drücken Sie den Spindelarretierungsknopf erneut.
7. Überprüfen Sie das Sägeblatt, um sicherzustellen, dass es richtig befestigt ist.

3.2 So befestigen Sie den Parallelanschlag

⚠ **Warnung!** Halten Sie das Produkt an und entfernen Sie den Akku, bevor Sie Einstellungen vornehmen oder Zubehör am Produkt anbringen.

Abbildung 3

1. Stecken Sie den Parallelanschlag (A) von der linken Seite der Platte durch die 3 Schlitze in der Vorderkante der Grundplatte.
2. Schieben Sie den Parallelanschlag ganz durch die Schlitze, bis das Ende des Parallelanschlags auf die rechte Seite der Grundplatte gelangt.
3. Stellen Sie den Parallelanschlag auf die anwendbare Schnittbreite ein und ziehen Sie den Feststellknopf (B) für den mittleren Schlitz fest.

3.3 So stellen Sie die Schnitttiefe ein

⚠ **Warnung!** Halten Sie das Produkt an und entfernen Sie den Akku, bevor Sie Einstellungen vornehmen oder Zubehör am Produkt anbringen.

⚠ **Warnung!** Die Zähne des Sägeblattes müssen weniger als 6 mm unter dem Werkstück liegen. Ist dies nicht der Fall, besteht ein erhöhtes Risiko für einen Rückschlag.

- Stellen Sie immer die richtige Schnitttiefe für das Werkstück ein.

Abbildung 4

1. Lassen Sie den Clip für die Tiefeneinstellung los, um die Tiefe des Sägeblatts einzustellen.

2 Stellen Sie die anwendbare Schnitttiefe anhand der Skala auf dem Produkt ein.

3 Ziehen Sie den Clip fest, um die Schnitttiefe zu sichern.

3.4 So befestigen Sie das Staubabsaugrohr

Warnung! Halten Sie das Produkt an und entfernen Sie den Akku, bevor Sie Einstellungen vornehmen oder Zubehör am Produkt anbringen.

Abbildung 5

1 Stecken Sie das kleine Ende des Rohrs in die Staubabsaugöffnung des Produkts.

2 Verbinden Sie das andere Ende des Adapters mit einem Staubabsaugschlauch.

3.5 So bringen Sie den Akku an und entfernen ihn

Achtung! Vergewissern Sie sich, dass der Akku richtig eingesetzt ist. Wenn sich der Akku löst, kann dies zu Verletzungen führen.

Achtung! Setzen Sie den Akku nicht mit Gewalt ein. Wenn er sich nicht leicht anbringen lässt, ist er nicht richtig ausgerichtet.

Abbildung 6

3.5.1 So bringen Sie den Akku an

1 Richten Sie den Akku an den Schlitzen im Gehäuse aus.

2 Drücken Sie den Akku, bis ein Klicken zu hören ist.

3.5.2 So nehmen Sie den Akku heraus

1 Drücken Sie den Knopf auf der Vorderseite des Akkus.

2 Ziehen Sie den Akku aus dem Akkuanschluss heraus.

3.6 So verwenden Sie das Produkt

Warnung! Stellen Sie sicher, dass der Netzschalter in der ON-Position nicht verriegelt werden kann. Es muss während des Betriebs gedrückt gehalten werden.

Warnung! Tragen Sie Schutzhandschuhe, Schutzbrille, Gehörschutz und eine Staubfiltermaske.

Warnung! Sichern Sie das Werkstück und stellen Sie sicher, dass es sich während des Betriebs nicht lösen kann.

Warnung! Verwenden Sie ein Sägeblatt, das für das zu schneidende Material geeignet ist.

1 Legen Sie das zu schneidende Material auf eine ebene Fläche, zum Beispiel auf eine Werkbank, einen Tisch oder den Boden.

2 Legen Sie ein weiteres Stück unter das Werkstück.

3 Zeichnen Sie eine Linie auf das Werkstück.

4 Halten Sie das Produkt fest und legen Sie es mit der Grundplatte gegen die Oberfläche des Werkstücks.

5 Achten Sie darauf, dass die Hälfte der Rückplatte außerhalb des Werkstücks liegt.

6 Ziehen Sie das Produkt nicht zurück.

3.6.1 So starten Sie das Gerät

Abbildung 7

1 Schließen Sie einen voll aufgeladenen Akku an.

2 Drücken Sie die Sperrtaste (A).

3 Drücken Sie den Netzauslöser (B).

4 Warten Sie, bis das Produkt die maximale Drehzahl erreicht hat, und bewegen Sie die Klinge vorsichtig entlang der Schnittlinie auf dem Werkstück.

3.6.2 So stoppen Sie das Produkt

1 So entfernen Sie das Produkt von dem Halter.

2 Lassen Sie den Netzauslöser und die Sperrtaste los.

3.7 So verwenden Sie den Laser

Achtung! Schauen Sie nicht in den Laserstrahl und richten Sie den Laserstrahl nicht auf Menschen oder Tiere oder reflektierende Oberflächen. Ein Laserstrahl kann schwere Augenverletzungen verursachen.

Der Laserstrahl zeigt die Sägelinie auf dem Werkstück.

Abbildung 8

1 Schieben Sie den Laser-Schaltknopf in die ON-Position.

2 Um die Laserfunktion zu stoppen, stellen Sie den Laserschalter auf die Position „AUS“.

3.8 Das Schneidmesser

Spezifikation	Dimension (T=Zähne)
TCT-Klinge für Holz	Ø89 x 10 x 1,8 mm x 30 T

3.9 Zum Schneiden von harten oder abrasiven Materialien

- Machen Sie einen Verfahrensschnitt in Holz, bevor Sie härtere Materialien schneiden.
- Beim Schneiden von harten Materialien, zum Beispiel Metall und Kunststoffen, ist mehr Druck notwendig, um das Werkstück in Position zu halten.
- Sichern Sie das Werkstück bei Bedarf mit einer Klemme. Sägen Sie keine Materialien ein, die giftige Dämpfe oder Staub erzeugen, z. B. Fluorethan, Kunststoff oder Asbest.

3.10 So schneiden Sie Bleche

Hinweis! Das Produkt ist nur zum Schneiden von Messing, Kupfer, Blei, Aluminium oder verzinktem Kohlenstoffstahl geeignet.

Warnung! Schließen Sie immer einen Staubsauger oder eine Staubabsaugung an das Produkt an. Sägemehl kann für den Benutzer gefährlich sein und verhindert, dass der Schutz richtig funktioniert.

Hinweis! Nachdem Sie 2 Minuten lang Metall geschnitten haben, sollte das Produkt mindestens 3 Minuten lang gestoppt werden.

- Das Produkt kann dort eingesetzt werden, wo ein staubfreier Schnitt erforderlich ist und die Gefahr besteht, dass die Leitungen beschädigt werden.
- Stellen Sie die Schnitttiefe immer auf mindestens 1,5 mm mehr als die Dicke des Materials ein, um zu verhindern, dass die Klinge über die Oberfläche hochklettert.
- Legen Sie Ersatzteile oder Ähnliches unter das Werkstück.
- Entfernen Sie Rost und Grate, die den Vorschub entlang des Werkstücks verhindern können.
- Tragen Sie Möbelpolitur unter der Grundplatte auf, um einen reibungslosen Betrieb zu gewährleisten.
- Verwenden Sie Diamantsägeblätter nur zum Schneiden von Metall.

4 Transport

- Lassen Sie das Produkt vollständig zum Stillstand kommen und entfernen Sie den Akku, bevor Sie das Produkt transportieren.
- Lassen Sie das Produkt vollständig abkühlen, bevor Sie es lagern.

5 Lagerung

- Wenn das Produkt über einen längeren Zeitraum nicht verwendet wird, bewahren Sie es an einem sauberen und trockenen Ort auf, an dem Kinder und Haustiere keinen Zugang dazu haben.
- Lagern Sie das Produkt an einem trockenen Ort, geschützt vor direkter Sonneneinstrahlung und Nässe.

6 Wartung

Warnung! Das Produkt darf nur von einem zugelassenen Personal mit identischen Ersatzteilen gewartet werden, um sicherzustellen, dass das Produkt sicher verwendet werden kann.

- Reinigen Sie das Produkt regelmäßig. Verwenden Sie zum Reinigen ein trockenes Tuch.

7 Entsorgung

- Stellen Sie sicher, dass Sie die örtlichen Vorschriften befolgen, wenn Sie das Produkt entsorgen. Verbrennen Sie das Produkt nicht.

8 Wartung

- Versuchen Sie nicht, beschädigte Batterien zu reparieren. Batterien sollten nur von einem zugelassenen Servicecenter oder einem anderen zugelassenen Personal gewartet werden.

9 Technische Daten

Spezifikation	Wert
Spannung	18 V
Schlagrate	2950 / Min.
Materielle Kapazität	
Holz	28,5 mm
Konkret	8 mm
Aluminium	3 mm
Durchmesser Sägeblatt	89 mm
Durchmesser der Spindel	10 mm
Abmessungen (L x B x H)	365 x 140 x 92 mm
Laser-Akku	3 V Knopfzelle LR44
Geräuschpegel	
Schalldruckpegel, L_{pA}	82 dB(A), K=3 dB
Gemessener Schallleistungspegel, L_{WA}	93 dB(A), K=3 dB
Maximaler Vibrationspegel[1]	4,3 m/s², K=1,5 m/s²

Warnung! Stets Gehörschutz tragen!

Warnung! Der tatsächliche Vibrations- und Lärmpegel bei der Verwendung von Werkzeugen kann je nach Art der Verwendung des Werkzeugs und des Materials vom angegebenen Höchstwert abweichen. Daher muss ermittelt werden, welche Sicherheitsvorkehrungen zum Schutz des Anwenders erforderlich sind, und zwar auf der Grundlage einer Abschätzung der Exposition unter tatsächlichen Betriebsbedingungen (unter Berücksichtigung aller Phasen des Arbeitszyklus, z. B. der Zeit, in der das Werkzeug ausgeschaltet ist und sich im Leerlauf befindet, zusätzlich zur Anlaufzeit).

1 Die deklarierten Werte für Vibration und Lärm, die nach einem standardisierten Prüfverfahren gemessen wurden, können zum Vergleich verschiedener Werkzeuge miteinander und für eine vorläufige Expositionsbewertung verwendet werden. Die Messwerte wurden in Übereinstimmung mit EN 62841-2-5:2014 ermittelt.

Sisällysluettelo

1 Johdanto 54
1.1 Tuote 54
1.2 Käyttötarkoitus 54
1.3 Symbolit 54
1.4 Tuotteen yleiskuvaus 54

2 Turvallisuus 55
2.1 Turvallisuusmääräykset 55
2.2 Sähkötyökalujen yleiset turvallisuusvaroitukset 55
2.3 Työalueen turvallisuus 55
2.4 Sähköturvallisuus 55
2.5 Henkilökohtainen turvallisuus 55
2.6 Sähkötyökalun käyttö ja hoito 56
2.7 Leikkaaminen 56
2.8 Takapotkun syyt ja niihin liittyvät varoitukset 56
2.9 Alemman suojan toiminta 57
2.10 Suojatoiminto 57
2.11 Melun ja tärinän vähentäminen 57
2.12 Lasereita koskevat turvallisuusohjeet 58
2.13 Jäännösriskit 58
2.14 Käytön turvaohjeet 58

3 Käyttö 58
3.1 Sahanterän kiinnittäminen tai vaihtaminen 58
3.2 Sivuohjaimen kiinnittäminen 59
3.3 Leikkaussyvyyden säätäminen 59
3.4 Pölynpoistoputken kiinnittäminen 59
3.5 Akun kiinnittäminen ja irrottaminen 59
3.6 Tuotteen käyttäminen 59
3.7 Laserin käyttäminen 60
3.8 Erilaiset leikkuuterät 60
3.9 Pistoleikkauksen tekeminen 60
3.10 Ohjainkiskon käyttäminen 61
3.11 Kovien tai hankaavien materiaalien leikkaaminen 61
3.12 Metallilevyjen leikkaaminen 61

4 Kuljettaminen 61

5 Säilytys 61

6 Huolto 61

7 Hävittäminen 61

8 Huolto 61

9 Tekninen data 62

1 Johdanto

1.1 Tuote

Tuote on kädessä pidettävä upotussaha, jossa on liitäntä pölynimurille, sisältää 1 imuletkun ja terän. Tuote on osa Meec Tools Multiseries 18 V. Akku ja laturi eivät sisälly toimitukseen.

1.2 Käyttötarkoitus

Tuotetta käytetään erilaisten materiaalien, esimerkiksi puun, muovilevyjen, vanerin, pehmeän metallin, laattojen tai klinkkereiden leikkaamiseen. Vain kotikäyttöön.

1.3 Symbolit

	Lue käyttöohjeet huolellisesti ja varmista ennen tuotteen käytön aloittamista, että olet ymmärtänyt ohjeet. Säilytä ohjeet myöhempää käyttöä varten.
	Lasersäde. Älä katso lasersäteeseen. Laserluokka 2, P<1 mW, λ 650 nm EN 60825-1: 2014
	Käytä silmä- ja kuulosuojaimia.
	Suojausluokka II
	Kierrätä käytöstä poistettu tuote voimassa olevien määräysten mukaisesti.
	Tämä tuote on sovellettavien EU:n direktiivien ja säädösten mukainen.
	Kierrätetään sähkö- ja elektroniikkalaitejätteen mukana.

1.4 Tuotteen yleiskuvaus

Kuva 1

1. Pölynpoistoputki
2. Lukitusnuppi sivuohjaimelle
3. Laser
4. Leikkaussyvyyden asteikko
5. Kahva
6. Akunpidike
7. Lukituspainike
8. Virtalaukaisin
9. Pidike syvyyssäätöä varten

10. Terän kiinnitysruuvi
11. Pohjalevy
12. Sahanterä
13. Sivuohjain
14. Karan lukituspainike
15. Vaihdelaatikko

2 Turvallisuus

2.1 Turvallisuusmääräykset

Varoitus! Jos näitä ohjeita ei noudateta, seurauksena voi olla kuolema tai vammautuminen.

Huomio! Jos näitä ohjeita ei noudateta, tuote, muut materiaalit tai ympäröivä alue voivat vahingoittua.

Huom. Tilannekohtaiset välttämättömät tiedot.

2.2 Sähkötyökalujen yleiset turvallisuusvaroitukset

Varoitus! Jos näitä ohjeita ei noudateta, seurauksena voi olla kuoleman tai vamman vaara.

Varoitus! Lue kaikki turvallisuusvaroitukset ja ohjeet. Varoitusten ja ohjeiden noudattamatta jättäminen voi aiheuttaa sähköiskun, tulipalon ja/tai vakavan loukkaantumisen.

Varoitus! Säilytä kaikki varoitukset ja ohjeet myöhempää käyttöä varten. Varoituksissa oleva termi "sähkötyökalu" tarkoittaa verkkovirralla toimivaa (johdollista) sähkötyökalua tai akkukäyttöistä (johdotonta) sähkötyökalua.

2.3 Työalueen turvallisuus

- Pidä työalue puhtaana ja hyvin valaistuna. Sotkuiset tai pimeät alueet aiheuttavat onnettomuusriskin.
- Älä käytä sähkötyökaluja räjähdysalttiissa ympäristössä, kuten syttyvien nesteiden, kaasujen tai pölyn lähellä. Sähkötyökalusta syntyy kipinöitä, jotka voivat sytyttää pölyn tai höyryn.
- Pidä lapset ja sivulliset loitolla käyttäessäsi sähkötyökalua. Voit menettää työkalun hallinnan, mikäli suuntaat huomiosi muualle.

2.4 Sähköturvallisuus

- Sähkötyökalujen pistokkeiden on sovittava pistorasiaan. Pistoketta ei saa muokata millään tavalla. Älä käytä sovitinpistokkeita maadoitettujen sähkötyökalujen kanssa. Muokkaamattomat pistokkeet ja sopivat pistorasiat vähentävät sähköiskun vaaraa.
- Vältä kosketusta maadoitettuihin pintoihin, kuten putkiin, lämpöpattereihin, liesiin tai jääkaappiin. Sähköiskun vaara on suurempi, jos kehosi on maadoitettu.
- Älä altista sähkötyökaluja sateelle tai kosteille olosuhteille. Sähkötyökaluun pääsevä vesi lisää sähköiskun vaaraa.
- Älä käytä johtoa väärin. Älä koskaan kanna tai vedä sähkötyökalua siten, että pidät kiinni vain johdosta, Äläkä koskaan irrota sitä pistorasiasta johdosta vetämällä. Pidä johto loitolla lämmöstä, öljystä, terävistä reunoista tai liikkuvista osista. Vaurioituneet tai sotkeutuneet johdot lisäävät sähköiskun vaaraa.
- Kun käytät sähkötyökalua ulkona, käytä ulkokäyttöön sopivaa jatkojohtoa. Ulkokäyttöön sopivan johdon käyttö vähentää sähköiskun vaaraa.
- Jos sähkötyökalun käyttöä kosteassa paikassa ei voida välttää, käytä vikavirtasuojattua (RCD) virransyöttöä. Vikavirtasuojaus vähentää sähköiskun riskiä.

2.5 Henkilökohtainen turvallisuus

- Pysy valppaana, katso, mitä olet tekemässä ja käytä tervettä järkeä aina, kun käytät sähkötyökalua. Älä käytä sähkötyökalua väsyneenä tai huumeiden, alkoholin tai lääkkeiden vaikutuksen alaisena. Jos huomiosi herpaantuu pieneksikin hetkeksi käyttäessäsi sähkötyökaluja, seurauksena voi olla vakava henkilövamma.
- Käytä henkilösuojaimia. Käytä aina suojalaseja.
- Olosuhteiden vaatimukset täyttävien henkilösuojainten käyttäminen vähentää käyttäjille aiheutuvia vammoja. Näitä ovat muun muassa hengityssuojain, liukumattomat turvajalkineet, suojakypärä ja kuulosuojaimet.
- Estä tuotteen tahaton käynnistyminen. Varmista, että kytkin on off-asennossa, ennen kuin kytket työkalun virtalähteeseen ja/tai akkuun taikka nostat tai kannat työkalua. Jos kannat sähkötyökalua sormi virtakytkimellä tai kytket sähkötyökalun virtalähteeseen siten, että virtakytkin on päällä, seurauksena voi olla tapaturma.
- Poista mahdolliset säätöavaimet tai jakoavaimet ennen sähkötyökalun käynnistämistä. Jakoavain tai avain, joka on jätetty kiinni sähkötyökalun pyörivään osaan, voi aiheuttaa henkilövamman.
- Älä kurota. Säilytä aina tukeva asento ja tasapaino. Tällöin sähkötyökalua on helpompi hallita yllättävissä tilanteissa.
- Käytä asianmukaisia vaatteita. Älä käytä löysiä vaatteita tai koruja. Pidä hiukset, vaatteet ja käsineet loitolla liikkuvista osista. Löysät vaatteet, korut tai pitkät hiukset voivat juuttua liikkuviin osiin.

- Jos laitteessa on kytkentämahdollisuus pölynpoisto- ja keräyslaitteelle, varmista, että se kytketään ja että sitä käytetään oikein. Pölynkeräyslaitteen käyttö voi vähentää pölyyn liittyviä vaaroja.
- Vaikka olisit käyttänyt työkaluja usein ja tuntisit ne hyvin, muista aina ottaa huomioon työkalun turvamääräykset. Huolimaton käyttö voi aiheuttaa vakavia vahinkoja sekunnin murto-osassa.

2.6 Sähkötyökalun käyttö ja hoito

- Älä pakota sähkötyökalua. Käytä käyttötarkoitukseen suunniteltua sähkötyökalua. Oikean sähkötyökalun avulla työ sujuu paremmin ja turvallisemmin sillä nopeudella, jota varten se on suunniteltu.
- Älä käytä sähkötyökalua, jos virtakytkintä ei voi kääntää päälle ja pois. Jos sähkötyökalua ei voi ohjata kytkimellä, se on vaarallinen ja se pitää korjata.
- Irrota pistoke virtalähteestä ja/tai irrota akku sähkötyökalusta ennen kuin säädät työkalua, vaihdat lisävarusteita tai siirrät työkalun varastoon. Tällaiset varotoimet vähentävät riskiä, että sähkötyökalu käynnistetään vahingossa.
- Säilytä sähkötyökalut poissa lasten ulottuvilta, äläkä anna sähkötyökalua sellaisen henkilön käyttöön, joka ei ole perehtynyt sen käyttöön sitä tai näihin ohjeisiin. Sähkötyökalut ovat vaarallisia kouluttamattomien käyttäjien käsissä.
- Huolla sähkötyökaluja ja lisävarusteita. Tarkista etteivät liikkuvat osat ole väärin suunnattuja tai kiinni juuttuvia ja ettei mikään osa ole vaurioitunut sekä kaikki muut tekijät, jotka voivat vaikuttaa sähkötyökalun toimintaan. Jos sähkötyökalu on vahingoittunut, korjauta se ennen käyttöä. Monet onnettomuudet johtuvat huonosti huolletuista sähkötyökaluista.
- Pidä leikkuutyökalut terävinä ja puhtaina. Oikein huolletut leikkuutyökalut, joissa on terävät leikkuureunat, eivät juutu kiinni niin helposti ja niitä on helpompi hallita.
- Käytä sähkötyökalua, lisävarusteita ja työkalun teriä jne. näiden ohjeiden mukaisesti siten, että otat huomioon työolosuhteet ja suoritettavan tehtävän. Sähkötyökalun käyttäminen muihin kuin sille tarkoitettuihin tehtäviin voi aiheuttaa vaaratilanteen.
- Pidä kahvat ja tartuntapinnat kuivina, puhtaina sekä öljyttöminä ja rasvattomina. Jos kahvat tai tartuntapinnat ovat liukkaita, ei työkalua voi käsitellä turvallisesti, ja sitä on vaikea hallita odottamattomissa tilanteissa.

2.7 Leikkaaminen

⚠ **VAARA!** Pidä kädet poissa leikkausalueelta ja terästä.

- Älä kurota työkappaleen alle. Suoja ei voi suojata sinua terältä työkappaleen alapuolella.
- Säädä leikkaussyvyys työkappaleen paksuuden mukaan. Työkappaleen alapuolella tulee näkyä vähemmän kuin täysi terän hammas.
- Älä koskaan pidä työkappaletta käsissäsi tai jalkasi päällä sahaamisen aikana. Kiinnitä työkappale vakaalle alustalle. On tärkeää tukea työkappale kunnolla, jotta vartalon altistuminen, terän takertuminen tai hallinnan menetys voidaan minimoida.
- Pidä kiinni sähkötyökalun eristetyistä tartuntapinnoista, kun suoritat toimenpiteitä, joissa leikkauslisälaite voi koskettaa piilotettuja johtoja tai laitteen omaa johtoa. Jos leikkauslisälaite koskettaa jännitteistä johtoa, sähkötyökalun paljaat metalliosat voivat muuttua jännitteisiksi ja käyttäjä voi saada sähköiskun.
- Käytä halkaisemiseen aina halkaisu- tai suorareunaohjainta. Tämä parantaa leikkaustarkkuutta ja vähentää terän tarttumisen mahdollisuutta.
- Käytä aina teriä (timantti tai pyöreä), joissa on oikean kokoinen ja muotoinen akselireikä. Jos terä ei sovi sahan kiinnityslaitteistoon, se ei pyöri keskitetysti, vaan aiheuttaa hallinnan menettämisen.
- Älä koskaan käytä vaurioituneita tai virheellisiä terän aluslevyjä tai pultteja. Terän aluslevyt ja pultit on kehitetty sahaasi varten optimaalisen suorituskyvyn ja käyttöturvallisuuden takaamiseksi.

2.8 Takapotkun syyt ja niihin liittyvät varoitukset

Takapotku on äkillinen reaktio puristuneeseen, juuttuneeseen tai väärin kohdistettuun sahanterään, mikä voi nostaa sahan hallitsemattomasti ylös ja irti työkappaleesta käyttäjää kohti.

Jos terä jää puristuksiin tai juuttuu kiinni uraan, terä pysähtyy ja laite voi ponnahtaa nopeasti käyttäjää kohti.

Jos terä vääntyy tai kohdistuu virheellisesti leikkauksen aikana, terän takahampaat voivat tarttua puun yläpintaan, jolloin terä nousee ulos urasta ja ponnahtaa käyttäjää kohti.

Takapotku johtuu sahan väärinkäytöstä ja/tai virheellisistä käyttötavoista tai -olosuhteista, ja sitä voidaan välttää noudattamalla alla olevia asiaankuuluvia varotoimia.

- Ota sahasta tukeva ote molemmin käsin ja aseta kätesi oikein vastustamaan takapotkuvoimia. Asemoi kehosi terän jommallekummalle puolelle, mutta älä linjaan terän kanssa. Takapotku voi saada sahan ponnahtamaan taaksepäin, mutta käyttäjä voi hallita takapotkuvoimia ennakoimalla ilmiötä asianmukaisin varotoimin.

- Kun terä juuttuu tai keskeytät sahauksen jostain syystä, vapauta liipaisin ja pidä sahaa liikkumattomana materiaalissa, kunnes terä pysähtyy kokonaan. Älä koskaan yritä irrottaa sahaa työkappaleesta tai vetää sahaa taaksepäin terän ollessa liikkeessä, muuten voi aiheutua takapotku. Selvitä tilanne ja ryhdy korjaaviin toimiin terän juuttumisen syyn poistamiseksi.
- Kun käynnistät sahan uudelleen työkappaleessa, keskitä sahanterä uraan niin, että sahan hampaat eivät tartu materiaaliin. Jos sahanterä tarttuu kiinni, se voi nousta ylös tai ponnahtaa irti työkappaleesta, kun saha käynnistetään uudelleen.
- Tue suuret paneelit minimoidaksesi terän puristumis- ja takapotkuriskit. Suuret levyt pyrkivät taipumaan oman painonsa voimasta. Tuet tulee sijoittaa paneelin alle molemmille puolille, lähelle leikkauslinjaa ja lähelle paneelin reunaa.
- Älä käytä tylsyneitä tai vaurioituneita teriä. Teroittamattomat tai virheellisesti asetetut terät muodostavat kapean uurteen aiheuttaen liiallista kitkaa, terän tarttumista ja takapotkua.
- Teräsyvyyden ja viistekulman lukitusvipujen tulee olla tiukasti kiinni ennen sahausta. Jos terän säätö muuttuu leikkaamisen aikana, se voi aiheuttaa tarttumista ja takapotkua.
- Noudata erityistä varovaisuutta sahatessasi olemassa olevia seiniä tai muita sokeita alueita. Ulkoneva sahanterä voi leikata kohteita, jotka voivat aiheuttaa takapotkun.

2.9 Alemman suojan toiminta

- Tarkista, että alempi suoja sulkeutuu kunnolla ennen jokaista käyttökertaa. Älä käytä sahaa, jos alempi suoja ei liiku vapaasti eikä sulkeudu välittömästi. Älä koskaan purista tai kiinnitä alempaa suojaa avoimeen asentoon. Jos saha putoaa epähuomiossa, alempi suoja voi vääntyä. Nosta alempaa suojaa sisäänvedettävällä kahvalla ja varmista, että se liikkuu vapaasti eikä kosketa terää tai muita osia missään kulmissa ja leikkaussyvyyksissä.
- Tarkista alemman suojan jousen toiminta. Jos suoja ja jousi eivät toimi kunnolla, ne on huollettava ennen käyttöä. Alemman suojan toiminta voi estyä vaurioituneiden osien, kumikerrostumien tai kertyneiden epäpuhtauksien vuoksi.
- Alempi suoja voidaan vetää sisään manuaalisesti vain erikoisleikkauksia, kuten supistus- ja yhdistelmäleikkauksia varten. Nosta alempaa suojaa sisäänvetokahvasta ja vapauta alempi suoja heti, kun terä osuu materiaaliin. Kaikessa muussa sahauksessa alemman suojan tulee toimia automaattisesti.
- Varmista aina, että alempi suoja peittää terän, ennen kuin asetat sahan pöydälle tai lattialle. Suojaamaton pyörivä terä saa sahan liikkumaan taaksepäin ja leikkaamaan sen kohdalle osuvia pintoja. Ota huomioon aika, joka kuluu terän pysähtymiseen kytkimen vapauttamisen jälkeen.

2.10 Suojatoiminto

- Tarkista, että suoja sulkeutuu kunnolla ennen jokaista käyttökertaa.
- Älä käytä sahaa, jos suoja ei liiku vapaasti tai sulje terää välittömästi.
- Älä koskaan purista tai sido suojaa niin, että terä on esillä. Jos saha putoaa vahingossa, suoja voi vääntyä.
- Varmista, että suoja liikkuu vapaasti eikä kosketa terää tai muita osia missään kulmissa ja leikkaussyvyyksissä.
- Tarkista suojan palautusjousen toiminta ja kunto. Jos suoja ja jousi eivät toimi kunnolla, ne on huollettava ennen käyttöä. Suojan toiminta voi estyä vaurioituneiden osien, kumikerrostumien tai kertyneiden epäpuhtauksien vuoksi.
- Varmista, että sahan pohjalevy ei liiku supistusleikkauksen aikana. Terän siirtyminen sivusuunnassa aiheuttaa takertumisen ja todennäköisesti takapotkun.
- Varmista aina, että suoja peittää terän, ennen kuin asetat sahan pöydälle tai lattialle. Suojaamaton pyörivä terä saa sahan liikkumaan taaksepäin ja leikkaamaan sen kohdalle osuvia pintoja. Ota huomioon aika, joka kuluu terän pysähtymiseen kytkimen vapauttamisen jälkeen.

2.11 Melun ja tärinän vähentäminen

- Suunnittele työ siten, että altistuminen voimakkaalle tärinälle jakautuu pidemmälle ajanjaksolle.
- Voit vähentää melua ja tärinää käytön aikana rajoittamalla tuotteen käyttöaikaa. Käytä matalatehoista tai matalatärinäistä tilaa ja asianmukaisia suojavarusteita.
- Noudata seuraavia varotoimenpiteitä, jotta tärinälle tai melulle altistumisen riski on mahdollisimman pieni:
  - Käytä tuotetta vain näiden ohjeiden mukaisesti.
  - Varmista, että tuote on hyvässä kunnossa.
  - Käytä hyväkuntoisia ja tarkoitukseen sopivia lisävarusteita.
  - Ota pitävä ote kahvasta tai kahvoista.
  - Huolla ja voitele tuote näiden ohjeiden mukaisesti.

2.12 Lasereita koskevat turvallisuusohjeet

- Älä katso suoraan lasersäteeseen.
- Älä kohdista lasersädettä heijastaviin pintoihin, ihmisiin tai eläimiin. Jopa pienitehoiset lasersäteet voivat vahingoittaa silmiä.
- Älä avaa lasermoduulia.
- Älä muuntele laseria millään tavalla laserin tehon lisäämiseksi.

2.13 Jäännösriskit

Jäännösriskejä on aina olemassa, vaikka tuotetta käytettäisiinkin ohjeiden mukaisesti.

Tämän sähkötyökalun tyyppiin ja rakenteeseen voi liittyä seuraavia vaaroja:

- Kuulovaurio, jos kuulosuojaimia ei käytetä.
- Terveysvammat, jotka johtuvat tärinän vaikutuksesta käsiin ja käsivarsiin, kun tuotetta käytetään pitkään tai kun sitä ei käytetä ja huolleta oikein.
- Leikkausvammat.
- Koneen käytön aikana syntyvän sähkömagneettisen kentän aiheuttama vaara. Tietyissä olosuhteissa tämä kenttä voi vaikuttaa negatiivisesti aktiivisiin tai passiivisiin lääketieteellisiin implantteihin.
- Vakavien tai kuolemaan johtavien vammojen vaaran vähentämiseksi on suositeltavaa, että lääketieteellisiä implantteja käyttävät henkilöt keskustelevat lääkärinsä ja implantin valmistajan kanssa ennen koneen käyttöä.

2.14 Käytön turvaohjeet

⚠ **Varoitus!** Jos näitä ohjeita ei noudateta, seurauksena voi olla kuolema tai vammautuminen.

- Lue varoitusmerkinnät ja noudata niitä ennen käyttöä.
- Älä käytä tuotetta, jos olet väsynyt, sairas tai päihtynyt. Nämä seikat heikentävät näkökykyäsi, valppauttasi, koordinaatiokykyäsi ja harkintakykyäsi.
- Älä anna lasten tai sellaisten henkilöiden, jotka eivät hallitse tuotteen käyttöä, käyttää sitä.
- Älä käytä tuotetta, jos se on vahingoittunut.
- Älä tee tuotteeseen muutoksia.
- Käytä tuotetta pelkästään sen käyttötarkoituksen mukaisesti.
- Älä käytä hiomalaikkoja.
- Käytä vain tehtävään soveltuvaa terää, jonka halkaisija vastaa tuotteen merkintöjä.
- Kun työstetään puuta tai jos tuotetta käytetään materiaaleille, joista vapautuu myrkyllistä pölyä, tuote on liitettävä asianmukaiseen pölynpoistolaitteeseen.
- Käytä pölynsuodatinnaamaria, kun leikkaat puuta.
- Käytä kuulosuojaimia.
- Estä terän kärjen ylikuumeneminen.
- Ole varovainen leikatessasi muovia, sillä on olemassa työkappaleen sulamisen vaara.
- Pidä kätesi poissa leikkausalueelta ja leikkuuterästä.
- Käytä aina teräviä leikkuuteriä, joissa ei ole vikoja tai vaurioita.
- Älä käytä viallisia aluslevyjä tai ruuveja yhdessä leikkuuterän kanssa.
- Älä lukitse tai pidä alempaa teränsuojaa avoimessa asennossa.
- Tarkista ennen käyttöä, että terän suojus toimii oikein.

3 Käyttö

Varoitus! Jos näitä ohjeita ei noudateta, seurauksena voi olla kuolema tai vammautuminen.

⚠ **Varoitus!** Käytä kuulonsuojaimia käyttäessäsi tuotetta.

- Siirrä tuotetta suoraan eteenpäin, älä käytä liikaa painetta, jotta käyttö olisi helppoa ja turvallista.
- Älä pakota tai siirrä tuotetta sivulle käytön aikana, koska moottori saattaa ylikuumentua. Tämä voi aiheuttaa takapotkuja ja vakavia henkilövahinkoja.
- Käytä vain teräviä ja ehjiä teriä, jotka soveltuvat leikattavaan materiaaliin.
- Aseta leikkuusyvyys ohjeiden mukaisesti.

3.1 Sahanterän kiinnittäminen tai vaihtaminen

⚠ **Varoitus!** Varmista, että akku on irrotettu ennen sahanterän irrottamista tai vaihtamista.

⚠ **Varoitus!** Älä käytä tuotetta, elleivät kaikki osat ole kiinnitetty tai toimi oikein, jotta henkilövahingoilta ja materiaalivahingoilta vältytään.

- Käytä suojakäsineitä, kun vaihdat teriä.

Kuva 2

1. Työnnä ja pidä kiinni karan lukituksesta (A) ja käännä kiinnitysruuvia myötäpäivään mukana toimitetulla kuusiokoloavaimella (B).

2 Irrota kiinnitysruuvi ja ulompi laippa (C).

3 Paina lukituspainiketta ja nosta pohjalevy ylös.

4 Pidä karan lukituspainiketta painettuna ja asenna uusi sahanterä. Varmista, että sahanterä on oikeassa asennossa karan lukituksessa.

Huom. Jos kiinnität hampailla varustetun sahanterän, varmista, että hampaat osoittavat oikeaan pyörimissuuntaan.

5 Kiristä kiristysruuvi kokonaan.

6 Paina karan lukituspainiketta uudelleen.

7 Tarkista, että sahanterä on kiinnitetty oikein.

3.2 Sivuohjaimen kiinnittäminen

Varoitus! Pysäytä tuote ja irrota akku, ennen kuin teet säätöjä tai kiinnität lisävarusteita tuotteeseen.

Kuva 3

1 Työnnä sivuohjain (A) pohjalevyn etureunassa olevien 3 uran läpi levyn vasemmalta puolelta.

2 Siirrä sivuohjain kokonaan urien läpi, kunnes sivuohjaimen pää tulee pohjalevyn oikealle puolelle.

3 Säädä sivuohjain sopivalle leikkuuleveydelle ja kiristä keskimmäisen uran lukitusnuppi (B).

3.3 Leikkaussyvyyden säätäminen

Varoitus! Pysäytä tuote ja irrota akku, ennen kuin teet säätöjä tai kiinnität lisävarusteita tuotteeseen.

Varoitus! Sahanterän hampaiden on oltava alle 6 mm työkappaleen alapuolella. Jos näin ei ole, takapotkun riski kasvaa.

- Säädä aina oikea leikkuusyvyys työkappaleen mukaan.

Kuva 4

1 Vapauta syvyysasetuksen pidike (A) sahanterän syvyyden säätämiseksi.

2 Aseta käytettävä leikkuusyvyys tuotteessa olevan asteikon mukaan.

3 Kiristä pidike leikkuusyvyyden lukitsemiseksi.

3.4 Pölynpoistoputken kiinnittäminen

Varoitus! Pysäytä tuote ja irrota akku, ennen kuin teet säätöjä tai kiinnität lisävarusteita tuotteeseen.

Kuva 5

1 Aseta putken ohut pää tuotteen pölynpoistoliitäntään.

2 Liitä sovittimen toinen pää pölynpoistoletkuun.

3.5 Akun kiinnittäminen ja irrottaminen

Huomio! Varmista, että akku on kiinnitetty oikein. Jos akku irtoaa, se voi aiheuttaa henkilövahinkoja.

Huomio! Älä yritä asettaa akkua paikalleen väkisin. Jos sitä ei ole helppo kiinnittää, se ei ole oikein kohdistettu.

Kuva 6

3.5.1 Akun kiinnittäminen

1 Kohdista akku kotelon aukkoihin.

2 Työnnä akkua, kunnes se naksahtaa paikoilleen.

3.5.2 Akun irrottaminen

1 Paina akun etuosassa olevaa painiketta.

2 Vedä akku ulos akkuliitännästä.

3.6 Tuotteen käyttäminen

Varoitus! Varmista, että virtakytkintä ei voi lukita ON-asentoon. Sitä on pidettävä painettuna käytön aikana.

Varoitus! Käytä suojakäsineitä, suojalaseja, kuulosuojaimia ja pölysuodatinmaskia.

Varoitus! Kiinnitä työkappale ja varmista, ettei se pääse irtoamaan käytön aikana.

Varoitus! Käytä leikattavalle materiaalille soveltuvaa sahanterää.

1 Aseta leikattava materiaali tasaiselle alustalle, esimerkiksi työpöydälle, pöydälle tai lattialle.

2 Aseta toinen kappale työkappaleen alle.

3. Piirrä viiva työkappaleeseen.
4. Pidä tuotteesta tiukasti kiinni ja aseta se pohjalevyn kanssa työkappaleen pintaa vasten.
5. Varmista, että puolet takalevystä on työkappaleen ulkopuolella.
6. Älä vedä tuotetta takaisin.

3.6.1 Tuotteen käynnistäminen

Kuva 7

1. Kytke täyteen ladattu akku.
2. Paina lukituspainiketta (A).
3. Paina virtakytkintä (B).
4. Odota, että tuote saavuttaa enimmäispyörimisnopeuden, ja siirrä terää varovasti työkappaleen leikkauslinjaa pitkin.

3.6.2 Tuotteen pysäyttäminen

1. Irrota tuote työkappaleesta.
2. Vapauta virtakytkin ja lukituspainike.

3.7 Laserin käyttäminen

Huomio! Älä katso lasersäteeseen äläkä kohdista lasersädettä ihmisiin, eläimiin tai heijastaviin pintoihin. Lasersäde voi aiheuttaa vakavia silmävammoja.

Lasersäde näyttää sahauslinjan työkappaleessa.

Kuva 8

1. Paina laserkytkinpainike ON-asentoon.
2. Pysäytä lasertoiminto asettamalla laserkytkin OFF-asentoon.

3.8 Leikkuuterä

Tekniset tiedot	Mitat (T=Hampaat)
TCT-terä puuta varten	Ø89x10x1,8 mm x30T

3.9 Pistoleikkauksen tekeminen

Varoitus! Käytä leikattavalle materiaalille soveltuvaa sahanterää.

Varoitus! Kiinnitä työkappale ja varmista, ettei se pääse irtoamaan käytön aikana.

Kun teet pistoleikkauksen, ensimmäinen leikkaus aloitetaan työkappaleen materiaalin keskeltä.

Huom. Joihinkin koviin materiaaleihin ei ole mahdollista tehdä pistoleikkausta.

1. Säädä terä sopivaan leikkuusyvyyteen. Katso lisätietoja kohdasta "3.3 Leikkaussyvyyden säätäminen" sivulla 63.
2. Tee työkappaleeseen merkki, josta terä aloittaa ja lopettaa leikkauksen.
3. Käynnistä tuote ja odota muutama sekunti, kunnes terä saavuttaa enimmäisnopeuden.
4. Siirrä terää hitaasti materiaalia pitkin tasaisella mutta määrätietoisella liikkeellä.
5. Kohdista pohjalevyn etuosassa oleva V-muotoinen merkintä leikkauslinjaan.
6. Työnnä tuotetta eteenpäin leikkauslinjaa pitkin.

Huom. Älä vedä tuotetta takaisin.

7. Kun terä pääsee merkityn leikkauslinjan päähän, nosta tuote irti työkappaleesta ja pysäytä tuote.

Huom! Jos käyttö on aiheuttanut paljon pölyä tai lastuja, anna tuotteen käydä muutaman sekunnin ajan, jotta pöly ja lastut poistuvat terästä.

3.9.1 Vinkkejä pistoleikkaukseen

- Älä anna leikkausten mennä päällekkäin kulmissa, jos työkappaleen reikä jää näkyviin. Koska terä on pyöreä, leikattu pala ei irtoa. Kulmien leikkaukset on viimeisteltävä veitsellä, taltalla tai vastaavalla välineellä.

Huom. Jos materiaali on ohutta eikä kääntöpuolen viimeistelyllä ole väliä, kappale voidaan työntää ulos.

- Jos sahaus on mahdollista tehdä työkappaleen kääntöpuolelta, sahauslinjat voidaan merkitä takaosaan ylimääräisellä pituudella, jolloin työkappaleen etuosa tulee leikattaessa oikean kokoiseksi.

3.10 Ohjainkiskon käyttäminen

Ohjainkiskoa käytetään suorien leikkausten tekemiseen.

1. Kiinnitä ohjainkisko työkappaleeseen puristimilla tai vastaavilla.

2 Työnnä pohjalevyn reuna ohjainkiskon sivussa olevaan uraan.

3.11 Kovien tai hankaavien materiaalien leikkaaminen

- Tee leikkaus puuhun ennen kovempien materiaalien leikkaamista.
- Kun leikkaat kovia materiaaleja, esimerkiksi metallia ja muovia, tarvitaan enemmän painetta työkappaleen pitämiseksi paikallaan.
- Varmista työkappale tarvittaessa puristimella. Älä sahaa materiaaleja, jotka tuottavat myrkyllisiä höyryjä tai pölyä, esimerkiksi fluorietaanimuovia tai asbestia.

3.12 Metallilevyjen leikkaaminen

Huom. Tuote soveltuu vain messingin, kuparin, lyijyn, alumiinin tai galvanoidun hiiliteräksen leikkaamiseen.

Varoitus! Kytke tuotteeseen aina pölynimuri tai pölynpoistolaite. Sahanpuru voi olla vaarallista käyttäjälle ja estää suojusta toimimasta oikein.

Huom. Kun olet leikannut metallia 2 minuuttia, tuote on pysäytettävä vähintään 3 minuutiksi.

- Tuotetta voidaan käyttää, kun tarvitaan pölyämätöntä leikkausta ja jos on olemassa johtojen vaurioitumisvaara.
- Aseta leikkuusyvyys aina vähintään 1,5 mm materiaalin paksuutta suuremmaksi, jotta terä ei kiipeä pinnan yli.
- Laita varakappaleet tai vastaava työkappaleen alle.
- Poista ruoste ja jäysteet, jotka voivat estää työkappaleen etenemisen eteenpäin.
- Levitä huonekalujen kiillotusaineita pohjalevyn alapuolelle tasaisen toiminnan varmistamiseksi.
- Käytä metallin leikkaamiseen vain timanttisahanterää.

4 Kuljettaminen

- Anna tuotteen pysähtyä kokonaan ja poista akku ennen kuin kuljetat tuotetta.
- Anna tuotteen jäähtyä täysin ennen varastointia.

5 Säilytys

- Jos tuotetta ei käytetä pitkään aikaan, säilytä sitä puhtaassa ja kuivassa paikassa lasten ja lemmikkieläinten ulottumattomissa.
- Säilytä tuotetta kuivassa tilassa suojassa suoralta auringonvalolta ja kosteudelta.

6 Huolto

Varoitus! Tuotetta saa huoltaa vain valtuutettu henkilökunta identtisiä varaosia käyttäen, jotta varmistetaan tuotteen turvallinen käyttö.

- Puhdista tuote säännöllisesti kuivalla liinalla.

7 Hävittäminen

- Varmista, että hävität tuotteen paikallisten määräysten mukaisesti. Älä polta tuotetta.

8 Huolto

- Älä yritä korjata vaurioituneita akkuja. Akkuja saa huoltaa vain valtuutettu huoltokeskus tai henkilöstö.

9 Tekninen data

Tekniset tiedot	Arvo
Jännite	18 V
Iskutaajuus	2950 /min
Materiaalin kapasiteetti	
Puu	28,5 mm
Betoni	8 mm
Alumiini	3 mm
Sahanterän halkaisija	89 mm
Karan halkaisija	10 mm
Mitat (P x L x K)	365 x 140 x 92 mm
Laserakku	3 V:n nappiparisto LR44
Melutasot	
Äänenpainetaso, L_{pA}	82 dB(A), K=3 dB
Mitattu äänitehotaso, L_{WA}	93 dB(A), K=3 dB
Suurin tärinän taso[1]	4,3m/s², K=1,5m/s²

Varoitus! Käytä aina kuulosuojaimia!

Varoitus! Todellinen tärinä- ja melutaso työkalun käytön aikana voi poiketa määritetystä enimmäisarvosta käyttötavan ja materiaalin mukaan. Sen vuoksi on välttämätöntä määrittää, mitä turvatoimenpiteitä tarvitaan käyttäjän suojaamiseen todellisissa käyttöolosuhteissa syntyvän arvioidun altistumisen mukaisesti (huomioiden kaikki työvaiheet, kuten työkalun virrankatkaisuajan, tyhjäkäyntiajan ja käynnistysajan).

1 Ilmoitettuja tärinä- ja meluarvoja, jotka on mitattu standardoidulla testimenetelmällä, voidaan käyttää eri työkalujen vertailuun ja alustavaan altistumisarviointiin. Mittausarvot on määritetty standardin EN 62841-2-5:2014 mukaisesti.

Sommaire

1 Introduction 59
1.1 Le produit 59
1.2 Utilisation prévue 59
1.3 Symboles 59
1.4 Présentation du produit 59

2 Sécurité 60
2.1 Définitions relatives à la sécurité 60
2.2 Avertissements de sécurité généraux pour les outils électriques 60
2.3 Sécurité sur le lieu de travail 60
2.4 Sécurité électrique 60
2.5 Sécurité personnelle 60
2.6 Utilisation et entretien des outils électriques 61
2.7 Procédures de coupe 61
2.8 Causes de rebond et avertissements associés 61
2.9 Fonction de protection inférieure 62
2.10 Fonction de protection 62
2.11 Pour maintenir le bruit et les vibrations à un niveau minimum 63
2.12 Consigne de sécurité pour les lasers 63
2.13 Risques résiduels 63
2.14 Consignes de sécurité pour le fonctionnement 63

3 Utilisation 64
3.1 Pour fixer ou remplacer une lame de scie 64
3.2 Pour fixer le guide parallèle 64
3.3 Pour régler la profondeur de coupe 64
3.4 Pour fixer le tuyau d'aspiration de poussière 65
3.5 Pour fixer et retirer la batterie 65
3.6 Pour utiliser le produit 65
3.7 Pour utiliser le laser 65
3.8 La lame de coupe 66
3.9 Pour couper des matériaux durs ou abrasifs 66
3.10 Pour couper des feuilles métalliques 66

4 Transport 66

5 Stockage 66

6 Maintenance 66

7 Mise au rebut 66

8 Entretien 66

9 Données techniques 67

1 Introduction

1.1 Le produit

Le produit est une scie plongeante portative avec connexion pour aspirateur de poussière, comprenant 1 tuyau d'aspiration et une lame. Le produit fait partie de la gamme Meec Tools Multiseries 18 V. La batterie et le chargeur ne sont pas inclus.

1.2 Utilisation prévue

Le produit est utilisé pour couper différents matériaux, par exemple le bois, les panneaux de plastique, le contreplaqué, le métal tendre, les tuiles ou les briques. Uniquement pour un usage domestique

1.3 Symboles

	Lisez attentivement le mode d'emploi et veillez à bien en comprendre les instructions avant d'utiliser le produit. Conservez le mode d'emploi pour toute référence ultérieure.
	Rayon laser. Ne regardez pas le faisceau en face. Classe laser 2, P<1 mW, λ 650 nm EN 60825-1: 2014
	Portez des lunettes et des protections auditives.
	Classe de sécurité II
	Les produits mis au rebut doivent être recyclés conformément à la réglementation en vigueur.
	Ce produit est conforme aux directives et réglementations européennes en vigueur.
	Recycler comme déchet électrique.

1.4 Présentation du produit

Figure 1

1. Tuyau d'extraction de poussière
2. Bouton de verrouillage pour guide parallèle
3. Laser
4. Balance pour la profondeur de coupe
5. Poignée
6. Port de batterie
7. Bouton de verrouillage

8. Gâchette de vitesse
9. Clip pour réglage de profondeur
10. Vis de serrage de la lame
11. Plaque de base
12. Lame de scie
13. Guide parallèle
14. Bouton de verrouillage de broche
15. Boîte de vitesses

2 Sécurité

2.1 Définitions relatives à la sécurité

⚠ **Avertissement !** Le non-respect de ces instructions induit un risque de mort ou de blessure.

⚠ **Attention !** Le non-respect des présentes instructions induit un risque d'endommagement du produit, de tout autre matériel ou de la zone adjacente.

Remarque ! Informations nécessaires dans une situation donnée.

2.2 Avertissements de sécurité généraux pour les outils électriques

⚠ **Avertissement !** Le non-respect de ces instructions induit un risque de mort ou de blessure.

⚠ **Avertissement !** Lisez tous les avertissements de sécurité et toutes les instructions. Tout non-respect des avertissements et instructions peut entraîner un choc électrique, un incendie et/ou une blessure grave.

⚠ **Avertissement !** Conservez tous les avertissements et toutes les instructions pour référence ultérieure. Les termes « outil électrique » utilisés dans les avertissements font référence à votre outil électrique fonctionnant sur secteur (avec fil) ou sur batterie (sans fil).

2.3 Sécurité sur le lieu de travail

- Veillez à ce que la zone de travail soit propre et bien éclairée. Les zones encombrées ou sombres sont propices aux accidents.
- N'utilisez pas d'outils électriques dans des atmosphères explosives, par exemple en présence de liquides, de gaz ou de poussières inflammables. Les outils électriques produisent des étincelles qui peuvent enflammer la poussière ou les fumées.
- Tenez les enfants et les personnes présentes à l'écart lorsque vous utilisez un outil électrique. Les distractions peuvent vous faire perdre le contrôle.

2.4 Sécurité électrique

- Les fiches des outils électriques doivent correspondre à la prise de courant. Ne modifiez jamais la fiche de quelque manière que ce soit. N'utilisez pas de fiches d'adaptation avec des outils électriques mis à la terre. Des fiches non modifiées et des prises de courant adaptées réduisent le risque de choc électrique.
- Évitez tout contact du corps avec des surfaces mises à la terre, telles que des tuyaux, des radiateurs, des cuisinières et des réfrigérateurs. Le risque de choc électrique est accru si votre corps est mis à la terre.
- N'exposez pas les outils électriques à la pluie ou à l'humidité. La pénétration d'eau dans un outil électrique augmente le risque d'électrocution.
- Ne maltraitez pas le fil. Ne jamais utiliser le fil pour transporter, tirer ou débrancher l'outil électrique. Éloignez le fil de la chaleur, de l'huile, des arêtes vives ou des pièces mobiles. Les fils d'alimentation endommagés ou emmêlés augmentent le risque de choc électrique.
- Lorsque vous utilisez un outil électrique à l'extérieur, utilisez une rallonge adaptée à l'extérieur. L'utilisation d'un fil adapté à l'extérieur réduit le risque de choc électrique.
- Si l'utilisation d'un outil électrique dans un endroit humide est inévitable, utilisez une alimentation protégée par dispositif à courant résiduel (DCR). L'utilisation d'un DCR réduit le risque de choc électrique.

2.5 Sécurité personnelle

- Restez vigilant, regardez ce que vous faites et faites preuve de bon sens lorsque vous utilisez un outil électrique. N'utilisez pas un outil électrique si vous êtes fatigué(e) ou sous l'influence de drogues, d'alcool ou de médicaments. Un moment d'inattention lors de l'utilisation d'outils électriques peut entraîner des blessures corporelles graves.
- Utilisez un équipement de protection individuelle. Portez toujours des lunettes de protection.
- Un équipement de protection, comme un masque antipoussière, des chaussures de sécurité antidérapantes, un casque de protection ou une protection auditive, utilisé dans des conditions appropriées, réduira les blessures corporelles.
- Prévenez tout démarrage intempestif. Assurez-vous que l'interrupteur est en position d'arrêt avant de brancher la source d'alimentation et/ou le bloc-batterie, et de saisir ou de porter l'outil. Le fait de porter des outils électriques avec le doigt sur l'interrupteur ou mettre sous tension des outils électriques dont l'interrupteur est allumé est propice à des accidents.
- Retirez toute clé de réglage ou clé à molette avant de mettre l'outil en marche. Une clé fixée à une pièce rotative de l'outil électrique peut entraîner des blessures.

- N'allez pas trop loin. Gardez un bon appui et un bon équilibre à tout moment. Cela permet de mieux contrôler l'outil électrique dans des situations inattendues.
- Habillez-vous de façon appropriée. Ne portez pas de vêtements amples ni de bijoux. Gardez vos cheveux et vos vêtements à l'écart des pièces mobiles. Les vêtements amples, les bijoux ou les cheveux longs peuvent se prendre dans les pièces en mouvement.
- Si des dispositifs sont prévus pour le raccordement d'installations d'extraction et de collecte des poussières, veillez à ce qu'ils soient raccordés et utilisés correctement. L'utilisation d'un système de collecte des poussières peut réduire les dangers liés à la poussière.
- Ne laissez pas la familiarité acquise par l'utilisation fréquente des outils vous amener à devenir négligent(e) et à ignorer les principes de sécurité des outils. Un geste imprudent peut entraîner des blessures graves en une fraction de seconde.

2.6 Utilisation et entretien des outils électriques

- Ne forcez pas sur l'outil électrique. Utilisez l'outil électrique adapté à votre tâche. L'outil électrique adéquat effectuera le travail bien mieux et de façon plus sûre, à la vitesse pour laquelle il a été conçu.
- N'utilisez pas l'outil électrique si l'interrupteur ne permet pas de le mettre en marche et de l'éteindre. Tout outil électrique qui ne peut être contrôlé par l'interrupteur est dangereux et doit être réparé.
- Débranchez la fiche de la source d'alimentation et/ou retirez le bloc-batterie, s'il est amovible, de l'outil électrique avant d'effectuer tout réglage, de changer d'accessoires ou de remiser les outils. De telles mesures de sécurité préventives réduisent le risque de démarrage accidentel de l'outil électrique.
- Remisez les outils électriques à l'arrêt hors de portée des enfants et ne permettez pas à des personnes ne connaissant pas l'outil ou les présentes instructions de l'utiliser. Les outils électriques sont dangereux entre les mains d'utilisateurs non formés.
- Entretenez les outils électriques et leurs accessoires. Vérifiez si les pièces mobiles ne sont pas mal alignées ou coincées, si les pièces ne sont pas cassées et si rien n'est susceptible d'affecter le fonctionnement de l'outil électrique. S'il est endommagé, faites réparer l'outil électrique avant de l'utiliser. De nombreux accidents sont causés par des outils électriques mal entretenus.
- Veillez à ce que les outils de coupe restent affûtés et propres. Les outils de coupe dotés d'arêtes tranchantes correctement entretenus sont moins susceptibles de se coincer et sont plus faciles à contrôler.
- Utilisez l'outil électrique, les accessoires et les embouts, etc. conformément aux présentes instructions, en tenant compte des conditions de travail et de la tâche à accomplir L'utilisation de l'outil électrique pour des tâches autres que celles prévues peut induire une situation dangereuse.
- Gardez les poignées et les surfaces de préhension sèches, propres et exemptes d'huile et de graisse. Des poignées et des surfaces de préhension glissantes ne permettent pas de manipuler et de contrôler l'outil en toute sécurité dans des situations imprévues.

2.7 Procédures de coupe

⚠ **DANGER !** Gardez les mains éloignées de la zone de coupe et de la lame.

- Ne passez pas la main sous la pièce de travail. La protection ne peut pas vous protéger de la lame sous la pièce de travail.
- Ajustez la profondeur de coupe à l'épaisseur de la pièce. Seule une fraction d'une dent complète de la lame doit être visible sous la pièce.
- Ne tenez jamais la pièce dans vos mains ou sur votre jambe pendant la coupe. Fixez la pièce de travail sur une plate-forme stable. Il est essentiel de bien soutenir le matériau de travail pour réduire les risques d'exposition corporelle, de blocage de la lame ou de perte de contrôle.
- Tenez l'outil électrique par des surfaces de préhension isolées, lors d'une opération où l'accessoire de coupe peut entrer en contact avec le câblage caché ou son propre fil. L'accessoire de coupe entrant en contact avec un fil « sous tension » peut mettre « sous tension » des parties métalliques exposées de l'outil électrique et causer un choc électrique à l'opérateur.
- Lors de la découpe longitudinale, utilisez toujours un guide parallèle ou un guide droit. Cela augmente la précision de la coupe et minimise le risque de blocage de la lame.
- Utilisez toujours des lames de la taille et de la forme appropriées (diamant ou ronde) pour les trous de tonnelle. Les lames incompatibles avec le système de montage de la scie risquent d'être décentrées, ce qui peut entraîner une perte de contrôle.
- N'utilisez jamais des rondelles de lame ou des boulons endommagés ou inappropriés. Les rondelles de lame et le boulon ont été spécialement conçus pour votre scie afin d'assurer des performances optimales et une sécurité maximale.

2.8 Causes de rebond et avertissements associés

Le rebond est une réaction soudaine causée par une lame de scie pincée, coincée ou mal alignée, entraînant un mouvement incontrôlé de la scie qui peut faire soulever la lame et projeter l'outil vers l'opérateur.

Lorsque la lame est pincée ou coincée par la fermeture du trait de scie, elle se bloque, et la réaction du moteur fait revenir rapidement l'unité vers l'opérateur.

Si la lame se tord ou se désaligne pendant la coupe, les dents situées à l'arrière de la lame peuvent pénétrer dans la surface supérieure du bois, ce qui entraîne un déraillement de la lame du trait de scie, provoquant un rebond dangereux vers l'opérateur.

Le rebond est le résultat d'une mauvaise utilisation de la scie et/ou de procédures ou conditions de fonctionnement incorrectes et peut être évité en prenant les précautions appropriées indiquées ci-dessous.

- Tenez fermement la scie avec les deux mains et positionnez vos bras de manière à pouvoir résister aux forces de rebond. Placez votre corps de part et d'autre de la lame, mais évitez de vous aligner directement avec elle. Le rebond peut projeter la scie en arrière, mais les forces de rebond peuvent être maîtrisées par l'opérateur si les précautions nécessaires sont prises.
- Lorsque la lame se coince ou si vous interrompez la coupe pour une raison quelconque, relâchez la gâchette et gardez la scie immobile dans le matériau jusqu'à ce que la lame s'arrête complètement. N'essayez jamais de retirer la scie du matériau ou de la tirer vers l'arrière lorsque la lame est en mouvement, car cela pourrait provoquer un rebond. Enquêtez et prenez des mesures correctives pour éliminer la cause du blocage de la lame.
- Lors du redémarrage de la scie dans la pièce de travail, centrez la lame dans le trait de scie de manière à éviter que les dents ne s'engagent dans le matériau. Si une lame de scie se coince, elle peut se soulever ou rebondir de la pièce de travail lorsque la scie est redémarrée.
- Soutenez les grands panneaux pour réduire le risque de pincement et de rebond de la lame. Les grands panneaux ont tendance à s'affaisser sous leur propre poids. Les supports doivent être placés sous le panneau des deux côtés, près de la ligne de coupe et près du bord du panneau.
- N'utilisez pas de lames émoussées ou endommagées. Les lames émoussées ou mal réglées créent des traits de scie étroits, entraînant une friction excessive, un grippage de la lame et un rebond.
- Assurez-vous que les leviers de verrouillage pour le réglage de la profondeur de la lame et de l'angle du biseau sont correctement serrés et sécurisés avant de procéder à la coupe. Un déplacement du réglage de la lame pendant la coupe peut entraîner un grippage ou un rebond dangereux.
- Faites preuve d'une extrême prudence lorsque vous sciez dans des murs existants ou d'autres zones où la visibilité est limitée. Une lame de scie qui dépasse peut entrer en contact avec des objets et provoquer un rebond dangereux.

2.9 Fonction de protection inférieure

- Vérifiez que la protection inférieure se ferme correctement avant chaque utilisation. N'utilisez jamais la scie si la protection inférieure ne se déplace pas librement ou ne se referme pas instantanément. Ne maintenez jamais la protection inférieure en position ouverte. En cas de chute accidentelle, la protection inférieure risque de se déformer. Utilisez la poignée rétractable pour relever la protection inférieure et vérifiez qu'elle se déplace librement sans entrer en contact avec la lame ou d'autres éléments, quel que soit l'angle ou la profondeur de coupe.
- Assurez-vous que le ressort de la protection inférieure fonctionne correctement. Si la protection et le ressort ne fonctionnent pas correctement, ils doivent être réparés avant toute utilisation. La protection inférieure peut se déplacer lentement en raison de pièces endommagées, de dépôts résiduels ou d'une accumulation de débris.
- La protection inférieure ne peut être rétractée manuellement que pour des coupes spécifiques, telles que les « coupes plongeantes » et les « coupes composées ». Soulevez la protection inférieure à l'aide de la poignée rétractable, puis relâchez-la dès que la lame pénètre dans le matériau. Pour tous les autres types de coupe, la protection inférieure doit s'activer automatiquement.
- Assurez-vous toujours que la protection inférieure recouvre complètement la lame avant de poser la scie sur un établi ou sur le sol. Une lame exposée et en rotation libre peut entraîner un recul de la scie, coupant tout obstacle sur son passage. Soyez attentif au temps nécessaire à la lame pour s'arrêter après avoir relâché l'interrupteur.

2.10 Fonction de protection

- Assurez-vous que la protection est bien fermée avant chaque utilisation.
- N'utilisez pas la scie si la protection ne se déplace pas librement et ne couvre pas instantanément la lame.
- Ne jamais fixer ni attacher la protection de manière à exposer la lame. Si la scie tombe accidentellement, la protection risque de se plier.
- Vérifiez que la protection se déplace librement et ne touche ni la lame ni aucune autre pièce, quel que soit l'angle ou la profondeur de coupe.
- Vérifiez le bon fonctionnement et l'état du ressort de rappel de la protection. Si la protection et le ressort ne fonctionnent pas correctement, ils doivent être réparés avant toute utilisation. La protection peut fonctionner lentement en raison de pièces endommagées, de résidus gommeux ou d'une accumulation de débris.

- Assurez-vous que la plaque de base de la scie reste stable lors de l'exécution d'une « coupe plongeante ». Tout déplacement latéral de la lame peut entraîner un grippage et provoquer un rebond.
- Assurez-vous toujours que la protection recouvre la lame avant de poser la scie sur un établi ou sur le sol. Une lame exposée et en rotation libre peut entraîner un recul de la scie, coupant tout obstacle sur son passage. Soyez conscient du temps nécessaire à la lame pour s'arrêter après avoir relâché l'interrupteur.

2.11 Pour maintenir le bruit et les vibrations à un niveau minimum

- Planifiez les travaux afin que l'exposition aux fortes vibrations soit répartie sur une période plus longue.
- Pour diminuer le bruit et les vibrations pendant le fonctionnement, limitez le temps d'utilisation du produit. Utilisez un mode à faible puissance ou à faible vibration et utilisez l'équipement de sécurité applicable.
- Respectez les précautions suivantes pour réduire au minimum les risques d'exposition aux vibrations ou au bruit :
  - N'utilisez le produit que conformément aux instructions.
  - Assurez-vous que le produit est en bon état.
  - Utilisez des accessoires en bon état et adaptés aux travaux à exécuter.
  - Tenez fermement le manche ou les poignées.
  - Entretenez et lubrifiez l'outil conformément aux instructions.

2.12 Consigne de sécurité pour les lasers

- Ne regardez pas directement le faisceau.
- Ne pointez pas le faisceau laser sur des surfaces réfléchissantes, des personnes ou des animaux. Même les rayons laser de faible puissance peuvent endommager les yeux.
- N'ouvrez pas le module laser.
- Ne modifiez pas le laser de quelque manière que ce soit pour augmenter la puissance du laser.

2.13 Risques résiduels

Il y aura toujours des risques résiduels même si vous utilisez le produit conformément aux instructions.

Les dangers suivants peuvent survenir en relation avec le type et la conception de cet outil électrique :

- Dommages auditifs si une protection auditive n'est pas portée.
- Dommages à la santé résultant de l'effet des vibrations sur les mains et les bras lorsque le produit est utilisé pendant une longue période ou lorsqu'il n'est pas utilisé et entretenu correctement.
- Blessures par coupure.
- Danger dû au champ électromagnétique généré pendant le fonctionnement de la machine. Dans certaines circonstances, ce domaine peut affecter négativement les implants médicaux actifs ou passifs.
- Afin de réduire le risque de blessures graves ou mortelles, il est recommandé aux personnes qui portent des implants médicaux de consulter leur médecin et le fabricant de l'implant avant d'utiliser la machine.

2.14 Consignes de sécurité pour le fonctionnement

⚠ **Attention !** Le non-respect de ces instructions peut entraîner un risque de mort ou de blessures.

- Veuillez lire et respecter les instructions d'avertissement avant l'utilisation.
- N'utilisez pas le produit si vous êtes fatigué(e), malade ou en état d'ébriété. Cela diminuera votre vision, votre vigilance, votre coordination et votre jugement.
- Ne laissez pas des enfants ou des personnes utiliser le produit sans en avoir une connaissance adéquate.
- N'utilisez pas le produit s'il est endommagé.
- N'apportez aucune modification au produit.
- Utilisez le produit uniquement pour sa fonction spécifiée.
- N'utilisez pas de disques de rectification.
- N'utilisez qu'une lame adaptée à la tâche et d'un diamètre qui corresponde au marquage sur le produit.
- Lorsque vous travaillez du bois, ou si le produit est utilisé pour des matériaux qui libèrent de la poussière toxique, le produit doit être connecté à un dispositif d'extraction de poussière applicable.
- Portez un masque filtre à poussière lorsque vous coupez du bois.
- Portez une protection auditive.
- Empêcher les extrémités de la lame de surchauffer.
- Attention lorsque vous coupez du plastique, il y a un risque de faire fondre la pièce.
- Éloignez vos mains de la zone de coupe et de la lame de coupe.
- Utilisez toujours des lames de coupe tranchantes sans défauts ni dommages.

- N'utilisez pas de rondelles ou de vis défectueuses avec la lame de coupe.
- Ne pas verrouiller ou maintenir le protège-lame inférieur en position ouverte
- Vérifiez avant utilisation que le protège-lame fonctionne correctement.

3 Utilisation

Avertissement ! Le non-respect de ces instructions induit un risque de mort ou de blessure.

Attention ! Utilisez des protections auditives lorsque vous utilisez le produit.

- Déplacez le produit directement vers l'avant, n'appliquez pas trop de pression pour une utilisation facile et sûre.
- Ne pas forcer ou déplacer le produit sur les côtés pendant le fonctionnement en raison du risque de surchauffe du moteur. Cela peut causer des rebonds et des blessures graves.
- N'utilisez que des lames tranchantes et intactes adaptées au matériau à couper.
- Réglez la profondeur de coupe selon les instructions.

3.1 Pour fixer ou remplacer une lame de scie

Attention ! Assurez-vous que la batterie est débranchée avant de retirer ou de remplacer la lame de scie.

Attention ! N'utilisez pas le produit à moins que toutes les pièces soient fixées et fonctionnent correctement, pour éviter les blessures corporelles et les dommages matériels.

- Portez des gants de sécurité lorsque vous changez de lame.

Figure 2

1. Poussez et maintenez le verrou de broche (A), tournez la vis de serrage dans le sens des aiguilles d'une montre avec la clé hexagonale fournie (B).
2. Retirez la vis de serrage et la bride extérieure (C).
3. Appuyez sur le bouton de verrouillage et soulevez la plaque de base.
4. Appuyez et maintenez le bouton de verrouillage de la broche et installez la nouvelle lame de scie. Assurez-vous que la lame de scie est correctement positionnée dans le verrou de broche.

Remarque ! Si vous fixez une lame de scie avec des dents, assurez-vous que les dents sont pointées dans le bon sens de la rotation.

5. Serrez complètement la vis de serrage.
6. Appuyez à nouveau sur le bouton de verrouillage de la broche.
7. Examinez la lame de scie pour vous assurer qu'elle est correctement fixée.

3.2 Pour fixer le guide parallèle

Attention ! Arrêtez le produit et retirez la batterie avant de faire des ajustements ou de fixer des accessoires au produit.

Figure 3

1. Introduisez le guide parallèle (A) à travers les 3 fentes du bord avant de la plaque de base, en partant du côté gauche de la plaque.
2. Faites glisser le guide parallèle à travers les fentes jusqu'à ce que l'extrémité de celui-ci atteigne le côté droit de la plaque de base.
3. Ajustez le guide parallèle à la largeur de coupe applicable et serrez le bouton de verrouillage (B) de la fente centrale.

3.3 Pour régler la profondeur de coupe

Attention ! Arrêtez le produit et retirez la batterie avant de faire des ajustements ou de fixer des accessoires au produit.

Attention ! Les dents de la lame de scie doivent être à moins de 6 mm sous la pièce. Si ce n'est pas le cas, le risque de rebond augmente.

- Ajustez toujours la profondeur de coupe en fonction de la pièce.

Figure 4

1. Relâchez le clip (A) pour régler la profondeur de la lame de scie.
2. Réglez la profondeur de coupe applicable conformément à l'échelle figurant sur le produit.
3. Serrez le clip pour bloquer la profondeur de coupe.

3.4 Pour fixer le tuyau d'aspiration de poussière

Attention ! Arrêtez le produit et retirez la batterie avant de faire des ajustements ou de fixer des accessoires au produit.

Figure 5

1. Introduisez la petite extrémité du tuyau dans l'orifice d'extraction de poussière du produit.
2. Connectez l'autre extrémité de l'adaptateur à un tuyau d'aspiration de poussière.

3.5 Pour fixer et retirer la batterie

Attention ! Assurez-vous que la batterie est correctement fixée. Si la batterie se desserre, cela peut causer des blessures.

Attention ! Evitez de forcer pour mettre la batterie en place. Si elle n'est pas facile à fixer, c'est qu'elle n'est pas correctement alignée.

Figure 6

3.5.1 Pour fixer la batterie

1. Alignez la batterie sur les fentes du boîtier.
2. Appuyez sur la batterie jusqu'à ce qu'un clic se fasse entendre.

3.5.2 Retrait de la batterie.

1. Appuyez sur le bouton situé à l'avant de la batterie.
2. Retirez la batterie du support de batterie.

3.6 Pour utiliser le produit

Attention ! Assurez-vous que l'interrupteur d'alimentation ne peut pas être verrouillé en position ON. Il doit être maintenu poussé pendant le fonctionnement.

Attention ! Portez des gants de sécurité, des lunettes de sécurité, une protection pour les oreilles et un masque anti-poussière.

Attention ! Sécurisez la pièce et assurez-vous qu'elle ne peut pas se détacher pendant le fonctionnement.

Attention ! Utilisez une lame de scie adaptée au matériau à couper.

1. Mettez le matériau à couper sur une surface plane, par exemple un établi, une table ou le sol.
2. Mettez une autre pièce sous la pièce.
3. Tracez une ligne sur la pièce.
4. Tenez fermement le produit et mettez-le avec la plaque de base contre la surface de la pièce.
5. Vérifiez que la moitié de la plaque arrière est bien placée à l'extérieur de la pièce.
6. Ne retirez pas le produit.

3.6.1 Pour démarrer le produit

Figure 7

1. Connectez une batterie complètement chargée.
2. Appuyez sur le bouton de verrouillage (A).
3. Appuyez sur la gâchette d'alimentation (B).
4. Attendez que le produit atteigne la vitesse de rotation maximale et déplacez soigneusement la lame le long de la ligne de coupe sur la pièce.

3.6.2 Pour arrêter le produit

1. Retirez le produit de la pièce.
2. Relâchez la gâchette d'alimentation et le bouton de verrouillage.

3.7 Pour utiliser le laser

Attention ! Ne regardez pas le faisceau laser en face et ne pointez pas le faisceau laser sur des personnes ou des animaux, ou sur des surfaces réfléchissantes. Un rayon laser peut causer de graves blessures oculaires.

Le faisceau laser montre la ligne de scie sur la pièce.

Figure 8

1. Placez l'interrupteur du laser en position ON.
2. Pour arrêter la fonction laser, placez l'interrupteur du laser en position OFF.

3.8 La lame de coupe

Spécifications	Dimension (T=Dents)
Lame TCT pour bois	Ø89x10x1,8 mm x30T

3.9 Pour couper des matériaux durs ou abrasifs

- Effectuez une coupe préliminaire dans du bois avant de couper des matériaux plus durs.
- Lorsque vous coupez des matériaux durs, par exemple des métaux ou des plastiques, une pression plus forte est nécessaire pour maintenir la pièce en position.
- Mettez la pièce en sécurité avec une pince si nécessaire. Ne pas scier dans des matériaux qui produisent des fumées toxiques ou de la poussière, par exemple du plastique fluoroéthane ou de l'amiante.

3.10 Pour couper des feuilles métalliques

Remarque ! Le produit ne convient que pour le laiton coupé, le cuivre, le plomb, l'aluminium ou l'acier au carbone galvanisé.

⚠ **Attention !** Branchez toujours un aspirateur ou un dispositif d'extraction de poussière au produit. La sciure peut être dangereuse pour l'utilisateur et empêche la protection de fonctionner correctement.

Remarque ! Après avoir coupé le métal pendant 2 minutes, le produit doit être arrêté pendant au moins 3 minutes.

- Le produit peut être utilisé là où une coupe sans poussière est nécessaire et s'il y a un risque d'endommager les plombs.
- Réglez toujours la profondeur de coupe à au moins 1,5 mm de plus que l'épaisseur du matériau pour éviter que la lame ne remonte sur la surface.
- Placez des pièces de rechange ou quelque chose d'équivalent sous la pièce.
- Enlevez la rouille et les bavures susceptibles d'empêcher la progression le long de la pièce.
- Appliquez du vernis à meubles sous la plaque de base pour un fonctionnement sans heurt.
- Utilisez uniquement des lames de scie au diamant pour couper le métal.

4 Transport

- Laissez le produit s'arrêter complètement et retirez la batterie avant de transporter le produit.
- Laissez le produit refroidir complètement avant de le transporter.

5 Stockage

- Si le produit n'est pas utilisé pendant une longue période, rangez-le dans un endroit propre et sec, hors de portée des enfants et des animaux domestiques.
- Remisez le produit dans un endroit frais, à l'abri de la lumière directe du soleil et de l'humidité.

6 Maintenance

⚠ **Attention !** Le produit ne doit être entretenu que par du personnel agréé utilisant des pièces de rechange identiques pour s'assurer que le produit est sûr à utiliser.

- Nettoyez régulièrement le produit à l'aide d'un chiffon sec.

7 Mise au rebut

- Veillez à respecter la réglementation locale quand vous mettez le produit au rebut. Ne brûlez pas le produit.

8 Entretien

- N'essayez pas de réparer des batteries endommagées. Les batteries ne doivent être entretenues que par un centre de service agréé ou par d'autres personnes qualifiées.

9 Données techniques

Spécifications	Valeur
Tension	18 V
Fréquence de percussion	2950 /min
Capacité du matériau	
Bois	28,5 mm
Béton	8 mm
Aluminium	3 mm
Diamètre lame de scies	89 mm
Diamètre de la broche	10 mm
Dimensions (LxlxH)	365 x 140 x 92 mm
Batterie laser	Pile bouton 3 V LR44
Niveaux de bruit	
Niveau de pression acoustique, L_{pA}	82 dB(A), K=3 dB
Niveau de puissance acoustique mesuré, L_{WA}	93 dB(A), K=3 dB
Niveau de vibrations maximum[1]	4,3m/s^2, K=1,5m/s^2

Attention ! Toujours porter une protection auditive !

Attention ! Le niveau réel de vibration et de bruit lors de l'utilisation des outils peut différer de la valeur maximale spécifiée, en fonction de la façon dont l'outil est utilisé et du matériau. Il convient dès lors de déterminer les mesures de sécurité nécessaires pour protéger l'utilisateur, sur la base d'une estimation de l'exposition dans les conditions réelles de fonctionnement (en tenant compte de toutes les étapes du cycle de travail, par exemple le moment où l'outil est éteint et celui où il est au point mort, en plus du temps de démarrage).

1 Les valeurs déclarées pour les vibrations et le bruit, mesurées selon une méthode de test normalisée, peuvent être utilisées pour une comparaison de différents outils et une évaluation préliminaire de l'exposition. Les valeurs de mesure ont été déterminées conformément à la norme EN 62841-2-5:2014.

Inhoudsopgave

1 Inleiding 72
1.1 Het product 72
1.2 Beoogd gebruik 72
1.3 Symbolen 72
1.4 Productoverzicht 72

2 Veiligheid 73
2.1 Definities van veiligheid 73
2.2 Algemene veiligheidswaarschuwingen voor elektrisch gereedschap 73
2.3 Veiligheid werkgebied 73
2.4 Elektrische veiligheid 73
2.5 Persoonlijke veiligheid 73
2.6 Gebruik en onderhoud van elektrisch gereedschap 74
2.7 Snijprocedures 74
2.8 Oorzaken van terugslag en gerelateerde waarschuwingen 75
2.9 Functie voor onderste beveiliging 75
2.10 Bewakingsfunctie 76
2.11 Het lawaai en de trillingen tot een minimum beperken 76
2.12 Veiligheidsinstructies voor lasers 76
2.13 Restrisico's 76
2.14 Veiligheidsvoorschriften voor gebruik 76

3 Gebruik 77
3.1 Een zaagblad bevestigen of vervangen 77
3.2 De parallelaanslag bevestigen 77
3.3 De maaihoogte aanpassen 77
3.4 De stofafzuigpijp bevestigen 78
3.5 De accu bevestigen en verwijderen 78
3.6 Het product gebruiken 78
3.7 De laser gebruiken 79
3.8 Verschillende snijbladen 79
3.9 Een invalzaagsnede maken 79
3.10 De geleiderails gebruiken 79
3.11 Harde of schurende materialen snijden 79
3.12 Metalen platen snijden 79

4 Vervoeren 80

5 Opbergen 80

6 Onderhoud 80

7 Afvoeren 80

8 Onderhoud 80

9 Technische gegevens 80

1 Inleiding

1.1 Het product

Le produit est une scie plongeante portative avec connexion pour aspirateur de poussière, comprenant 1 tuyau d'aspiration et une lame. Het product is onderdeel van de Meec Tools Multiseries 18 V. Accu en lader zijn niet inbegrepen.

1.2 Beoogd gebruik

Het product wordt gebruikt om verschillende materialen te snijden, bijvoorbeeld hout, kunststof platen, multiplex, zacht metaal, tegels of stenen. Alleen voor huishoudelijk gebruik

1.3 Symbolen

	Lees de gebruiksaanwijzing zorgvuldig door en zorg ervoor dat u de instructies begrijpt voordat u het product gebruikt. Bewaar de instructies voor toekomstig gebruik.
	Laserstraal. Kijk niet in de straal. Laserklasse 2, P<1 mW, λ 650nm EN 60825-1: 2014
	Draag oog- en gehoorbescherming.
	Veiligheidsklasse II
	Een afgedankt product moet worden gerecycled volgens de huidige regelgeving.
	Dit product voldoet aan de geldende EU-richtlijnen en -regelgeving.
	Recyclen als elektrisch afval.

1.4 Productoverzicht

Afbeelding 1

1. Pijp voor stofafzuiging
2. Vergrendelknop voor parallelaanslag
3. Laser
4. Schaal voor zaagdiepte
5. Hendel
6. Accupoort
7. Vergrendelknop

8. Stroomstarter
9. Clip voor diepte-instelling
10. Bladklemschroef
11. Grondplaat
12. Zaagblad
13. Parallelaanslag
14. Spilvergrendelknop
15. Versnellingsbak

2 Veiligheid

2.1 Definities van veiligheid

Waarschuwing! Als u zich niet aan deze voorschriften houdt, kan dat leiden tot (dodelijk) letsel.

Voorzichtig! Als u zich niet aan deze voorschriften houdt, kan dat leiden tot schade aan het product, overige materialen of de nabije omgeving.

Let op! Informatie die in een bepaalde situatie noodzakelijk is.

2.2 Algemene veiligheidswaarschuwingen voor elektrisch gereedschap

Waarschuwing! Als u zich niet aan deze voorschriften houdt, kan dat leiden tot (dodelijk) letsel.

Waarschuwing! Lees alle veiligheidswaarschuwingen en alle instructies. Wanneer u de waarschuwingen en instructies niet opvolgt, kan een elektrische schok, brand en/of ernstig letsel het gevolg zijn.

Waarschuwing! Bewaar alle waarschuwingen en instructies voor toekomstig gebruik. De term 'elektrisch gereedschap' in de waarschuwingen verwijst naar uw met netvoeding (met snoer) of met accu (snoerloos) aangedreven elektrische gereedschap.

2.3 Veiligheid werkgebied

- Houd het werkgebied schoon en goed verlicht. Rommelige of donkere terreinen nodigen uit tot ongelukken.
- Gebruik elektrische gereedschappen niet in een explosieve omgeving, zoals in de aanwezigheid van ontvlambare vloeistoffen, gassen of stof. Elektrische gereedschappen creëren vonken, waardoor het stof of de dampen zouden kunnen ontbranden.
- Houd kinderen en omstanders uit de buurt wanneer u een elektrisch gereedschap gebruikt. Wanneer u wordt afgeleid, kunt u de controle verliezen.

2.4 Elektrische veiligheid

- Stekkers van elektrisch gereedschap moeten passen op het contact. Breng nooit wijzigingen aan in de stekker. Gebruik geen adapters bij geaard elektrisch gereedschap. Ongewijzigde stekkers en passende contacten verkleinen het gevaar van elektrische schokken.
- Vermijd lichamelijk contact met geaarde oppervlakken, zoals leidingen, radiators, fornuizen en koelkasten. Er is een groter risico op elektrische schokken als uw lichaam geaard of in contact met massa is.
- Stel elektrisch gereedschap niet bloot aan regen of vochtige omstandigheden. Wanneer er water in een elektrisch gereedschap komt, vergroot dat het risico op een elektrische schok.
- Gebruik het snoer niet verkeerd. Gebruik het snoer nooit om het elektrische gereedschap te dragen, eraan te trekken of de stekker uit het stopcontact te halen. Houd het snoer uit de buurt van hitte, olie, scherpe randen of bewegende delen. Snoeren die zijn beschadigd of in de knoop zitten. verhogen het risico op elektrische schokken.
- Wanneer u elektrisch gereedschap buitenshuis gebruikt, gebruik dan een verlengsnoer dat geschikt is voor gebruik buitenshuis. Het gebruik van een snoer dat geschikt is voor gebruik buitenshuis vermindert het risico op elektrische schokken.
- Als het gebruik van elektrisch gereedschap in een vochtige omgeving onvermijdelijk is, gebruik dan een door een aardlekschakelaar beschermde voeding. Het gebruik van een aardlekschakelaar vermindert het risico op elektrische schokken.

2.5 Persoonlijke veiligheid

- Wees alert, let op wat u doet en gebruik uw gezond verstand wanneer u een elektrisch gereedschap bedient. Gebruik geen elektrische gereedschappen wanneer u moe of onder invloed van drugs, alcohol of medicijnen bent. Eén moment van onoplettendheid bij het gebruik van elektrisch gereedschap kan ernstig lichamelijk letsel veroorzaken.
- Gebruik een persoonlijke veiligheidsuitrusting. Draag altijd oogbescherming.
- Veiligheidsuitrusting als een stofmasker, antislip veiligheidsschoenen, een hard hoofddeksel of gehoorbescherming, gebruikt in de juiste omstandigheden, verkleint de kans op lichamelijk letsel.
- Voorkom onbedoeld starten. Zorg ervoor dat de schakelaar in de uit-stand staat voordat u het gereedschap aansluit op een stroombron en/of accupakket, het optilt of draagt. Het dragen van elektrisch gereedschap met uw vinger op de schakelaar of het activeren van elektrisch gereedschap met de schakelaar aan nodigt uit tot ongelukken.

- Verwijder eventuele stel- en moersleutels voordat u het elektrische gereedschap inschakelt. Een achtergebleven (moer)sleutel die is bevestigd aan een draaiend onderdeel van het elektrische gereedschap kan resulteren in lichamelijk letsel.
- Reik niet buiten uw macht. Zorg te allen tijde voor een goed houvast en bewaar uw evenwicht. Dan hebt u in onverwachte situaties betere controle over het elektrische gereedschap.
- Draag geschikte kleding. Draag geen losse kleding of sieraden. Houd uw haar, kleding en handschoenen uit de buurt van bewegende delen. Losse kleding, sieraden en lang haar kunnen verstrikt raken in bewegende delen.
- Als apparaten een aansluiting hebben voor voorzieningen voor het afzuigen en verzamelen van stof, zorg er dan voor dat deze op de juiste wijze aangesloten en gebruikt worden. Toepassing van stofafzuiging kan stofgerelateerde gevaren oplossen.
- Zorg dat u door bekendheid verkregen uit frequent gebruik van gereedschappen niet zelfgenoegzaam wordt en principes inzake gereedschapsveiligheid negeert. Een onzorgvuldige actie kan in een fractie van een seconde ernstig letsel veroorzaken.

2.6 Gebruik en onderhoud van elektrisch gereedschap

- Forceer het elektrische gereedschap niet. Gebruik het juiste elektrische gereedschap voor uw toepassing. Met het juiste elektrische gereedschap kunt u het karwei beter en veiliger uitvoeren in het tempo waarvoor het was ontworpen.
- Gebruik het elektrische gereedschap niet als de schakelaar het niet aan- en uitzet. Een elektrisch gereedschap dat niet kan worden bediend met de schakelaar is gevaarlijk en moet gerepareerd worden.
- Neem de stekker ut de stroombron en/of maak het accupakket los van de energiebron alvorens afstellingen te doen, accessoires te wijzigen of elektrische gereedschappen op te slaan. Dergelijke preventieve veiligheidsmaatregelen verkleinen het risico dat het elektrische gereedschap per ongeluk wordt gestart.
- Sla inactieve elektrische gereedschappen op buiten het bereik van kinderen en laat mensen die niet bekend zijn met het elektrische gereedschap of met deze instructies het elektrische gereedschap niet gebruiken. Elektrische gereedschappen zijn gevaarlijk in de handen van ongetrainde gebruikers.
- Onderhoud elektrische gereedschappen en accessoires. Controleer op onjuiste uitlijning of vastlopen van bewegende delen, breuken in delen en enige andere toestand die van invloed kan zijn op de werking van het elektrische gereedschap. Laat een beschadigd elektrisch gereedschap vóór gebruik repareren. Ongelukken worden vaak veroorzaakt door slecht onderhouden elektrisch gereedschap.
- Houd snijgereedschappen scherp en schoon. Juist onderhouden snijgereedschappen met scherpe snijranden lopen minder gauw vast en zijn eenvoudiger te bedienen.
- Gebruik het elektrische gereedschap, accessoires, gereedschapsbitjes enz. volgens deze instructies, rekening houdend met de werkomstandigheden en het uit te voeren werk. Gebruik van het elektrische gereedschap voor werkzaamheden die afwijken van waarvoor het bedoeld is, zou tot een gevaarlijke situatie kunnen leiden.
- Houd handgrepen en grijpvlakken droog, schoon en vrij van olie en vet. Gladde handen en grijpvlakken staan het veilig hanteren en bedienen van het gereedschap in onverwachte situaties in de weg.

2.7 Snijprocedures

⚠ **GEVAAR!** Houd uw handen uit de buurt van het snijgedeelte en het blad.

- Grijp niet onder het werkstuk. De beschermkap kan u niet beschermen tegen het blad onder het werkstuk.
- Pas de snijdiepte aan de dikte van het werkstuk aan. Onder het werkstuk moet minder dan een volle tand van de bladtanden zichtbaar zijn.
- Houd het werkstuk nooit in uw handen of over uw been tijdens het snijden. Zet het werkstuk vast op een stabiel platform. Het is belangrijk om het werk goed te ondersteunen om blootstelling van het lichaam, de binding van het mes of verlies van controle tot een minimum te beperken.
- Houd het elektrische gereedschap vast aan de geïsoleerde handgrepen wanneer u een handeling uitvoert waarbij het snijhulpmiddel in contact kan komen met verborgen bedrading of het eigen snoer. Contact met een draad die onder spanning staat, zorgt er ook voor dat blootliggende metalen delen van het elektrisch gereedschap onder spanning komen te staan, wat de gebruiker een elektrische schok kan bezorgen.
- Gebruik bij het scheuren altijd een scheurbarrière of een rechte geleider. Dit verbetert de snijnauwkeurigheid en verkleint de kans op binding van het blad.

- Gebruik altijd zaagbladen met de juiste grootte en vorm (ruitvormig versus rond) van de asgaten. Bladen die niet overeenkomen met de montagehardware van de zaag, zullen uit het midden lopen, waardoor de controle verloren gaat.
- Gebruik nooit beschadigde of onjuiste bladringen of -bouten. De bladringen en -bouten zijn speciaal ontworpen voor uw zaag, voor optimale prestaties en een veilige werking.

2.8 Oorzaken van terugslag en gerelateerde waarschuwingen

Terugslag is een plotselinge reactie op een afgeklemd, vastgelopen of verkeerd uitgelijnd zaagblad, waardoor een ongecontroleerde zaag omhoog en uit het werkstuk wordt getild in de richting van de gebruiker.

Als het blad wordt afgeklemd of vast komt te zitten door het sluiten van de valkerf, slaat het blad af en drijft de motorreactie het apparaat snel terug in de richting van de gebruiker.

Als het blad tijdens de zaagsnede gedraaid of verkeerd uitgelijnd raakt, kunnen de tanden aan de achterkant van het blad in het bovenste oppervlak van het hout graven, waardoor het blad uit de zaagsnede klimt en terugspringt in de richting van de gebruiker.

Terugslag is het gevolg van verkeerd gebruik van de zaag en/of onjuiste bedieningsprocedures of -omstandigheden en kan worden voorkomen door de juiste voorzorgsmaatregelen te nemen, zoals hieronder aangegeven.

- Houd de zaag stevig vast en plaats uw armen dusdanig dat u terugslagkracht kunt weerstaan. Plaats uw lichaam aan weerszijden van het blad, maar niet in lijn met het blad. Terugslag kan ervoor zorgen dat de zaag naar achteren springt, maar terugslagkrachten kunnen door de gebruiker onder controle worden gehouden als de juiste voorzorgsmaatregelen worden genomen.
- Wanneer het blad vastzit, of wanneer een snede om welke reden dan ook wordt onderbroken, laat u de stroomstarter los en houdt u de zaag roerloos in het materiaal totdat het blad volledig tot stilstand komt. Probeer nooit de zaag van het werk te verwijderen of de zaag achteruit te trekken terwijl het blad in beweging is, anders kan er terugslag ontstaan. Voer een onderzoek uit en neem corrigerende maatregelen om de oorzaak van de bladbinding weg te nemen.
- Wanneer u een zaag opnieuw in het werkstuk zet, centreert u het zaagblad in de zaagsnede zodat de zaagtanden niet in het materiaal vastzitten. Als een zaagblad blokkeert, kan het omhoog lopen of terugslaan van het werkstuk als de zaag opnieuw wordt gestart.
- Ondersteun grote panelen om het risico op beknelling en terugslag te minimaliseren. Grote panelen hebben de neiging om onder hun eigen gewicht door te zakken. Ondersteuningen moeten aan beide zijden onder het paneel worden geplaatst, in de buurt van de snijlijn en in de buurt van de rand van het paneel.
- Gebruik geen botte of beschadigde bladen. Ongeslepen of onjuist ingestelde bladen zorgen voor een smalle zaagsnede, wat leidt tot overmatige wrijving, vastlopen van het blad en terugslag.
- Vergrendelingshendels voor bladdiepte en zwaaihaak moeten goed vastzitten voordat u gaat zagen. Als de bladafstelling tijdens het zagen verschuift, kan dit leiden tot vastlopen en terugslag.
- Wees extra voorzichtig bij het zagen in bestaande muren of andere blinde delen. Het uitstekende blad kan voorwerpen afsnijden die terugslag kunnen veroorzaken.

2.9 Functie voor onderste beveiliging

- Controleer voor elk gebruik of de onderste beschermkap goed sluit. Gebruik de zaag niet als de onderste beschermkap niet vrij beweegt en niet onmiddellijk sluit. De onderste beschermkap nooit in de open stand afklemmen of vastmaken. Als de zaag per ongeluk valt, kan de onderste beschermkap verbogen zijn. Zet de onderste beschermkap omhoog met de intrekbare handgreep en controleer of deze vrij beweegt en het blad of andere onderdelen niet raakt, in alle hoeken en op alle diepten van de zaagsnede.
- Controleer de werking van de veer van de onderste beschermkap. Als de beschermkap en de veer niet goed werken, moeten ze vóór gebruik worden nagekeken. De onderste beschermkap kan traag werken door beschadigde onderdelen, kleverige afzettingen of opeenhoping van vuil.
- De onderste beschermkap mag alleen handmatig ingetrokken worden voor speciale zaagsneden zoals invalsneden en samengestelde sneden. Zet de onderste beschermkap omhoog met de terugtrekhandgreep; zodra het blad het materiaal raakt, moet de onderste beschermkap worden losgelaten. Voor alle andere zaagwerkzaamheden moet de onderste beschermkap automatisch werken.
- Controleer altijd of de onderste beschermkap het zaagblad bedekt voordat u de zaag op de werkbank of vloer legt. Een onbeschermd, nalopend zaagblad zorgt ervoor dat de zaag achteruit loopt en alles doorzaagt wat op zijn pad komt. Houd rekening met de tijd die het duurt voordat het blad stopt nadat de schakelaar is losgelaten.

2.10 Bewakingsfunctie

- Controleer vóór elk gebruik of de beschermkap goed gesloten is.
- Gebruik de zaag niet als de beschermkap niet vrij kan bewegen en het blad onmiddellijk omsluit.
- De kap nooit dusdanig afklemmen of vastmaken dat het mes zichtbaar is. Als de zaag per ongeluk valt, is de beschermkap mogelijk verbogen.
- Controleer of de beschermkap vrij kan bewegen en het mes of een ander onderdeel niet raakt, in alle hoeken en snedediepten.
- Controleer de werking en staat van de terugstelveer van de beschermkap. Als de beschermkap en de veer niet goed werken, moeten ze vóór gebruik worden nagekeken. De beschermkap kan traag werken als gevolg van beschadigde onderdelen, kleverige afzettingen of opeenhoping van vuil.
- Zorg ervoor dat de basisplaat van de zaag niet verschuift tijdens het uitvoeren van een invalsnede. Het zijwaarts verschuiven van het blad veroorzaakt binding en waarschijnlijk terugslag.
- Let er altijd op dat de beschermkap het blad bedekt voordat u de zaag op een bank of vloer plaatst. Een onbeschermd, nalopend zaagblad zorgt ervoor dat de zaag achteruit loopt en alles doorzaagt wat op zijn pad komt. Houd er rekening mee hoe lang het duurt voordat het mes stopt nadat de schakelaar is losgelaten.

2.11 Het lawaai en de trillingen tot een minimum beperken

- Plan het werk zo dat de blootstelling aan zware trillingen gedurende een langere periode wordt toegepast.
- Beperk de tijd dat het product wordt gebruikt om het lawaai en de trillingen tijdens het gebruik te verminderen. Gebruik een stand met laag vermogen of weinig trillingen en gebruik de toepasselijke veiligheidsuitrusting.
- Neem de volgende voorzorgsmaatregelen in acht om het risico van blootstelling aan trillingen of geluid tot een minimum te beperken:
  - Gebruik het product uitsluitend volgens de voorschriften.
  - Zorg ervoor dat het product in goede staat verkeert.
  - Gebruik accessoires die in goede staat verkeren en geschikt zijn voor het doel.
  - Houd het handvat of de handgrepen stevig vast.
  - Onderhoud en smeer het product volgens de voorschriften.

2.12 Veiligheidsinstructies voor lasers

- Kijk niet rechtstreeks in de straal.
- Richt de laserstraal niet op reflecterende oppervlakken, mensen of dieren. Zelfs laserstralen met een laag vermogen kunnen de ogen beschadigen.
- Open de lasermodule niet.
- Verander de laser op geen enkele manier om het vermogen van de laser te verhogen.

2.13 Restrisico's

Er zullen altijd restrisico's zijn, zelfs als u het product volgens de instructies bedient.

De volgende gevaren kunnen zich voordoen in verband met het type en het ontwerp van dit elektrische gereedschap:

- Gehoorbeschadiging als er geen gehoorbescherming wordt gedragen.
- Gezondheidsschade als gevolg van het effect van trillingen op de handen en armen wanneer het product gedurende een lange periode wordt gebruikt of wanneer het niet correct wordt gebruikt en onderhouden.
- Snijwonden.
- Gevaar door elektromagnetisch veld dat wordt gegenereerd terwijl de machine in werking is. Onder bepaalde omstandigheden kan dit veld een negatieve invloed hebben op actieve of passieve medische implantaten.
- Om het gevaar van ernstig of dodelijk letsel te verminderen wordt aanbevolen dat personen die medische implantaten dragen, hun arts en de fabrikant van het implantaat raadplegen voordat ze de machine gebruiken.

2.14 Veiligheidsvoorschriften voor gebruik

⚠ **Waarschuwing.** Als u zich niet aan deze voorschriften houdt, kan dat leiden tot (dodelijk) letsel.

- Lees en volg de waarschuwingsinstructies voor gebruik.
- Gebruik het product niet als u moe, ziek of onder invloed bent. Dat vermindert uw gezichtsvermogen, alertheid en coördinatie- en beoordelingsvermogen.
- Laat het product niet gebruiken door kinderen of personen die het product niet kennen.
- Gebruik het product niet als het beschadigd is.
- Breng geen wijzigingen aan in het product.

- Gebruik het product alleen voor de beoogde functie.
- Gebruik geen slijpschijven.
- Gebruik alleen een blad dat geschikt is voor de taak en waarvan de diameter overeenkomt met de markeringen op het product.
- Bij het werken in hout of als het product wordt gebruikt voor materialen waarbij giftig stof vrijkomt, moet het product worden aangesloten op een toepasselijke stofafzuiging.
- Draag een stoffiltermasker als u hout zaagt.
- Draag gehoorbeschermers.
- Voorkom dat de uiteinden van het blad oververhit raken.
- Wees voorzichtig wanneer u plastic snijdt: er bestaat een risico dat het werkstuk smelt.
- Houd uw handen uit de buurt van het snijgedeelte en het snijblad.
- Gebruik altijd scherpe snijbladen zonder defecten of beschadigingen.
- Gebruik geen defecte sluitringen of schroeven samen met het snijblad.
- De onderste bladbeschermer mag niet in de open stand worden vergrendeld of vastgehouden.
- Controleer voor gebruik of de bladbescherming goed werkt.

3 Gebruik

Waarschuwing! Als u zich niet aan deze voorschriften houdt, kan dat leiden tot (dodelijk) letsel.

Waarschuwing. Gebruik gehoorbescherming wanneer u het product bedient.

- Voor eenvoudige en veilige bediening moet het product recht naar voren worden bewogen en mag daarbij niet te veel druk worden uitgeoefend.
- Forceer het product niet en beweeg het niet opzij tijdens het gebruik vanwege het risico op oververhitting van de motor. Dit kan terugslag en ernstig persoonlijk letsel veroorzaken.
- Gebruik alleen scherpe en onbeschadigde bladen die geschikt zijn voor het te snijden materiaal.
- Stel de snijdiepte in volgens de instructies.

3.1 Een zaagblad bevestigen of vervangen

Waarschuwing. Zorg ervoor dat de accu is losgekoppeld voordat u het zaagblad verwijdert of vervangt.

Waarschuwing. Gebruik het product alleen als alle onderdelen zijn bevestigd en correct functioneren, om persoonlijk letsel en materiële schade te voorkomen.

- Draag veiligheidshandschoenen wanneer uw het blad verwisselt.

Afbeelding 2

1. Druk op de spilvergrendeling (A) en houd deze vast, en draai de klemschroef rechtsom met de bijgeleverde inbussleutel (B).
2. Verwijder de klemschroef en de buitenflens (C).
3. Druk op de vergrendelknop en til de bodemplaat op.
4. Houd de spilvergrendelknop ingedrukt en installeer het nieuwe zaagblad. Zorg ervoor dat het zaagblad goed in de asvergrendeling zit.

Let op! Als u een zaagblad met tanden bevestigt, zorg er dan voor dat de tanden in de juiste draairichting staan.

5. Draai de klemschroef volledig vast.
6. Druk nogmaals op de spilvergrendelknop.
7. Controleer het zaagblad om er zeker van te zijn dat het correct is bevestigd.

3.2 De parallelaanslag bevestigen

Waarschuwing. Stop het product en verwijder de accu voordat u aanpassingen doet of accessoires op het product bevestigt.

Afbeelding 3

1. Steek de parallelaanslag (A) door de 3 sleuven in de voorste rand van de bodemplaat, vanaf de linkerkant van de plaat.
2. Schuif de parallelaanslag helemaal door de gleuven totdat het uiteinde van de parallelaanslag aan de rechterkant van de bodemplaat komt.
3. Stel de parallelaanslag in op de juiste snijbreedte en draai de vergrendelknop (B) voor de middelste sleuf vast.

3.3 De maaihoogte aanpassen

Waarschuwing. Stop het product en verwijder de accu voordat u aanpassingen doet of accessoires op het product bevestigt.

Waarschuwing. De tanden van het zaagblad moeten minder dan 6 mm onder het werkstuk staan. Zo niet, dan is er een verhoogd risico op terugslag.

- Stel altijd de juiste zaagdiepte voor het werkstuk in.

Afbeelding 4

1. Laat de clip (A) voor diepte-instelling los om de diepte van het zaagblad aan te passen.
2. Stel de snijdiepte in aan de hand van de schaal op het product.
3. Draai de clip vast om de snijdiepte te vergrendelen.

3.4 De stofafzuigpijp bevestigen

Waarschuwing. Stop het product en verwijder de accu voordat u aanpassingen doet of accessoires op het product bevestigt.

Afbeelding 5

1. Steek het kleine uiteinde van de pijp in de stofafzuigpoort van het product.
2. Sluit het andere uiteinde van de adapter aan op een stofafzuigslang.

3.5 De accu bevestigen en verwijderen

Voorzichtig! Zorg ervoor dat de accu correct is aangesloten. Als de accu losraakt, kan dit persoonlijk letsel veroorzaken.

Voorzichtig! Forceer de accu niet op zijn plaats. Als hij niet gemakkelijk te bevestigen is, is hij niet correct uitgelijnd.

Afbeelding 6

3.5.1 De accu bevestigen

1. Breng de accu op één lijn met de sleuven in de behuizing.
2. Druk op de accu totdat u een klik hoort.

3.5.2 De accu verwijderen

1. Druk op de knop aan de voorkant van de accu.
2. Trek de accu uit de accupoort.

3.6 Het product gebruiken

Waarschuwing. Zorg ervoor dat de stroomschakelaar niet kan worden vergrendeld in de positie ON. Deze moet tijdens het gebruik ingedrukt worden gehouden.

Waarschuwing. Draag veiligheidshandschoenen, een veiligheidsbril, gehoorbescherming en een stoffiltermasker.

Waarschuwing. Beveilig het werkstuk en zorg ervoor dat het niet los kan raken tijdens het gebruik.

Waarschuwing. Gebruik een zaagblad dat geschikt is voor het te zagen materiaal.

1. Leg het te snijden materiaal op een vlakke ondergrond, bijvoorbeeld op een werkbank, tafel of de vloer.
2. Leg een ander stuk onder het werkstuk.
3. Trek een lijn op het werkstuk.
4. Houd het product stevig vast en plaats het met de bodemplaat tegen het oppervlak van het werkstuk.
5. Zorg ervoor dat de helft van de achterplaat buiten het werkstuk wordt geplaatst.
6. Trek het product niet terug.

3.6.1 Het product starten

Afbeelding 7

1. Sluit een volledig opgeladen accu aan.
2. Druk op de vergrendelknop (A).
3. Druk op de stroomstarter (B).
4. Wacht tot het product de maximale rotatiesnelheid heeft bereikt en beweeg het blad voorzichtig langs de zaaglijn op het werkstuk.

3.6.2 Het product uitschakelen

1. Verwijder het product van het werkstuk.
2. Laat de stroomstarter en de vergrendelknop los.

3.7 De laser gebruiken

Voorzichtig! Kijk niet in de laserstraal en richt de laserstraal niet op mensen of dieren of reflecterende oppervlakken. Een laserstraal kan ernstig oogletsel veroorzaken.

De laserstraal toont de zaaglijn op het werkstuk.

Afbeelding 8

1. Druk de laserschakelknop in de stand ON.
2. Als u de laserfunctie wilt stoppen, zet u de laserknop in de stand OFF.

3.8 La lame de coupe

Specificatie	Afmeting (T=tanden)
TCT-blad voor hout	Ø89x10x1,8 mm x30T

3.9 Harde of schurende materialen snijden

- Maak een proefsnede in hout voordat u hardere materialen zaagt.
- Wanneer u harde materialen zaagt, bijvoorbeeld metaal en kunststof, is er meer druk nodig om het werkstuk in positie te houden.
- Zet het werkstuk indien nodig vast met een klem. Zaag niet in materialen die giftige dampen of stof produceren, zoals fluorethaanplastic of asbest.

3.10 Metalen platen snijden

Let op! Het product is alleen geschikt voor het snijden van messing, koper, lood, aluminium of gegalvaniseerd koolstofstaal.

Waarschuwing. Sluit altijd een stofzuiger of stofafzuiging aan op het product. Zaagsel kan gevaarlijk zijn voor de gebruiker en verhindert dat de beschermer correct werkt.

Let op! Nadat u 2 minuten metaal hebt gesneden, moet u het product minstens 3 minuten stilzetten.

- Het product kan worden gebruikt waar stofvrij snijden vereist is en als er een risico is op beschadiging van kabels.
- Stel de zaagdiepte altijd in op ten minste 1,5 mm meer dan de dikte van het materiaal om te voorkomen dat het blad over het oppervlak omhoog klimt.
- Leg reserveonderdelen of een equivalent daarvan onder het werkstuk.
- Verwijder roest en bramen die de voorwaartse beweging langs het werkstuk kunnen verhinderen.
- Breng meubelpolish aan onder de bodemplaat voor een soepele werking.
- Gebruik alleen diamantzaagbladen voor het zagen van metaal.

4 Vervoeren

- Laat het product volledig tot stilstand komen en verwijder de accu voordat u het product vervoert.
- Laat het product volledig afkoelen voordat u het vervoert.

5 Opbergen

- Als het product gedurende lange tijd niet wordt gebruikt, bewaar het dan in een schoon en droog gebied waar kinderen en huisdieren geen toegang hebben.
- Bewaar het product op een droge plaats, waar het beschermd is tegen direct zonlicht en vochtige omstandigheden.

6 Onderhoud

Waarschuwing. Het product mag alleen worden onderhouden door erkend personeel met identieke reserveonderdelen om er zeker van te zijn dat het product veilig kan worden gebruikt.

- Maak het product regelmatig schoon met een droge doek.

7 Afvoeren

- Volg de lokale voorschriften wanneer u het product afvoert. Verbrand het product niet.

8 Onderhoud

- Probeer een beschadigde accu niet te repareren. Accu's mogen alleen worden onderhouden door een erkend servicecentrum of ander erkend personeel.

9 Technische gegevens

Specificatie	Waarde
Spanning	18 V
Slagfrequentie	2950 /min
Materiaalcapaciteit	
Hout	28,5 mm
Béton	8 mm
Aluminium	3 mm
Diameter zaagblad	89 mm
Spindeldiameter	10 mm
Afmetingen (LxBxH)	365 x 140 x 92 mm
Laserbatterij	3 V knoopcel LR44
Geluidsniveaus	
Geluidsdrukniveau, L_{pA}	82 dB(A), K=3 dB
Gemeten geluidsvermogenniveau, L_{wA}	93 dB(A), K=3 dB
Maximaal trillingsniveau[1]	4,3m/s^2, K=1,5m/s^2

Waarschuwing. Draag altijd gehoorbeschermers!

Waarschuwing. De werkelijke trillings- en geluidsniveaus bij het gebruik van gereedschap kunnen verschillen van de opgegeven maximumwaarden, afhankelijk van hoe het gereedschap wordt gebruikt en van het materiaal waarmee het gebruikt wordt. Daarom is het noodzakelijk om vast te stellen welke veiligheidsmaatregelen vereist zijn om de gebruiker te beschermen, gebaseerd op een schatting van de blootstelling in feitelijke werkomstandigheden (rekening houdend met alle fases van de werkcyclus, bijv. de tijd dat het gereedschap is uitgeschakeld en wanneer dit stationair loopt, in aanvulling op de opstarttijd).

1 De opgegeven waarden voor trillingen en geluid, gemeten volgens een gestandaardiseerde testmethode, kunnen worden gebruikt om verschillende werktuigen met elkaar te vergelijken en om de blootstelling vooraf te beoordelen. De meetwaarden zijn vastgesteld in overeenstemming met EN 62841-2-5:2014.

EU DECLARATION OF CONFORMITY / EU FÖRSÄKRAN OM ÖVERENSSTÄMMELSE / EU SAMSVARSERKLÆRING / DEKLARACJA ZGODNOŚCI UE / EU KONFORMITÄTSERKLÄRUNG / EU VAATIMUSTENMUKAISUUSVAKUUTUS / DÉCLARATION UE DE CONFORMITÉ / EU CONFORMITEITSVERKLARING

Jula Item number / Artikelnummer / Artikkelnummer / Numer artykułu / Artikkelnummer / Tuotenumero / Numéro de référence / Artikelnummer

021647

Model no.: ZS-881819L

Jula AB, Box 363, SE-532 24 SKARA, SWEDEN

This declaration of conformity is issued under the sole responsibility of the manufacturer./ Denna försäkran om överens-stämmelse utfärdas på tillverkarens eget ansvar./ Denne samsvarserklæring er utstedt under ansvaret til produsenten./ Niniejsza deklaracja zgodności wydana zostaje na wyłączną odpowiedzialność producenta./ Diese Konformitätserklärung wird unter der alleinigen Verantwortung des Herstellers ausgestellt./ Tämä vaatimustenmukaisuusvakuutus on annettu valmistajan yksinomaisella vastuulla./ La présente déclaration de conformité est émise sous la seule responsabilité du fabriquant. / Deze conformiteitsverklaring wordt afgegeven onder de uitsluitende verantwoordelijkheid van de fabrikant.

PLUNGE SAW / SÄNKSÅG / DYKKSAG / ZAGŁĘBIARKA / TAUCHSÄGE / UPOTUSSAHA / SCIE PLONGEANTE / INVALZAAG

18VDC

Conforms to the following directives, regulations and standards:/ Överensstämmer med följande direktiv, förordningar och standarder:/ Er i samsvar med følgende direktiver, forordning og standarder:/ Są zgodne z następującymi dyrektywami, regulacja i normami:/ Entspricht den folgenden Richtlinien, Vorschriften und Normen:/ Seuraavien direktiivien, asetusten ja standardien mukainen:/ Conforme aux directives, règlements et normes suivants:/ Voldoet aan de volgende richtlijnen, voorschriften en normen:

Directive/Regulation	Harmonised standard
MD 2006/42/EC	EN 62841-1:2015+AC, EN 62841-2-5:2014
EMC 2014/30/EU	EN IEC 55014-1:2021, EN IEC 55014-2:2021
RoHS 2011/65/EU + 2015/863	EN IEC 63000:2018

This product was CE marked in year:/ Produkten CE-märktes år:/ Dette produktet ble CE-merket dette året:/ Wyrób oznakowany znakiem CE w roku:/ Dieses Produkt erhielt die CE-Kennzeichnung im Jahr:/ Tämä tuote on CE-merkitty vuonna:/ Ce produit a reçu le marquage CE en:/ Dit product werd CE-gemarkeerd in het jaar: -22

Skara 2024-12-10

Göran Martinsson

QUALITY and AFTER SALES MANAGER (Signatory for Jula and authorised to compile the technical documentation. /Undertecknat för Jula samt behörig att sammanställa den tekniska dokumentationen. / Signert for Jula og kvalifisert til å sammenfatte den tekniske dokumentasjonen. / Podpisano w imieniu Jula oraz osoby upoważnionej do sporządzenia dokumentacji technicznej. / Unterzeichnet im von Jula und befugt, die technische Dokumentation zusammenzustellen / Allekirjoittanut Julan puolesta ja valtuutettu kokoamaan tekniset asiakirjat. / Signé au nom de Jula et habilité Namen à établir la documentation technique. / Ondertekend namens Jula en gemachtigde voor de samenstelling van de technische documentatie

www.jula.com

021647- 002
2025-11-28