MEEC TOOLS

028271

ECCENTRIC SANDER

OPERATING INSTRUCTIONS - Original instructions

SV EXCENTERSLIP
BRUKSANVISNING
Översättning av originalinstruktioner

NO EKSENTERSLIPER
BETJENINGSANVISNINGER
Oversettelse av originalinstruksjonene

DA EXCENTERSLIBER
BETJENINGSVEJLEDNING
Oversættelse af den originale vejledning

PL SZLIFIERKA MIMOŚRODOWA
INSTRUKCJA OBSŁUGI
Przekład instrukcji oryginalnej

DE EXZENTERSCHLEIFER
BEDIENUNGSANLEITUNG
Übersetzung der Originalanleitung

FI EPÄKESKOHIOMAKONE
KÄYTTÖOHJE
Alkuperäisten ohjeiden käännös

FR PONCEUSE EXCENTRIQUE
INSTRUCTIONS D'UTILISATION
Traduction des instructions d'origine

NL EXCENTRISCHE SCHUURMACHINE
BEDIENINGSINSTRUCTIES
Vertaling van de originele instructies

Jula AB förbehåller sig rätten att göra ändringar på produkten. Jula AB innehar upphovsrätten till denna dokumentation. Det är inte tillåtet att modifiera eller ändra denna dokumentation på något sätt och bruksanvisningen ska skrivas ut och användas som den är i förhållande till produkten. Se Julas webbplats för den senaste versionen av bruksanvisningen.

Jula AB forbeholder seg retten til å endre produktet. Jula AB innehar opphavsretten til denne dokumentasjonen. Det er ikke tillatt å modifisere eller endre denne dokumentasjonen på noen som helst måte, og håndboken skal trykkes og brukes som den er i forhold til produktet. For siste versjon av betjeningsanvisningene, se Julas nettsider.

Jula AB forbeholder sig retten til at ændre produktet. Jula AB har ophavsretten til denne dokumentation. Det er ikke tilladt at modificere eller ændre denne dokumentation på nogen måde, og manualen skal printes og bruges som den er i forhold til produktet. For den seneste version af betjeningsvejledningen, se Julas hjemmeside.

Jula AB zastrzega sobie prawo do wprowadzania zmian w produkcie. Jula AB zastrzega sobie prawa autorskie do niniejszej dokumentacji. Dokumentacji nie wolno w żaden sposób modyfikować ani zmieniać, a instrukcję należy drukować i używać ją w odniesieniu do produktu w stanie niezmienionym. Najnowszą wersję instrukcji obsługi można znaleźć na stronie internetowej Jula.

Jula AB reserves the right to make changes to the product. Jula AB claims copyright on this documentation. It is not allowed to modify or alter this documentation in any way and the manual shall be printed and used as it is in relation to the product. For the latest version of operating instructions, refer to the Jula website.

Jula AB behält sich das Recht vor, Änderungen am Produkt vorzunehmen. Jula AB beansprucht die Urheberrechte an dieser Dokumentation. Es ist nicht zulässig, diese Dokumentation in irgendeiner Weise zu verändern oder umzugestalten. Die Anleitung muss gedruckt und so verwendet werden, wie sie in Bezug zum Produkt steht. Die aktuellste Version der Bedienungsanleitung finden Sie auf der Website von Jula.

Jula AB pidättää oikeuden tehdä tuotteeseen muutoksia. Jula AB:llä on tämän dokumentaation tekijänoikeus. Tätä dokumentaatiota ei saa muuttaa millään tavalla ja käyttöopas on tulostettava ja sitä on käytettävä sellaisena kuin se on tämän tuotteen kanssa. Käyttöohjeiden uusin versio löytyy Julan verkkosivustolta.

Jula AB se réserve le droit d'apporter des modifications au produit. Jula AB revendique les droits d'auteur sur cette documentation. Il est interdit de modifier ou d'altérer cette documentation de quelque manière que ce soit et le manuel doit être imprimé et utilisé tel quel en relation avec le produit. Pour obtenir la dernière version des instructions d'utilisation, consultez le site Web de Jula.

Jula AB behoudt zich het recht voor om wijzigingen aan het product aan te brengen. Jula AB claimt het copyright op deze documentatie. Het is niet toegestaan om deze documentatie op welke manier dan ook te wijzigen of te veranderen. De handleiding moet worden afgedrukt en gebruikt zoals deze in relatie tot het product staat. Raadpleeg de Jula-website voor de laatste versie van de bedieningsinstructies.

WWW.JULA.COM

© JULA AB 2025-08-27

JULA AB
BOX 363, 532 24 SKARA, SWEDEN

1

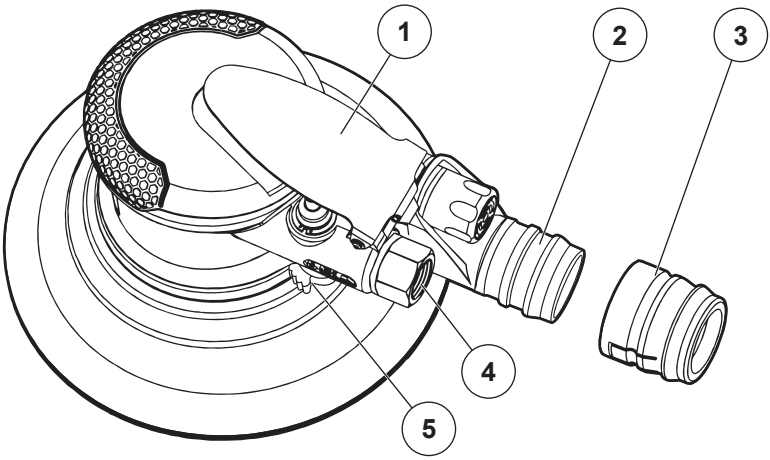

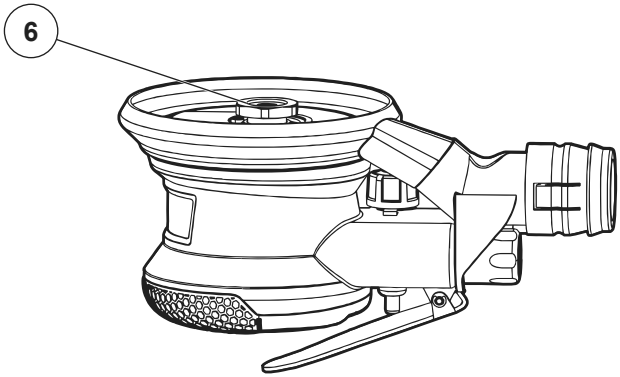

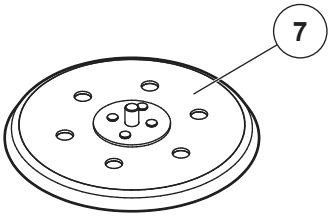

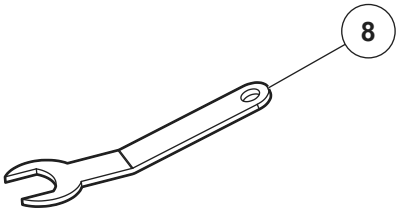

2

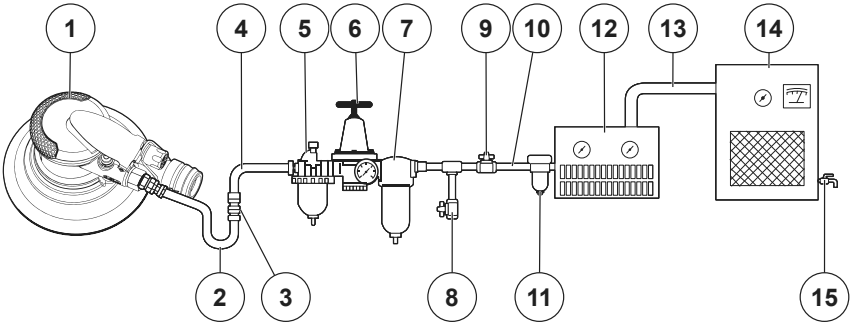

3

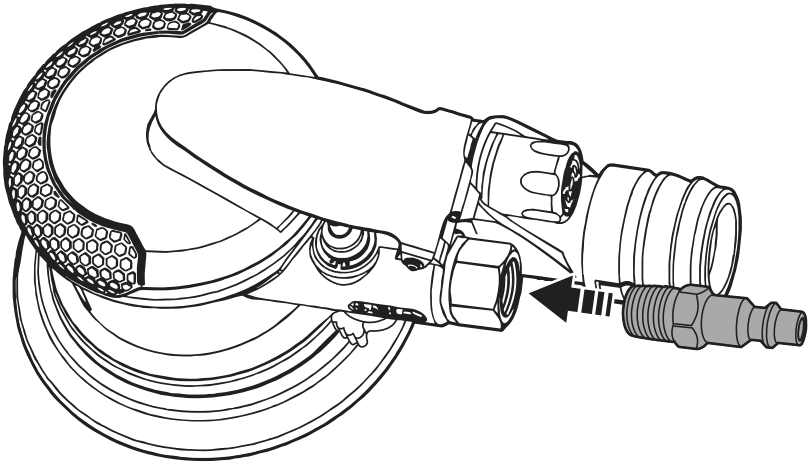

4

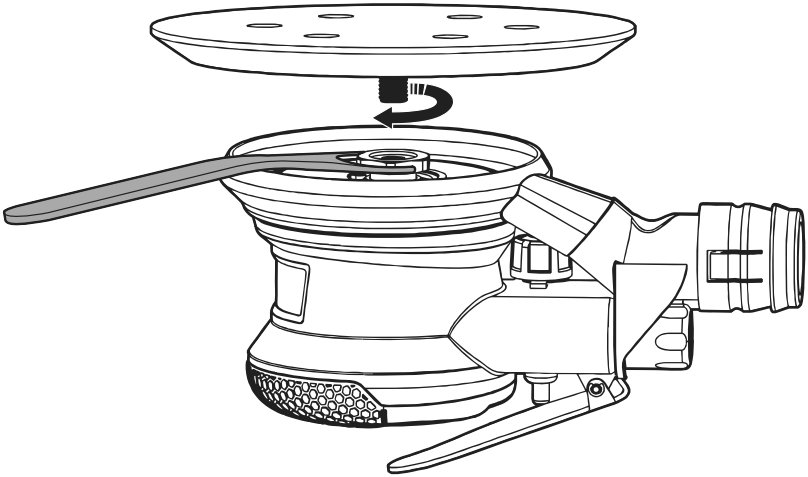

5

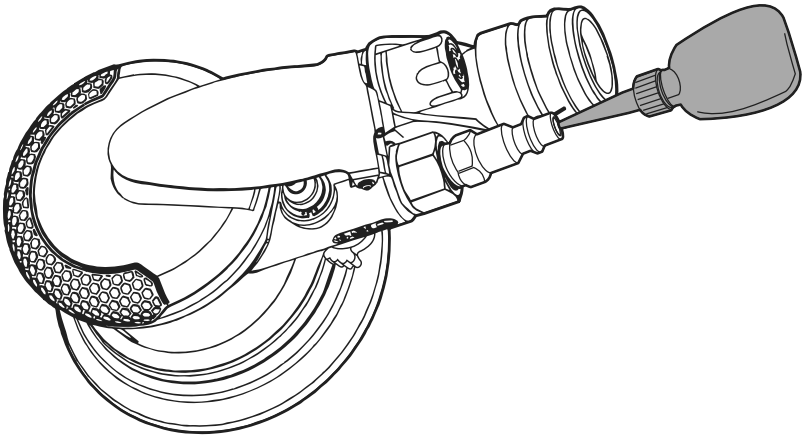

6

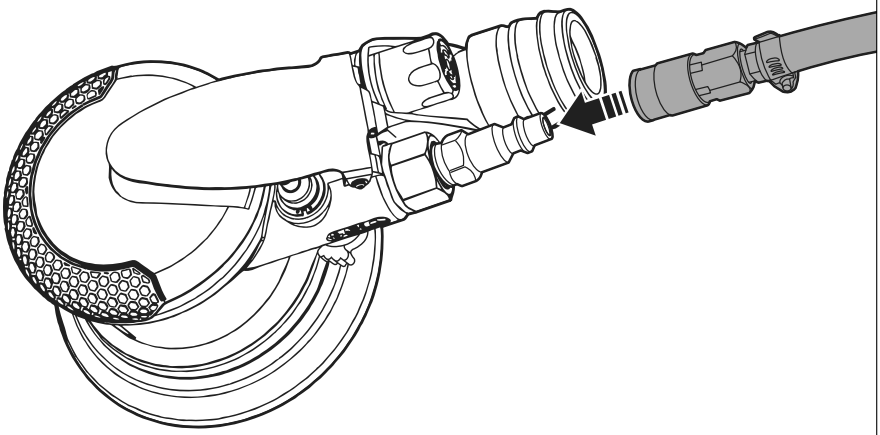

7

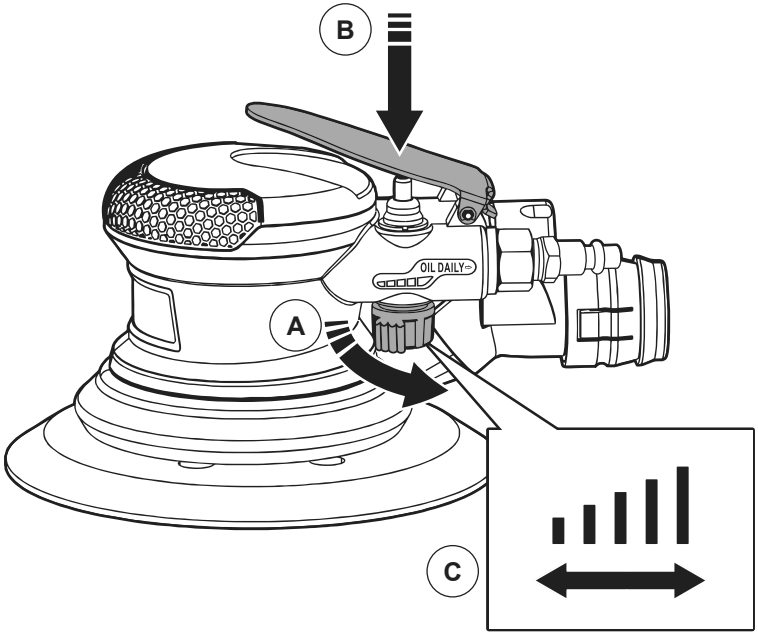

8

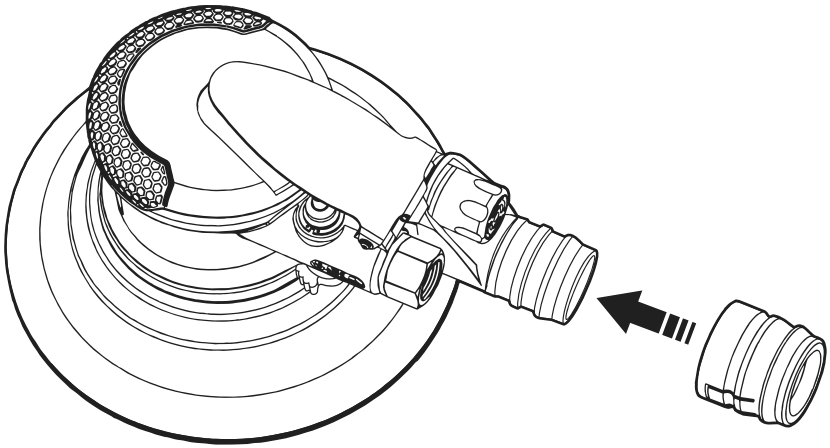

EN
SV
NO
DA
PL
DE
FI
FR
NL

Table of contents

1 Introduction 8
1.1 The product....8
1.2 Dedicated use....8
1.3 Symbols....8
1.4 Product overview....8
1.5 Air system layout....8

2 Safety 9
2.1 Safety definitions....9
2.2 Safety instructions....9

3 Assembly 11
3.1 To assemble the product....11

4 Installation 11
4.1 To install the product to an air compressor....11

5 Operation 11
5.1 To do before each use....11

6 To operate the product 12
6.1 To connect a dust bag to the product....12
6.2 To check the amount of in-line lubrication....12

7 Transport 12

8 Storage 12
8.1 To prepare the product for storage....12

9 Maintenance 12

10 Troubleshooting 13

11 Discard 13

12 Technical data 14

1 Introduction

1.1 The product

The product is a 6" pneumatic eccentric sander.

1.2 Dedicated use

The product can be used for feather edging, metal preparation, material removal, and other sanding tasks.

1.3 Symbols

	Read the operating instructions carefully and make sure that you understand the instructions before you use the product. Save the instructions for future reference.
	This product complies with applicable EU directives and regulations.
	Recycle as electrical waste.

1.4 Product overview

Figure 1

1. Trigger lever
2. Vacuum adapter
3. Revolving tube attachment
4. Air inlet
5. Air regulator
6. Crank shaft
7. Sanding pad
8. Wrench

1.5 Air system layout

Figure 2

1. Air tool
2. Whip hose
3. Coupler body and connector
4. Air hose 3/8" (ID)
5. Lubricator
6. Pressure regulator
7. Filter
8. Drain
9. Shut off valve
10. 1/2" or larger pipe and fitting
11. Automatic drain
12. Air dryer
13. 1" or larger pipe and fitting

14. Air compressor
15. Drain tap

2 Safety

2.1 Safety definitions

Warning! If you do not obey these instructions, there is a risk of death or injury.

Caution! If you do not obey these instructions, there is a risk of damage to the product, other materials or the adjacent area.

Note! Information that is necessary in a given situation.

2.2 Safety instructions

Warning! Read and obey all safety warnings, instructions, illustrations and specifications provided with this power tool. Failure to follow all instructions listed below can result in serious injury.

- Keep the safety instructions and make sure that the user has access to them.
- Only approved persons must install, adjust and use the product.
- Do not use the product if you are tired, ill or under the influence of alcohol, drugs or medicine. This has a negative effect on your vision, alertness, coordination and judgement.
- Do not let children or persons who is unfamiliar with the product to use it.
- The product must be examined regularly to make sure that the labels and markings are readable. Refer to the retailer to get replacement labels if necessary.
- Do not use the product if it is damaged.
- Do not change the product. Changes can have negative effect on the safety and increase the risks for the user.
- The product must only be used for its dedicated use.

2.2.1 Personal safety

- Impact-resistant eye protection must be used during product operation. Applicable protection type for the user and other persons must be estimated before each use.
- For overhead work, use a safety helmet.
- Safety the work piece before you start product operation.
- To prevent suffocation accidents, scalp injuries and cuts, do not use loose clothing, gloves or jewellery. Keep your hair and clothes away from moving parts.
- Make sure to have a balanced body position and secured footing during operation.

2.2.2 Repitetive motions safety

During operation the user can experience discomfort in the hands, arms, shoulders, neck or other parts of the body.

- Make sure to have a comfortable and balanced posture while you maintain safe footing. Change posture during extended tasks to prevent discomfort and fatigue.
- Stop the operation and seek medical attention if you get symptoms during the operation. Symptoms are for example: discomfort, pain, throbbing, aching, tingling, numbness, burning sensations or stiffness.

2.2.3 Accessory safety

- Disconnect the product from the power source before you make adjustments, change accessories, or keep it in storage.
- Do not touch the attached accessory during and after use. The accessories becomes hot during use.
- Use only accessories and consumables with the correct size and the correct type for the product.
- Do not use the product with grinding wheels or cutting tools.
- Make sure that the maximum operation speed of the attached accessory is higher than the rated speed of the product.
- The sanding disc must be attached concentrically on the sanding pad.

2.2.4 Work area safety

- Make sure that there are no electrical cables, gas pipes or air hoses that can cause accidents. Be aware of slippery surfaces caused by the use of the product. Slips, trips and falls are typical causes of workplace injury.
- Do not operate the product in explosive areas, for example in the presence of flammable liquids, gases or dust.
- The product is not insulated against contact with electrical power.

- Keep the work area clean from items that can cause a danger if the product cause damage to them, for example electrical cables and gas pipes.

2.2.5 Dust and fume safety

- Airborne dust and fumes caused by the product operation can cause illness, for example cancer, birth defects, asthma or dermatitis.
- Risk assessment must include the dust caused by the use of the product and the risk of existing dust that can swirl up.
- To minimize the volume of airborne dust or fume, obey the use and maintenance instructions.
- Point the exhaust so that the dust in the adjacent area is moved as little as possible.
- Obey the instructions of use and maintenance of the functions and accessories for collection, removal or prevention of airborne dust or fumes.
- To decrease the volume of the airborne dust or fumes, obey the instructions on how to select, maintain and replace consumables and inserted tools.
- Obey the instructions of the employer and occupational health and safety regulations on respiratory protection.
- Control the dust and fumes exhausted at the air outlet and wear a face mask during product operation to prevent inhalation of airborne particles.

2.2.6 Noise safety

- Exposure to high noise levels can cause permanent hearing loss and other problems, for example tinnitus. It is necessary to estimate these risks and prevent noise hazards.
- Applicable procedures to reduce noise hazards can include use of sound and vibration damping materials.
- Obey the instructions of the employer and occupational health and safety regulations on hearing protection.
- To decrease the noise, obey the instructions for use and maintenance of the product.
- To decrease the noise, obey the instructions on how to select, maintain and replace consumables and inserted tools.

2.2.7 Vibration safety

Exposure to vibration can cause damage to the nerves and blood supply of the hands and arms.

- Stop the operation and seek medical attention if you get symptoms of vibration injury during the product operation. Symptoms are for example: discomfort, pain, throbbing, aching, tingling, numbness, burning sensations or stiffness.
- Hold the product with a light but stable grip. The risk of vibration injury increases with higher grip force.
- Use warm clothes during work in cold conditions and keep your hands warm and dry.

2.2.8 Safety instructions for pneumatic power tools

- Air under pressure can cause serious injury.
- Do not point the air stream at yourself, against other people, or animals.
- Stop the air supply, drain the air pressure of the hose and disconnect the product from the air supply when not in use, before you change accessories or do maintenance.
- Do a check for damage and loose hoses and fittings before use. Under pressure, a damaged or loose air hose can move around and cause personal injury or damage to the work area.
- When universal twist (claw) couplings are used, lock pins must be installed. Whip-check safety cables must be used to prevent malfunction of hose-to-tool or hose-to-hose connections.
- Do not exceed the maximum air pressure for the product. Refer to "12 Technical data" on page 14.
- Do not lift or transport the product by the air hose.

2.2.9 Safety instructions for sanders

- Failure of the work piece, accessories or the product it self can become high-velocity projectiles.
- Use protective gloves. The product can cause cuts, abrasions and burns on your hands.
- Hold the product correctly and have both hands available to be ready to counteract unusual or sudden movements.
- Release the trigger lever in case of an interruption of the energy supply.
- Use air-tool oil or other high-grade turbine oil that contains moisture absorbent, rust inhibitors, metal wetting agents and an extreme pressure (EP) additive.

- Examine the sanding pad for wear and damage before each use. Do not use the sanding pad if it is damaged.
- Do not touch the moving sanding pad. Wear suitable gloves to protect your hands.
- There is a risk of electrostatic discharge if the product is used on plastic and other non-conductive materials.
- If possible, use a dust extraction system applicable for the processed material. Dust and fumes from sanding can cause explosive atmospheres.
- Do not put pressure on the product. Extra pressure will slow down the speed of the sanding pad, reduce the work efficiency and put strain on the motor of the product.
- Do not operate the product on the work piece without a sanding disc attached to the sanding pad.
- To prevent accidental start, disconnect the product from the air supply when it is not in use.
- Disconnect the product from the air supply before you replace the sanding disc.
- Make sure that the product has come to a complete stop before you put it down after use.

3 Assembly

3.1 To assemble the product

1. Remove the protective cap from the air inlet.
2. Tighten a plug into the air inlet. For airtight connection, use thread sealant tape on the plug. Do not tighten the plug too much. (Figure 3)
3. Hold the crank shaft with the wrench and fully tighten the applicable sanding pad clockwise into the crank shaft. (Figure 4)
4. Attach a sanding disc concentrically onto the sanding pad.

4 Installation

Warning! Compressed air can be dangerous. Make sure that you know all precautions for the use of compressors and compressed air supply.

4.1 To install the product to an air compressor

Caution! Refer to the typical air system layout. (Figure 2)

- Air compressors used with the tool must comply with the appropriate European Community Safety Directives.
- Make sure that the air compressor has the correct output (CFM).
- For the best performance of the product, it is recommended to use an air hose with an inner diameter of 3/8".
- If a long (more than 8 meters) air hose is used, set the output pressure of the air compressor higher to keep the required working pressure. Long air hoses can cause a pressure drop of up to 1 bar.
- Make sure to use the correct hoses and fittings.
- Install a lead hose and a coupling between the air supply of the product and the whip hose. The vibration from the product at operation can cause failure to quick couplings installed directly to the product.

4.1.1 Air compressors with in-line lubricator

Caution! The product must be lubricated before each use also if an air compressor with in-line lubricator is used.

- An in-line lubricator installed on the air supply line will keep the product in good working condition and increase the product life.

5 Operation

Warning! Only clean, dry, and regulated compressed air must be used as a power source.

Warning! Too high pressure and dirty air can cause injury and will shorten the product life.

5.1 To do before each use

- Examine the hoses for wear and damage before each use.
- Make sure that all connections are tightened.
- Turn the product upside down and put 2–3 drops of air tool oil into the plug connected to the air inlet before each use. (Figure 5)

Note! The product must be lubricated also if a compresor with in-line lubricator is used.

6 To operate the product

Warning! Only sanding pads with a RPM rating equal to or greater than the product itself must be used.

Warning! Always use personal protective equipment applicable for the job to prevent personal injury. For example eye protection, dust mask, non-skid safety shoes, hard hat or hearing protection.

Caution! Do not use the product without abrasive applied on the work piece.

Caution! If the air compressor does not have an in-line lubricator, the product must be lubricated every 2–3 hours of constant use.

1. Make sure that the product is in its “OFF” position. Do not push the trigger lever.
2. Connect the air supply hose to the plug of the air inlet. (Figure 6)
3. Set the working pressure to 6.3 bar.
4. Turn the air regulator fully counter-clockwise (A). (Figure 7)
5. Slowly push the trigger lever (B) to start the product operation.
6. Turn the air regulator to adjust the speed (C).

6.1 To connect a dust bag to the product

The revolving tube attachment rotates to prevent an attached dust bag or tube to become twisted.

1. Remove the protective cap from the vacuum adapter.
2. Attach the revolving tube attachment onto the vacuum adapter. (Figure 8)
3. Attach a dust tube or dust bag to the revolving tube attachment.

6.2 To check the amount of in-line lubrication

Prevent excessive amounts of oil.

- Put a sheet of paper next to the exhaust ports of the product and hold the throttle open for approximately 30 seconds. If the in-line lubricator is correctly set a light stain of oil is collected on the paper.

7 Transport

- Do not lift or transport the product by the air hose.

8 Storage

- If the product is not going to be used for a long period of time, keep the product in a clean and dry place, where children and pets do not have access to it.
- Keep the product in a dry area, protected from direct sunlight and wet conditions.

8.1 To prepare the product for storage

1. Put a large quantity of air tool oil into the plug connected to the air inlet.
2. Start the product and let it operate it for approximately 30 seconds to make sure the oil is equally distributed in the product.

9 Maintenance

- Drain water from the air compressor tank and condensation in the air lines after each use. Water in the air line can cause damage to the mechanism of the product.
- Clean the tool all over with a cloth after each use.
- Examine the air inlet screen filter for blockage weekly. Clean the air inlet screen filter if necessary.
- Flush the product with gum solvent to clean it from dirt and debris if necessary.

10 Troubleshooting

Problem	Possible cause	Task
The product does not operate or operates slowly.	It is debris in the product.	Flush the product with air tool oil or gum solvent.
	The product is not sufficiently lubricated.	Put air-tool oil into the air inlet and let the oil soak the moving parts before you use the product.
	The air pressure is too low.	● Adjust the air regulator of the product to maximum pressure. ● Adjust the regulator of the compressor to 6.3 bar.
	There is a leakage in the air hose.	Use sealing tape to seal the hose fittings.
	The air pressure drops.	Make sure that the hose has the correct size. If the hose is long, a larger inner diameter is necessary. Do not use multiple hoses connected together with quick-connect fittings. Change to direct connections.
	The rotor blade is worn.	Replace the rotor blade.
	Moisture blows out from the air outlet of the product.	1. Drain the water from the tank of the compressor. 2. Oil the product and operate it until no water comes out from the air outlet. 3. Oil the product again and operate it for 1–2 seconds.

11 Discard

- Make sure that you follow local regulations when you discard the product. Do not burn the product.

12 Technical data

Specification	Value
Air inlet	1/4"
Maximum air pressure	6.3 bar
Maximum speed, no load	10000 rpm
Sanding pad	Ø150 mm
Air hose, inner diameter	3/8"
Air consumption	127 l/min
Dimensions (L x Ø)	22 x 10 cm
Weight	1.1 kg
Noise levels	
Sound pressure level, LpA	87 dB(A), K=3 dB
Measured sound power level, LwA	98 dB(A), K=3 dB
Maximum vibrations level[1]	8,5 m/s2, K= 1,5 m/s2

Warning! Always wear hearing protection!

Warning! The actual vibration and noise level when using tools may differ from the specified maximum value, depending on how the tool is used and the material. It is therefore necessary to determine which safety precautions are required to protect the user, based on an estimate of exposure in actual operating conditions (taking into account all stages of the work cycle, e.g. the time when the tool is switched off and when it is idling, in addition to the start-up time).

1 The declared values for vibration and noise, which have been measured according to a standardized test method, can be used to compare different tools with each other andfor a preliminary assessment of exposure. The measurement values have been determined in accordance with EN ISO 11148-8:2011.

Innehållsförteckning

1 Inledning 15

1.1 Produkten 15

1.2 Avsedd användning 15

1.3 Symboler 15

1.4 Produktöversikt 15

1.5 Luftsystemets utformning 15

2 Säkerhet 16

2.1 Säkerhetsdefinitioner 16

2.2 Säkerhetsinstruktioner 16

3 Montering 18

3.1 Att montera produkten 18

4 Installation 18

4.1 Att installera produkten på en luftkompressor 18

5 Användning 18

5.1 Att göra före varje användning 18

6 Att använda produkten 18

6.1 Att ansluta en dammpåse till produkten 19

6.2 Att kontrollera mängden invändig smörjning 19

7 Transport 19

8 Förvaring 19

8.1 Att förbereda produkten för förvaring 19

9 Underhåll 19

10 Felsökning 20

11 Kassering 20

12 Tekniska data 21

1 Inledning

1.1 Produkten

Produkten är en 6" pneumatisk excenterslip.

1.2 Avsedd användning

Produkten kan användas för fjäderkantning, metallbearbetning, materialborttagning och andra typer av slipningar.

1.3 Symboler

	Läs bruksanvisningen noggrant och se till att du förstår instruktionerna innan du börjar använda produkten. Spara bruksanvisningen för framtida bruk.
	Denna produkt uppfyller tillämpliga EU-direktiv och -bestämmelser.
	Återvinns som elektroniskt avfall.

1.4 Produktöversikt

Bild 1

1. Avtryckarspak
2. Vakuumadapter
3. Fäste för roterande rör
4. Luftinlopp
5. Luftregulator
6. Vevaxel
7. Rondelltallrik
8. Skruvnyckel

1.5 Luftsystemets utformning

Bild 2

1. Luftverktyg
2. Flexibel slang
3. Kopplingsstomme och kontaktdon
4. Luftslang 3/8" (ID)
5. Smörjare
6. Tryckregulator
7. Filter
8. Avlopp
9. Avstängningsventil
10. 1/2" eller större rör och rördelar
11. Automatisk dränering
12. Lufttork

13. 1” eller större rör och rördelar
14. Luftkompressor
15. Avtappningskran

2 Säkerhet

2.1 Säkerhetsdefinitioner

Varning! Om du inte följer dessa instruktioner finns det risk för personskador.

Försiktighet! Om du inte följer dessa instruktioner finns det risk att du skadar produkten, andra material eller det närliggande området.

Obs! Information som är nödvändig i en specifik situation.

2.2 Säkerhetsinstruktioner

Varning! Läs och följ alla säkerhetsvarningar, instruktioner, illustrationer och specifikationer som medföljer detta elverktyg. Om du inte följer alla instruktioner nedan kan det leda till allvarliga personskador.

- Spara säkerhetsanvisningarna och se till att användaren har tillgång till dem.
- Endast behöriga personer får installera, justera och använda produkten.
- Använd inte produkten om du är trött, sjuk, eller om du är påverkad av alkohol, droger eller läkemedel. Dessa har en negativ påverkan på din syn, uppmärksamhet, koordination och omdöme.
- Låt aldrig barn eller någon som inte känner till produkten använda den.
- Produkten måste undersökas regelbundet för att säkerställa att etiketter och märkningar är läsbara. Kontakta återförsäljaren för att få ersättningsetiketter om det behövs.
- Använd inte produkten om den är skadad.
- Gör inga ändringar på produkten. Förändringar kan ha en negativ inverkan på säkerheten och öka riskerna för användaren.
- Produkten får endast användas för sitt avsedda ändamål.

2.2.1 Personlig säkerhet

- Vid användning av produkten måste slagtåliga ögonskydd användas. Tillämplig skyddstyp för användaren och andra personer måste alltid bedömas före användning.
- Använd skyddshjälm vid arbete ovanför huvudet.
- Säkra arbetsstycket innan du påbörjar produktbearbetningen.
- Använd inte löst sittande kläder, handskar eller smycken för att förhindra kvävningsolyckor, skador på hårbotten och skärskador. Håll hår och kläder borta från alla rörliga delar.
- Se till att ha en balanserad kroppsposition och ett säkert fotfäste under arbetet.

2.2.2 Säkerhet vid repetitiva rörelser

Under drift kan användaren uppleva obehag i händer, armar, axlar, nacke eller andra delar av kroppen.

- Se till att ha en bekväm och balanserad hållning samtidigt som du står säkert på marken. Ändra hållning under längre arbetsmoment för att förhindra obehag och trötthet.
- Avbryt arbetet och uppsök läkarvård om du får symtom på vibrationsskador under produktens drift. Symtomen är till exempel: obehag, smärta, bultande, värkande, stickningar, domningar, brännande känsla eller stelhet.

2.2.3 Säkerhet för tillbehör

- Koppla bort produkten från strömkällan innan du gör justeringar, innan du byter tillbehör eller förvarar den.
- Rör inte vid det anslutna tillbehöret under eller efter användning. Tillbehören blir varma under användning.
- Använd endast tillbehör och förbrukningsartiklar av rätt storlek och typ för produkten.
- Använd inte produkten med slipskivor eller skärande verktyg.
- Kontrollera att den maximala drifthastigheten för det anslutna tillbehöret är högre än produktens nominella hastighet.
- Sliprondellen måste fästas koncentriskt på rondelltallriken.

2.2.4 Säkerhet i arbetsområdet

- Se till att det inte finns några elkablar, gasrör eller luftslangar som kan orsaka olyckor. Var uppmärksam på hala ytor som orsakas av användningen av produkten. Att någon halkar, snubblar eller faller är typiska orsaker till skador på arbetsplatsen.
- Använd inte produkten i explosiva miljöer, t.ex. nära brandfarliga vätskor, gaser eller damm.
- Produkten är inte isolerad mot kontakt med elektrisk ström.
- Håll arbetsområdet fritt från föremål som kan utgöra en fara om produkten skadar dem, t.ex. elkablar och gasledningar.

2.2.5 Säkerhet vid damm och ångor

- Luftburna dammpartiklar och ångor som orsakas av produktens drift kan orsaka sjukdomar, t.ex. cancer, fosterskador, astma eller dermatit.
- En riskbedömning måste omfatta det damm som uppstår vid användning av produkten och risken för befintligt damm som kan virvla upp.
- Följ bruksanvisningen och underhållsinstruktionerna för att minimera mängden luftburet damm eller ånga.
- Rikta utblåset så att dammet i det intilliggande området rörs upp så lite som möjligt.
- Följ anvisningarna för användning och underhåll av funktioner och tillbehör för uppsamling, avlägsnande eller förebyggande av luftburet damm eller ångor.
- För att minska mängden luftburet damm eller ångor ska du följa anvisningarna om hur du väljer, underhåller och byter ut förbrukningsartiklar och insatta verktyg.
- Följ arbetsgivarens anvisningar och arbetarskyddsföreskrifterna om andningsskydd.
- Kontrollera damm- och rökutsläppet vid luftutsläppet och använd ansiktsmask under produktens drift för att förhindra inandning av luftburna partiklar.

2.2.6 Bullerskydd

- Exponering för höga ljudnivåer kan orsaka permanent hörselnedsättning och andra problem, till exempel tinnitus. Det är nödvändigt att bedöma dessa risker och förebygga bullerrisker.
- Tillämpliga förfaranden för att minska bullerrisker kan inkludera användning av ljud- och vibrationsdämpande material.
- Följ arbetsgivarens anvisningar och arbetarskyddsföreskrifterna om hörselskydd.
- Följ instruktionerna för användning och underhåll av produkten för att minska bullret.
- Följ instruktionerna om hur du väljer, underhåller och byter ut förbrukningsvaror och insatta verktyg för att minska bullret.

2.2.7 Vibrationssäkerhet

Exponering för vibrationer kan orsaka skador på nerverna och blodtillförseln i händer och armar.

- Avbryt operationen och uppsök läkarvård om du får symtom på vibrationsskador under produktens drift. Symtomen är till exempel: obehag, smärta, bultande, värkande, stickningar, domningar, brännande känsla eller stelhet.
- Håll produkten med ett lätt men stabilt grepp. Risken för vibrationsskador ökar med högre greppkraft.
- Använd varma kläder under arbete i kalla förhållanden och håll händerna varma och torra.

2.2.8 Säkerhetsinstruktioner för tryckluftsdrivna elverktyg

- Luft under tryck kan orsaka allvarliga personskador.
- Rikta inte luftströmmen mot dig själv, mot andra människor eller djur.
- Stäng av lufttillförseln, töm slangen på lufttryck och koppla bort produkten från lufttillförseln när den inte används, innan du byter tillbehör eller utför underhåll.
- Kontrollera före användning om slangar och kopplingar är skadade eller lösa. Under tryck kan en skadad eller lös luftslang röra sig och orsaka personskador eller skador på arbetsområdet.
- När universella vridkopplingar (klo) används måste låsstift monteras. Säkerhetskablar till de flexibla slangarna måste användas för att förhindra funktionsfel i anslutningar mellan slang och verktyg eller slang och slang.
- Överskrid inte produktens maximala lufttryck. Se "12 Tekniska data" på sida 21.
- Produkten får inte lyftas eller transporteras i luftslangen.

2.2.9 Säkerhetsinstruktioner för slipmaskiner

- Fel på arbetsstycket, tillbehör eller själva produkten kan bli projektiler med hög hastighet.
- Använd skyddshandskar. Produkten kan orsaka skärsår, skrubbsår och brännskador på händerna.
- Håll produkten på rätt sätt och ha båda händerna tillgängliga för att vara redo att motverka ovanliga och plötsliga rörelser.
- Släpp avtryckarspaken vid avbrott i energiförsörjningen.
- Använd luftverktygsolja eller annan högkvalitativ turbinolja som innehåller fuktabsorberande medel, rostskyddsmedel, metallvätmedel och en EP-tillsats (extremt tryck).
- Kontrollera alltid rondelltallriken före användning med avseende på slitage och skador. Använd inte rondelltallriken om den är skadad.
- Rör inte den rörliga rondelltallriken. Använd lämpliga handskar för att skydda händerna.
- Det finns risk för elektrostatisk urladdning om produkten används på plast och andra icke-ledande material.

- Använd om möjligt ett dammutsugningssystem som är anpassat för det bearbetade materialet. Damm och ångor från slipning kan orsaka explosiva atmosfärer.
- Sätt inte press på produkten. Extra tryck sänker rondelltallrikens hastighet, minskar arbetseffektiviteten och belastar produktens motor.
- Använd inte produkten på arbetsstycket utan att en rondelltallrik är monterad på sliprondellen.
- För att förhindra oavsiktlig start ska produkten kopplas bort från lufttillförseln när den inte används.
- Koppla bort produkten från lufttillförseln innan du byter ut sliprondellen.
- Se till att produkten har stannat helt innan du ställer ifrån dig den efter användning.

3 Montering

3.1 Att montera produkten

1. Ta bort skyddslocket från luftintaget.
2. Dra åt en plugg in i luftintaget. För lufttät anslutning, använd spärrtejp på pluggen. Dra inte åt pluggen för hårt. (Bild 3)
3. Håll fast vevaxeln med skiftnyckeln och dra åt den aktuella rondelltallriken helt medurs i vevaxeln. (Bild 4)
4. Montera en sliprondell koncentriskt på rondelltallriken.

4 Installation

Varning! Tryckluft kan vara farligt. Se till att du känner till alla försiktighetsåtgärder för användning av kompressorer och tryckluftsförsörjning.

4.1 Att installera produkten på en luftkompressor

Försiktighet! Se den typiska utformningen för luftsystemet. (Bild 2)

- Luftkompressorer som används med verktyget måste uppfylla kraven i EU:s tillämpliga säkerhetsdirektiv.
- Se till att luftkompressorn har rätt effekt (CFM).
- För att produkten ska fungera optimalt rekommenderas att du använder en luftslang med en innerdiameter på 3/8".
- Om en lång (mer än 8 meter) luftslang används, ställ in luftkompressorns utgångstryck högre för att bibehålla det nödvändiga arbetstrycket. Långa luftslangar kan orsaka ett tryckfall på upp till 1 bar.
- Se till att använda rätt slangar och beslag.
- Installera en ledningsslang och en koppling mellan produktens lufttillförsel och den flexibla slangen. Vibrationer från produkten under drift kan orsaka fel på snabbkopplingar som är monterade direkt på produkten.

4.1.1 Luftkompressorer med invändig smörjare

Försiktighet! Produkten måste alltid smörjas före användning, även om en luftkompressor med invändig smörjare används.

- En invändig smörjare som installeras på lufttillförseln håller produkten i gott skick och ökar produktens livslängd.

5 Användning

Varning! Endast ren, torr och reglerad tryckluft får användas som strömkälla.

Varning! För högt tryck och smutsig luft kan orsaka personskador och förkorta produktens livslängd.

5.1 Att göra före varje användning

- Kontrollera alltid slangarna varje användning med avseende på slitage och skador.
- Se till att alla anslutningar är åtdragna.
- Vänd produkten upp och ner och häll 2–3 droppar olja för luftverktyg i kontakten som är ansluten till luftintaget före varje användning. (Bild 5)

Obs! Produkten måste smörjas även om en kompressor med en invändig smörjare används.

6 Att använda produkten

Varning! Använd endast rondelltallrikar med ett varvtal som är lika högt eller högre än produktens varvtal.

Varning! Använd alltid personlig skyddsutrustning som är lämplig för arbetet för att förhindra personskador. Till exempel ögonskydd, dammask, halkfria skyddsskor, hjälm och hörselskydd.

Försiktighet! Använd aldrig produkten utan att slipmedel applicerats på arbetsstycket.

Försiktighet! Om luftkompressorn inte har en invändig smörjare måste produkten smörjas var 2–3:e timme vid konstant användning.

1. Se till att produkten är i läge OFF. Tryck inte på avtryckarspaken.
2. Anslut lufttillförselns slang till luftintagets kontakt. (Bild 6)
3. Ställ in arbetstrycket på 6,3 bar.
4. Vrid luftregulatorn helt moturs (A). (Bild 7)
5. Tryck långsamt på avtryckarspaken (B) för att starta produktens drift.
6. Vrid på luftregulatorn för att justera hastigheten (C).

6.1 Att ansluta en dammpåse till produkten

Det roterande rörfästet roterar för att förhindra att en ansluten dammpåse eller slang vrids.

1. Ta bort skyddslocket från vakuumadaptern.
2. Sätt fast det roterande rörets tillbehör på vakuumadaptern. (Bild 8)
3. Montera ett dammrör eller en dammpåse på det roterande rörfästet.

6.2 Att kontrollera mängden invändig smörjning

Förhindra för stora mängder olja.

- Lägg ett pappersark bredvid produktens avgasportar och håll gaspådraget öppet i ca 30 sekunder. Om den invändiga smörjaren är korrekt inställd samlas en liten fläck olja på papperet.

7 Transport

- Produkten får inte lyftas eller transporteras i luftslangen.

8 Förvaring

- Om produkten inte ska användas under en längre tid ska den förvaras på en ren och torr plats, utom räckhåll för barn och husdjur.
- Förvara produkten på en torr plats som är skyddad från direkt solljus och väta.

8.1 Att förbereda produkten för förvaring

1. Fyll på en stor mängd luftverktygsolja i pluggen som är ansluten till luftintaget.
2. Starta produkten och låt den arbeta i ca 30 sekunder för att säkerställa att oljan är jämnt fördelad i produkten.

9 Underhåll

- Tappa ur vatten från kompressorns tank och kondens i luftledningarna efter varje användningstillfälle. Vatten i luftledningen kan orsaka skador på produktens mekanism.
- Rengör verktyget helt med en trasa efter varje användningstillfälle.
- Undersök varje vecka om luftintagets filter är igensatt. Rengör luftintagets filter vid behov.
- Spola vid behov produkten med gummilösningsmedel för att rengöra den från smuts och skräp.

10 Felsökning

Problem	Möjlig orsak	Åtgärd
Produkten fungerar inte eller är långsam.	Det är skräp i produkten.	Spola produkten med luftverktygsolja eller gummilösningsmedel.
	Produkten är inte tillräckligt smord.	Fyll på olja i luftintaget och låt oljan blöta upp de rörliga delarna innan du använder produkten.
	Lufttrycket är för lågt.	● Justera produktens luftregulator till maximalt tryck. ● Ställ in kompressorns regulator på 6,3 bar.
	Det finns läckage i luftslangen.	Använd tätningstejp för att täta slanganslutningarna.
	Lufttrycket sjunker.	Se till att slangen har rätt storlek. Om slangen är lång krävs en större innerdiameter. Använd inte flera slangar som är sammankopplade med snabbkopplingar. Ändra till direktanslutningar.
	Rotorbladet är slitet.	Byt ut rotorbladet.
	Fukt blåser ut från produktens luftutlopp.	1. Tappa ur vattnet ur kompressorns tank. 2. Olja in produkten och kör den tills det inte kommer ut något vatten ur luftutloppet. 3. Olja in produkten igen och använd den i 1–2 sekunder.

11 Kassering

- Se till att du följer lokala bestämmelser när du kasserar produkten. Bränn inte produkten.

12 Tekniska data

Specifikation	Värde
Luftinlopp	1/4”
Maximalt lufttryck	6,3 bar
Maximal hastighet, utan belastning	10 000 rpm
Rondelltallrik	Ø150 mm
Luftslang, innerdiameter	3/8”
Luftförbrukning	127 l/min
Mått (L x Ø)	22 x 10 cm
Vikt	1,1 kg
Bullernivåer	
Ljudtrycksnivå, LpA	87 dB(A), K=3 dB
Uppmätt ljudeffektnivå, LwA	98 dB(A), K=3 dB
Maximal vibrationsnivå[1]	8,5 m/s2, K= 1,5 m/s2

Varning! Använd alltid hörselskydd!

Varning! Den faktiska vibrations- och bullernivån kan skilja sig från det angivna maxvärdet beroende på hur produkten används. Därför måste du avgöra vilka säkerhetsåtgärder som krävs för att skydda användaren, baserat på en beräkning av exponering under faktiska driftsförhållanden (med hänsyn till alla faser i arbetscykeln, t.ex. tiden när verktyget är avstängt och när det går på tomgång, utöver uppstartstiden).

1 De angivna värdena för vibrationer och buller, som har uppmätts enligt en standardiserad testmetod, kan användas för att jämföra olika verktyg med varandra och för att få en preliminär bedömning av ljudexponeringen. Mätvärdena har fastställts i enlighet med EN ISO 11148-8:2011.

Innholdsfortegnelse

1 Introduksjon 22
1.1 Produktet 22
1.2 Tiltenkt bruk 22
1.3 Symboler 22
1.4 Produktoversikt 22
1.5 Luftsystemoppsett 22

2 Sikkerhet 23
2.1 Sikkerhetsdefinisjoner 23
2.2 Sikkerhetsinstruksjoner 23

3 Montering 25
3.1 Montere produktet 25

4 Installering 25
4.1 For å montere produktet til en luftkompressor 25

5 Drift 25
5.1 Følgende gjøres før hver bruk 25

6 Drift av produktet 25
6.1 Koble en støvpose til produktet 26
6.2 Kontrollere mengden in-line smøring 26

7 Transport 26

8 Oppbevaring 26
8.1 Klargjøring av produktet for oppbevaring 26

9 Vedlikehold 26

10 Feilsøking 27

11 Avhending 27

12 Tekniske data 28

1 Introduksjon

1.1 Produktet

Produktet er en 6" pneumatisk eksentersliper.

1.2 Tiltenkt bruk

Produktet kan brukes til fjærkanting (karosserisliping), metallbearbeiding, materialfjerning og andre slipeoppgaver.

1.3 Symboler

	Les bruksanvisningen nøye og forsikre deg om at du har forstått den før du tar produktet i bruk. Ta vare på bruksanvisningen til senere bruk.
	Dette produktet er i samsvar med gjeldende EU-direktiver og -forskrifter.
	Gjenvinnes som elektrisk avfall.

1.4 Produktoversikt

Figur 1

1. Avtrekker
2. Adapter til avtrekk
3. Roterende slangefeste
4. Luftinntak
5. Luftregulator
6. Veivaksel
7. Slipepute
8. Skiftenøkkel

1.5 Luftsystemoppsett

Figur 2

1. Luftverktøy
2. Whip hose
3. Koblingskropp og kobling
4. Luftslange 3/8" (ID)
5. Smøreapparat
6. Trykkregulator
7. Filter
8. Drenering
9. Stengeventil
10. 1/2" eller større slange og slangekobling
11. Automatisk drenering
12. Lufttørker

13. 1" eller større slange og slangekobling
14. Luftkompressor
15 Dreneringskran

2 Sikkerhet

2.1 Sikkerhetsdefinisjoner

Advarsel! Hvis du ikke følger disse instruksjonene, er det fare for død eller personskade.

Forsiktig! Hvis du ikke følger disse instruksjonene, er det fare for skade på produktet, annet materiell eller på omgivelsene.

Merk! Informasjon som er nødvendig i en gitt situasjon.

2.2 Sikkerhetsinstruksjoner

Advarsel! Les alle sikkerhetsadvarsler, instruksjoner, illustrasjoner og spesifikasjoner som følger med dette elektroverktøyet. Unnlatelse av å følge alle instruksjonene nedenfor kan resultere i alvorlig skade.

- Ta vare på sikkerhetsinstruksjonene og sørg for at brukeren har tilgang til dem.
- Kun godkjente personer må installere, justere og bruke produktet.
- Bruk ikke produktet hvis du er trøtt, syk eller påvirket av alkohol, narkotika eller medisiner. Dette har en negativ effekt på synet, årvåkenheten, koordinasjonen og dømmekraften.
- Ikke la barn eller personer som ikke er kjent med produktet, bruke det.
- Produktet må undersøkes regelmessig for å sikre at etiketter og merker er lesbare. Henvend deg til forhandleren for å få erstatningsetiketter om nødvendig.
- Ikke bruk produktet hvis det er skadet.
- Ikke utfør endringer på produktet. Endringer kan ha negativ effekt på sikkerheten og øke risikoen for brukeren.
- Produktet må kun brukes til det som det er beregnet for.

2.2.1 Personlig sikkerhet

- Slagfast øyevern må brukes under produktets drift. Gjeldende beskyttelsestype for brukeren og andre personer må estimeres før hver bruk.
- For arbeid over hodet, bruk vernehjelm.
- Sikre arbeidsstykket før du starter produktet.
- For å forhindre kvelningsulykker, hodeskader og kutt, bruk ikke løse klær, hansker eller smykker. Hold håret og klærne unna bevegelige deler.
- Sørg for å ha en balansert kroppsstilling og sikkert fotfeste under drift.

2.2.2 Sikkerhet ved gjentatte bevegelser

Under drift kan brukeren oppleve ubehag i hender, armer, skuldre, nakke eller andre deler av kroppen.

- Sørg for å ha en komfortabel og balansert holdning mens du opprettholder trygt fotfeste. Endre holdning under lengre oppgaver for å forhindre ubehag og tretthet.
- Stopp operasjonen og oppsøk lege dersom du får symptomer under drift av produktet. Symptomer er for eksempel: ubehag, smerte, banking, verking, prikking, nummenhet, brennende følelse eller stivhet.

2.2.3 Sikkerhet for tilbehør

- Koble produktet fra strømkilden før du foretar justeringer, bytter tilbehør eller oppbevarer det.
- Ikke berør det vedlagte tilbehøret under og etter bruk. Tilbehøret blir varmt under bruk.
- Bruk kun tilbehør og forbruksvarer med riktig størrelse og riktig type for produktet.
- Ikke bruk produktet med slipeskiver eller skjæreverktøy.
- Sørg for at den maksimale driftshastigheten til det vedlagte tilbehøret er høyere enn den nominelle hastigheten til produktet.
- Sliperondellen skal festes konsentrisk på slipeputen.

2.2.4 Sikkerhet i arbeidsområdet

- Pass på at det ikke er elektriske kabler, gassrør eller luftslanger som kan forårsake ulykker. Vær oppmerksom på glatte overflater forårsaket av bruk av produktet. Skliing, snubling og fall er typiske årsaker til arbeidsskader.
- Ikke bruk produktet i eksplosjonsfarlige områder, for eksempel i nærvær av brennbare væsker, gasser eller støv.
- Produktet er ikke isolert mot kontakt med elektrisk kraft.
- Hold arbeidsområdet rent for gjenstander som kan utgjøre en fare hvis produktet skader dem, for eksempel elektriske kabler og gassrør.

2.2.5 Støv- og røyksikkerhet

- Luftbårent støv og røyk forårsaket av produktets drift kan forårsake sykdom, for eksempel kreft, fødselsskader, astma eller dermatitt.

- Risikovurdering må inkludere støv som oppstår ved bruk av produktet og risiko for eksisterende støv som kan virvle opp.
- Følg bruks- og vedlikeholdsinstruksjonene for å minimere volumet av luftbårent støv eller røyk.
- Rett eksosen slik at støvet i det tilstøtende området flyttes minst mulig.
- Følg bruks- og vedlikeholdsinstruksjonene for funksjonene, og bruk tilbehøret for oppsamling, fjerning eller forebygging av luftbåret støv eller røyk.
- For å redusere mengden av luftbårent støv eller røyk må du følge instruksjonene for valg, vedlikehold og utskifting av forbruksmateriell og innsatt verktøy.
- Følg instruksjonene fra arbeidsgiver og helse- og sikkerhetsforskriftene om åndedrettsvern.
- Kontroller støv- og røykutslippene ved luftutløpet, og bruk ansiktsmaske under bruk av produktet for å hindre innånding av luftbårne partikler.

2.2.6 Støysikkerhet

- Eksponering for høye støynivåer kan forårsake permanent hørselstap og andre problemer, for eksempel tinnitus. Det er nødvendig å ta disse risikoene i betraktning og iverksette tiltak for å forhindre støyfare.
- Gjeldende prosedyrer for å redusere støyfare kan inkludere bruk av lyd- og vibrasjonsdempende materialer.
- Følg instruksjonene fra arbeidsgiveren og arbeidsmiljøforskriftene om hørselsvern.
- Følg instruksjonene for bruk og vedlikehold av produktet for å redusere støy.
- For å redusere støyen må du følge instruksjonene for valg, vedlikehold og utskifting av forbruksmateriell og innsatt verktøy.

2.2.7 Vibrasjonssikkerhet

Eksponering for vibrasjoner kan forårsake skade på nerver og blodtilførsel til hender og armer.

- Stopp operasjonen og søk lege hvis du får symptomer på vibrasjonsskade under drift av produktet. Symptomer er for eksempel: ubehag, smerte, banking, verking, prikking, nummenhet, brennende følelse eller stivhet.
- Hold produktet med et lett, men stabilt grep. Risikoen for vibrasjonsskader øker med høyere gripekraft.
- Bruk varme klær under arbeid under kalde forhold og hold hendene varme og tørre.

2.2.8 Sikkerhetsinstruksjoner for pneumatisk verktøy

- Luft under trykk kan forårsake alvorlige skader.
- Ikke rett luftstrømmen mot deg selv, mot andre mennesker eller dyr.
- Stopp lufttilførselen, tøm lufttrykket i slangen og koble produktet fra lufttilførselen når det ikke er i bruk, før du bytter tilbehør, og når du utfører vedlikehold.
- Sjekk produktet for skader og løse slanger og koblinger før bruk. Under trykk kan en skadet eller løs luftslange bevege seg rundt og forårsake personskade eller skade på arbeidsområdet.
- Ved bruk av universalkoblinger med vri-/klo-koblinger, må det monteres låsepinner. Det må brukes sikkerhetskabler med whip-check for å forhindre funksjonsfeil på tilkoblinger mellom slange og verktøy eller slange og slange.
- Ikke overskrid det maksimale lufttrykket for produktet. Se "12 Tekniske data" på side 28.
- Ikke løft eller transporter produktet etter luftslangen.

2.2.9 Sikkerhetsinstruksjoner for bruk

- Svikt i arbeidsstykket, tilbehøret eller selve produktet kan bli høyhastighetsprosjektiler.
- Bruk beskyttelseshansker. Produktet kan forårsake kutt, skrubbsår og brannskader på hendene.
- Hold produktet riktig og ha begge hendene tilgjengelig for å være klar til å motvirke uvanlige eller plutselige bevegelser.
- Slipp avtrekkeren i tilfelle avbrudd i energitilførselen.
- Bruk luftverktøysolje eller annen høyverdig turbinolje som inneholder fuktighetsabsorberende midler, rusthemmere, metallfuktingsmidler og et EP-tilsetningsstoff (Extreme pressure).
- Undersøk slipeputen for slitasje og skade før hver bruk. Ikke bruk slipeputen hvis den er skadet.
- Ikke berør den bevegelige slipeputen. Bruk egnede hansker for å beskytte hendene.
- Det er fare for elektrostatisk utladning dersom produktet brukes på plast og andre ikke-ledende materialer.
- Hvis mulig, bruk et støvavsugssystem som er egnet for det behandlede materialet. Støv og røyk fra sliping kan forårsake eksplosive atmosfærer.
- Ikke legg press på produktet. Ekstra trykk vil redusere hastigheten på slipeputen, redusere arbeidseffektiviteten og belaste motoren til produktet.

- Ikke bruk produktet på arbeidsstykket uten en sliperondell festet til slipeputen.
- For å forhindre utilsiktet start, koble produktet fra lufttilførselen når det ikke er i bruk.
- Koble produktet fra lufttilførselen før du bytter ut sliperondell.
- Sørg for at produktet har stoppet helt før du legger det fra deg etter bruk.

3 Montering

3.1 Montere produktet

1. Fjern beskyttelseshetten fra luftinntaket.
2. Stram til inntaksnippelen for luftinntaket. For lufttett tilkobling, bruk gjengetetningstape på anslutningen til luftinntaket. Ikke stram luftkoblingen for mye. (Figur 3)
3. Hold veivakselen med skiftenøkkelen og stram den aktuelle slipeputen helt inn i veivakselen, med klokken. (Figur 4)
4. Fest en sliperondell konsentrisk på slipeputen.

4 Installering

Advarsel! Trykkluft kan være farlig. Sørg for at du kjenner til alle forholdsregler for bruk av kompressorer og trykklufttilførsel.

4.1 For å montere produktet til en luftkompressor

Forsiktig! Se den vanlige utformingen av luftsystemet. (Figur 2)

- Luftkompressorer som brukes sammen med verktøyet, må være i samsvar med gjeldende sikkerhetsdirektiver i EU.
- Sørg for at luftkompressoren har riktig effekt (CFM).
- For best ytelse av produktet anbefales det å bruke en luftslange med en indre diameter på 3/8".
- Hvis det brukes en lang (mer enn 8 meter) luftslange, må luftkompressorens utgangstrykk settes høyere for å opprettholde det nødvendige arbeidstrykket. Lange luftslanger kan gi et trykkfall på opptil 1 bar.
- Sørg for å bruke riktige slanger og koblinger.
- Monter en luftslange og en kobling mellom lufttilførselen til produktet og slangepisk. Vibrasjonen fra produktet under drift kan forårsake feil på hurtigkoblinger som er installert direkte på produktet.

4.1.1 Luftkompressorer med innebygd smøreapparat

Forsiktig! Produktet må smøres før hver bruk også hvis det brukes en luftkompressor med innebygd smøreapparat.

- Et innebygd smøreapparat montert på lufttilførselsslangen vil holde produktet i god stand og øke produktets levetid.

5 Drift

Advarsel! Bare ren, tørr og regulert trykkluft må brukes som kilde til pneumatisk energi.

Advarsel! For høyt trykk og skitten luft kan forårsake skade og vil forkorte produktets levetid.

5.1 Følgende gjøres før hver bruk

- Undersøk slangene for slitasje og skader før hver bruk.
- Kontroller at alle tilkoblinger er strammet til.
- Snu produktet opp-ned og ha 2–3 dråper luftverktøyolje i inntaksnippelen som er koblet til luftinntaket før hver bruk. (Figur 5)

Merk! Produktet må smøres også hvis det brukes en kompressor med innebygd smøreapparat.

6 Drift av produktet

Advarsel! Kun slipeputer med en RPM-klassifisering lik eller større enn selve produktet må brukes.

Advarsel! Bruk alltid personlig verneutstyr som er egnet for jobben for å forhindre personskade. For eksempel øyevern, støvmaske, sklisikre vernesko, hjelm eller hørselsvern.

OBS! Ikke bruk produktet uten sliperondell på arbeidsstykket.

Forsiktig! Hvis luftkompressoren ikke har innebygd smøreapparat, må produktet smøres hver 2.–3. time med konstant bruk.

1. Forsikre deg om at produktet står i "AV"-posisjon. Ikke trykk på avtrekkeren.
2. Koble lufttilførselsslangen til luftinntaksnippelen. (Figur 6)
3. Still inn arbeidstrykket til 6,3 bar.
4. Vri luftregulatoren helt mot klokken (A). (Figur 7)
5. Trykk sakte på avtrekkeren (B) for å starte drift av produktet.
6. Drei luftregulatoren for å justere hastigheten (C).

6.1 Koble en støvpose til produktet

Det roterende slangefestet roterer for å forhindre at en påmontert støvpose eller slange blir vridd.

1. Fjern beskyttelseshetten fra vakuumadapteren.
2. Fest det roterende slangefestet på vakuumadapteren. (Figur 8)
3. Fest en støvslange eller en støvpose til det roterende slangefestet.

6.2 Kontrollere mengden in-line smøring

Unngå for store mengder olje.

- Legg et papirark ved siden av eksosåpningene på produktet og hold gassen åpen i ca. 30 sekunder. Hvis det innebygde smøreapparatet er riktig innstilt, samles det en lett oljeflekk på papiret.

7 Transport

- Ikke løft eller transporter produktet etter luftslangen.

8 Oppbevaring

- Dersom produktet ikke skal brukes over en lengre periode, oppbevar produktet på et rent og tørt sted utilgjengelig for barn og kjæledyr.
- Oppbevar produktet på et tørt sted, beskyttet mot direkte sollys og våte forhold.

8.1 Klargjøring av produktet for oppbevaring

1. Ha en stor mengde luftverktøyolje i luftinntaksnippelen.
2. Start produktet og la det virke i ca. 30 sekunder for å sikre at oljen er jevnt fordelt i produktet.

9 Vedlikehold

- Tøm vann fra luftkompressortanken og kondens fra luftslangene etter hver bruk. Vann i luftslangen kan forårsake skade på mekanismen til produktet.
- Rengjør verktøyet over det hele med en klut etter hver bruk.
- Undersøk luftinntaksfilteret for blokkering ukentlig. Rengjør filteret for luftinntak om nødvendig.
- Skyll produktet med løsemiddel for å rense det for skitt og rusk om nødvendig.

10 Feilsøking

Problem	Mulig årsak	Oppgave
Produktet fungerer ikke eller går sakte.	Det er rusk i produktet.	Skyll produktet med luftverktøyolje eller gummiløsningsmiddel.
	Produktet er ikke tilstrekkelig smurt.	Fyll luftverktøyolje i luftinntaket, og la oljen trekke inn i de bevegelige delene før du bruker produktet.
	Lufttrykket er for lavt.	● Juster luftregulatoren til produktet til maksimalt trykk. ● Juster kompressorens regulator til 6,3 bar.
	Det er lekkasje i luftslangen.	Bruk tetningstape til å tette slangekoblingene.
	Lufttrykket synker.	Pass på at slangen har riktig størrelse. Hvis slangen er lang, er en større indre diameter nødvendig. Ikke bruk flere slanger koblet sammen med hurtigkoblinger. Bytt til direkte tilkoblinger.
	Rotorbladet er slitt.	Skift ut rotorbladet.
	Fukt blåser ut fra luftutløpet på produktet.	1. Tøm ut vannet fra kompressorens tank. 2. Smør produktet og kjør det til det ikke kommer vann ut av luftuttaket. 3. Smør produktet på nytt og kjør det i 1–2 sekunder.

11 Avhending

- Følg lokale forskrifter når du avhender produktet.
  Produktet må ikke brennes.

12 Tekniske data

Spesifikasjoner	Verdi
Luftinntak	1/4”
Maksimalt lufttrykk	6,3 bar
Maksimal hastighet, ingen belastning	10000 o/min
Slipepute	Ø150 mm
Luftslange, innvendig diameter	3/8”
Luftforbruk	127 l/min
Dimensjoner (L x Ø)	22 x 10 cm
Vekt	1,1 kg
Støynivåer	
Lydtrykksnivå, LpA	87 dB(A), K=3 dB
Målt lydeffektnivå, LwA	98 dB(A), K=3 dB
Maksimalt vibrasjonsnivå[1]	8,5 m/s2, K = 1,5 m/s2

Advarsel! Bruk alltid hørselvern!

Advarsel! Det faktiske vibrasjons- og støynivået ved bruk av verktøy kan avvike fra den angitte maksimalverdien, avhengig av hvordan verktøyet brukes og materialet. Det er derfor nødvendig å bestemme hvilke sikkerhetstiltak som kreves for å beskytte brukeren, basert på et estimat av eksponering under faktiske driftsforhold (som tar i betraktning alle stadier av arbeidssyklusen, for eksempel når verktøyet er slått av og når det er tomgang, i tillegg til oppstartstiden).

1 De deklarerte verdiene for vibrasjon og støy, som er målt i henhold til en standardisert testmetode, kan brukes til å sammenligne forskjellige verktøy med hverandre og for en foreløpig vurdering av eksponering. Måleverdiene er fastsatt i henhold til EN ISO 11148-8:2011.

Indholdsfortegnelse

1 Indledning 29

1.1 Produktet 29

1.2 Anvendelse 29

1.3 Symboler 29

1.4 Produktoversigt 29

1.5 Luftsystemets layout 29

2 Sikkerhed 30

2.1 Sikkerhedsdefinitioner 30

2.2 Sikkerhedsanvisninger 30

3 Samlevejledning 32

3.1 Sådan samles produktet 32

4 Montering 32

4.1 Sådan installeres produktet på en luftkompressor 32

5 Brug 32

5.1 Skal udføres før hver brug 32

6 Sådan betjenes produktet 32

6.1 Sådan tilslutter du en støvpose til produktet 33

6.2 Sådan tjekker du mængden af in-line smøring 33

7 Transport 33

8 Opbevaring 33

8.1 Forberedelse af produktet forud for opbevaring 33

9 Vedligeholdelse 33

10 Fejlfinding 34

11 Bortskaffelse 35

12 Tekniske data 35

1 Indledning

1.1 Produktet

Produktet er en 6" pneumatisk excentersliber.

1.2 Anvendelse

Produktet kan bruges til fjerkanter, metalforberedelse, materialefjernelse og andre slibeopgaver.

1.3 Symboler

	Læs betjeningsvejledningen omhyggeligt, og vær sikker på, du forstår den, før du tager produktet i brug. Gem betjeningsvejledningen til senere brug.
	Produktet overholder gældende EU-direktiver og -forordninger.
	Skal bortskaffes som elektronikaffald.

1.4 Produktoversigt

Figur 1

1. Udløserhåndtag
2. Vakuum-adapter
3. Tilbehør til roterende rør
4. Luftindtag
5. Luftregulator
6. Krumtapaksel
7. Slibesål
8. Skruenøgle

1.5 Luftsystemets layout

Figur 2

1. Luftværktøj
2. Piskeslange
3. Koblingshus og stik
4. Luftslange 3/8" (ID)
5. Smøreapparat
6. Trykregulator
7. Filter
8. Afløb
9. Afspærringsventil
10. 1/2" eller større rør og beslag
11. Automatisk afløb
12. Lufttørrer
13. 1" eller større rør og beslag

14. Luftkompressor
15. Afløbshane

2 Sikkerhed

2.1 Sikkerhedsdefinitioner

Advarsel! Manglende overholdelse af disse anvisninger kan medføre død eller personskade.

Forsigtig! Manglende overholdelse af disse anvisninger kan medføre skader på produktet, andre materialer eller det omgivende område.

Bemærk! Information der er nødvendig i bestemte situationer.

2.2 Sikkerhedsanvisninger

Advarsel! Læs og overhold alle sikkerhedsadvarsler, brugervejledninger, illustrationer og specifikationer, der følger med dette elværktøj. Hvis du ikke følger alle nedenstående instruktioner, kan det resultere i alvorlige skader.

- Opbevar sikkerhedsanvisningerne, og sørg for, at brugeren har adgang til dem.
- Kun godkendte personer må installere, justere og bruge produktet.
- Brug ikke produktet, hvis du er træt, syg eller påvirket af alkohol, stoffer eller medicin. Dette har en negativ effekt på dit syn og din opmærksomhed, koordination og dømmekraft.
- Lad ikke børn eller personer, som ikke er fortrolige med produktet, benytte det.
- Produktet skal undersøges regelmæssigt for at sikre, at etiketter og mærkninger er læsbare. Henvend dig til forhandleren for at få nye etiketter, hvis det er nødvendigt.
- Brug ikke produktet, hvis det er beskadiget.
- Undlad at foretage ændringer på produktet. Ændringer kan have en negativ effekt på sikkerheden og øge risikoen for brugeren.
- Produktet må kun bruges til dets anvendelse.

2.2.1 Personlig sikkerhed

- Der skal bruges slagfast øjenbeskyttelse under brug af produktet. Den relevante beskyttelsestype for brugeren og andre personer skal vurderes før hver brug.
- Brug en sikkerhedshjelm ved arbejde over hovedhøjde.
- Sikkerhed for arbejdsemnet, før du begynder at bruge produktet.
- Brug ikke løstsiddende tøj, handsker eller smykker for at undgå kvælningsulykker, hovedbundsskader og snitsår. Hold hår og tøj væk fra bevægelige dele.
- Sørg for at have en balanceret kropsposition og et sikkert fodfæste under brug.

2.2.2 Sikkerhed ved gentagne bevægelser

Under brug kan brugeren opleve ubehag i hænder, arme, skuldre, nakke eller andre dele af kroppen.

- Sørg for at have en behagelig og balanceret kropsholdning, mens du holder et sikkert fodfæste. Skift arbejdsstilling under længerevarende opgaver for at forebygge ubehag og træthed.
- Stop brugen og søg læge, hvis du får symptomer under brug. Symptomerne er f.eks. ubehag, smerter, dunkende, ømme, prikkende, følelsesløse, brændende fornemmelser eller stivhed.

2.2.3 Sikkerhed for tilbehør

- Afbryd produktet fra strømkilden, før du foretager justeringer, skifter tilbehør eller opbevarer det.
- Rør ikke ved det påsatte tilbehør under og efter brug. Tilbehøret bliver varmt under brug.
- Brug kun tilbehør og forbrugsvarer i den rigtige størrelse og af den rigtige type til produktet.
- Brug ikke produktet sammen med slibeskiver eller skæreværktøjer.
- Sørg for, at den maksimale brugshastighed for det tilsluttede tilbehør er højere end produktets nominelle hastighed.
- Slibeskiven skal monteres koncentrisk på slibepuden.

2.2.4 Sikkerhed i arbejdsområdet

- Sørg for, at der ikke er elektriske kabler, gasrør eller luftslanger, som kan forårsage ulykker. Vær opmærksom på glatte overflader forårsaget af brugen af produktet. At glide, snuble og falde er typiske årsager til skader på arbejdspladsen.
- Brug ikke produktet i eksplosionsfarlige områder, f.eks. i nærheden af brændbare væsker, gasser eller støv.
- Produktet er ikke isoleret mod kontakt med elektrisk strøm.
- Hold arbejdsområdet rent for genstande, der kan udgøre en fare, hvis produktet beskadiger dem, f.eks. elektriske kabler og gasrør.

2.2.5 Sikkerhed mod støv og røg

- Luftbåren støv og dampe forårsaget af produktets brug kan forårsage sygdom, f.eks. kræft, fosterskader, astma eller dermatitis.
- Risikovurdering skal omfatte det støv, der forårsages af brugen af produktet, og risikoen for eksisterende støv, der kan hvirvles op.
- For at minimere mængden af luftbåren støv eller røg skal du følge instruktionerne for brug og vedligeholdelse.
- Ret udstødningen, så støvet i det tilstødende område bevæges så lidt som muligt.
- Overhold instruktionerne for brug og vedligeholdelse af funktioner og tilbehør til opsamling, fjernelse eller forebyggelse af luftbårent støv eller dampe.
- For at mindske mængden af luftbårent støv eller dampe skal du følge instruktionerne om, hvordan du vælger, vedligeholder og udskifter forbrugsstoffer og indsat værktøj.
- Overhold arbejdsgiverens anvisninger og arbejdsmiljøreglerne om åndedrætsværn.
- Kontrollér støv og dampe, der udsendes ved luftudtaget, og bær ansigtsmaske under brug af produktet for at forhindre indånding af luftbårne partikler.

2.2.6 Sikkerhed mod støj

- Udsættelse for høje støjniveauer kan forårsage permanent høretab og andre problemer, f.eks. tinnitus. Det er nødvendigt at vurdere disse risici og forebygge støjfare.
- Relevante procedurer til at reducere støjrisici kan omfatte brug af lyd- og vibrationsdæmpende materialer.
- Overhold arbejdsgiverens anvisninger og arbejdsmiljøreglerne om høreværn.
- For at mindske støjen skal du følge instruktionerne for brug og vedligeholdelse af produktet.
- For at mindske støjen skal du følge instruktionerne om, hvordan du vælger, vedligeholder og udskifter forbrugsstoffer og indsat værktøj.

2.2.7 Sikkerhed mod vibrationer

Udsættelse for vibrationer kan forårsage skader på nerver og blodforsyning i hænder og arme.

- Stop brugen, og søg lægehjælp, hvis du får symptomer på vibrationsskader under brugen af produktet. Symptomerne er f.eks. ubehag, smerter, dunkende, ømme, prikkende, følelsesløse, brændende fornemmelser eller stivhed.
- Hold produktet med et let, men stabilt greb. Risikoen for vibrationsskader stiger med højere gribekraft.
- Brug varmt tøj, når du arbejder under kolde forhold, og hold dine hænder varme og tørre.

2.2.8 Sikkerhed for pneumatisk elværktøj

- Luft under tryk kan forårsage alvorlige skader.
- Ret ikke luftstrømmen mod dig selv, andre mennesker eller dyr.
- Stop lufttilførslen, tøm slangen for lufttryk, og kobl produktet fra lufttilførslen, når det ikke er i brug, før du skifter tilbehør eller foretager vedligeholdelse.
- Kontrollér for skader og løse slanger og beslag før brug. Under tryk kan en beskadiget eller løs luftslange bevæge sig rundt og forårsage personskade eller skade på arbejdsområdet.
- Når der bruges universelle drejekoblinger (klo-koblinger), skal der monteres låsestifter. Der skal sikkerhedskabler for at forhindre funktionsfejl i forbindelserne mellem slange og værktøj eller slange og slange.
- Overskrid ikke det maksimale lufttryk for produktet. Se "12 Tekniske data" på side 35.
- Produktet må ikke løftes eller transporteres i luftslangen.

2.2.9 Sikkerhed for slibemaskiner

- Fejl i arbejdsemnet, tilbehør eller selve produktet kan blive til projektiler med høj hastighed.
- Brug beskyttelseshandsker. Produktet kan forårsage snitsår, hudafskrabninger og forbrændinger på hænderne.
- Hold produktet korrekt, og hav begge hænder til rådighed, så du er klar til at modvirke usædvanlige eller pludselige bevægelser.
- Slip udløserhåndtaget i tilfælde af en afbrydelse af energiforsyningen.
- Brug luftværktøjsolie eller anden turbineolie af høj kvalitet, der indeholder fugtabsorberende midler, rusthæmmere, metalbefugtningsmidler og et additiv til ekstremt tryk (EP).
- Undersøg slibepuden for slid og skader før hver brug. Brug ikke slibepuden, hvis den er beskadiget.
- Rør ikke ved den bevægelige slibepude. Brug passende handsker for at beskytte dine hænder.
- Der er risiko for elektrostatisk afladning, hvis produktet bruges på plastik og andre ikke-ledende materialer.

- Brug om muligt et støvudsugningssystem, der passer til det behandlede materiale. Støv og dampe fra slibning kan forårsage eksplosive atmosfærer.
- Læg ikke pres på produktet. Ekstra tryk sænker slibepaddens hastighed, reducerer arbejdseffektiviteten og belaster produktets motor.
- Brug ikke produktet på arbejdsemnet uden en slibeskive monteret på slibepuden.
- For at forhindre utilsigtet start skal produktet kobles fra lufttilførslen, når det ikke er i brug.
- Afbryd produktet fra lufttilførslen, før du udskifter slibeskiven.
- Sørg for, at produktet står helt stille, før du stiller det fra dig efter brug.

3 Samlevejledning

3.1 Sådan samles produktet

1. Fjern beskyttelseshætten fra luftindtaget.
2. Spænd en prop i luftindtaget. Brug gevindtætningstape på stikket for at få en lufttæt forbindelse. Spænd ikke stikket for meget. (Figur 3)
3. Hold krumtapakslen med skruenøglen, og spænd den relevante slibepude helt fast i krumtapakslen med uret. (Figur 4)
4. Sæt en slibeskive koncentrisk på slibepuden.

4 Montering

Advarsel! Trykluft kan være farlig. Sørg for, at du kender alle forholdsregler for brug af kompressorer og tryklufttforsyning.

4.1 Sådan installeres produktet på en luftkompressor

Forsigtig! Se det typiske layout for luftsystemet. (Figur 2)

- Luftkompressorer, der bruges sammen med værktøjet, skal overholde de relevante EU-direktiver om sikkerhed.
- Sørg for, at luftkompressoren har den korrekte ydelse (CFM).
- For at opnå den bedste ydelse af produktet anbefales det at bruge en luftslange med en indvendig diameter på 3/8".
- Hvis der bruges en lang (mere end 8 meter) luftslange, skal luftkompressorens udgangstryk indstilles højere for at opretholde det nødvendige arbejdstryk. Lange luftslanger kan forårsage et trykfald på op til 1 bar.
- Sørg for at bruge de rigtige slanger og beslag.
- Installer en ledningsslange og en kobling mellem produktets lufttilførsel og piskeslangen. Vibrationerne fra produktet ved brug kan forårsage fejl på lynkoblinger, der er installeret direkte på produktet.

4.1.1 Luftkompressorer med in-line smøreapparat

Forsigtig! Produktet skal smøres før hver brug, også hvis der anvendes en luftkompressor med in-line-smøreapparat.

- Et in-line smøreapparat installeret på lufttilførselsledningen vil holde produktet i god stand og øge produktets levetid.

5 Brug

Advarsel! Kun ren, tør og reguleret trykluft må bruges som strømkilde.

Advarsel! For højt tryk og beskidt luft kan forårsage skader og forkorte produktets levetid.

5.1 Skal udføres før hver brug

- Undersøg slangerne for slitage og skader før hver brug.
- Sørg for, at alle tilslutninger er spændt.
- Vend produktet på hovedet, og kom 2-3 dråber luftværktøjsolie i stikket, der er forbundet med luftindtaget, før hver brug. (Figur 5)

Bemærk! Produktet skal også smøres, hvis der anvendes en kompressor med in-line smøreapparat.

6 Sådan betjenes produktet

Advarsel! Der må kun anvendes slibepuder med et omdrejningstal, der svarer til eller er højere end selve produktet.

Advarsel! Brug altid personlige værnemidler, der passer til opgaven, for at undgå personskader. For eksempel øjenbeskyttelse, støvmaske, skridsikre sikkerhedssko, hjelm eller høreværn.

Forsigtig! Brug ikke produktet uden slibemiddel på arbejdsemnet.

Forsigtig! Hvis luftkompressoren ikke har et in-line smøreapparat, skal produktet smøres hver 2-3 time ved konstant brug.

1. Sørg for, at produktet står i positionen "OFF". Tryk ikke på udløserhåndtaget.
2. Slut lufttilførselsslangen til stikket på luftindtaget. (Figur 6)
3. Indstil arbejdstrykket til 6,3 bar.
4. Drej luftregulatoren helt mod uret (A). (Figur 7)
5. Tryk langsomt på udløserhåndtaget (B) for at starte brugen af produktet.
6. Drej på luftregulatoren for at justere hastigheden (C).

6.1 Sådan tilslutter du en støvpose til produktet

Den drejelige slangetilslutning roterer for at forhindre, at en påsat støvpose eller slange bliver snoet.

1. Fjern beskyttelseshætten fra vakuumadapteren.
2. Sæt det roterende rør på vakuumadapteren. (Figur 8)
3. Sæt en støvslange eller støvpose på det roterende rør.

6.2 Sådan tjekker du mængden af in-line smøring

Undgå for store mængder olie.

- Læg et stykke papir ved siden af produktets udstødningsporte, og hold gashåndtaget åbent i ca. 30 sekunder. Hvis in-line smøreapparatet er korrekt indstillet, samles der en let olieplet på papiret.

7 Transport

- Produktet må ikke løftes eller transporteres i luftslangen.

8 Opbevaring

- Hvis produktet ikke skal bruges i længere tid, skal det opbevares på et rent og tørt sted, hvor det er utilgængeligt for børn og kæledyr.
- Når produktet ikke er i brug, skal det opbevares et tørt sted, beskyttet mod direkte sollys og fugt.

8.1 Forberedelse af produktet forud for opbevaring

1. Fyld en stor mængde olie på luftværktøjet i stikket, der er forbundet med luftindtaget.
2. Start produktet, og lad det arbejde i ca. 30 sekunder for at sikre, at olien er ligeligt fordelt i produktet.

9 Vedligeholdelse

- Dræn vand fra kompressortanken og kondensvand i luftledningerne efter hver brug. Vand i luftledningen kan beskadige produktets mekanisme.
- Rengør hele værktøjet med en klud efter hver brug.
- Undersøg luftindtagets filter for blokering en gang om ugen. Rengør luftindtagets filter, hvis det er nødvendigt.
- Skyl produktet med gummiopløsningsmiddel for at rense det for skidt og snavs, hvis det er nødvendigt.

10 Fejlfinding

Problem	Mulig årsag	Opgave
Produktet virker ikke eller virker langsomt.	Det er snavs i produktet.	Skyl produktet med luftværktøjsolie eller tyggegummiopløsningsmiddel.
	Produktet er ikke tilstrækkeligt smurt.	Kom luftværktøjsolie i luftindtaget, og lad olien gennemtrænge de bevægelige dele, før du bruger produktet.
	Lufttrykket er for lavt.	● Juster produktets luftregulator til maksimalt tryk. ● Juster kompressorens regulator til 6,3 bar.
	Der er en lækage i luftslangen.	Brug forseglingstape til at forsegle slangebeslag.
	Lufttrykket falder.	Sørg for, at slangen har den rigtige størrelse. Hvis slangen er lang, er det nødvendigt med en større indvendig diameter. Brug ikke flere slanger, der er koblet sammen med lynkoblinger. Skift til direkte forbindelser.
	Rotorbladet er slidt.	Udskift rotorbladet.
	Fugt blæser ud af produktets luftudgang.	1. Tøm vandet ud af kompressorens tank. 2. Giv produktet olie, og brug det, indtil der ikke kommer vand ud af luftudtaget. 3. Smør produktet igen, og brug det i 1-2 sekunder.

11 Bortskaffelse

- Følg de lokale regler ved bortskaffelse af produktet. Brænd ikke produktet.

12 Tekniske data

Specifikation	Værdi
Luftindtag	1/4"
Maksimalt lufttryk	6,3 bar
Maksimal hastighed, uden belastning	10000 rpm
Slibesål	Ø150 mm
Luftslange, indvendig diameter	3/8"
Luftforbrug	127 l/min.
Dimensioner (L x Ø)	22 x 10 cm
Vægt	1,1 kg
Støjniveau	
Lydtryksniveau, LpA	87 dB(A), K=3 dB
Målt lydeffektniveau, LwA	98 dB(A), K=3 dB
Maksimalt vibrationsniveau[1]	8,5 m/s2, K=1,5 m/s2

Advarsel! Brug altid høreværn!

Advarsel! Det faktiske vibrations- og støjniveau ved brug af værktøj kan afvige fra den angivne maksimale værdi, afhængigt af hvordan værktøjet bruges og af materialet. Det er derfor nødvendigt at bestemme, hvilke sikkerhedsforanstaltninger der er nødvendige for at beskytte brugeren, baseret på et skøn over eksponering under faktiske arbejdsforhold (under hensyntagen til alle faser af arbejdscyklussen, f.eks. den tid, hvor værktøjet er slukket, og hvor det kører i tomgang, ud over opstartstiden).

1 De deklarerede værdier for vibrationer og støj, som er målt i henhold til en standardiseret testmetode, kan bruges til at sammenligne forskellige værktøjer med hinanden og til en foreløbig vurdering af eksponeringen. Måleværdierne er blevet fastsat i overensstemmelse med EN 11148-8:2011.

Spis treści

1 Wprowadzenie 36
1.1 Produkt....36
1.2 Przeznaczenie....36
1.3 Symbole....36
1.4 Przegląd produktu....36
1.5 Schemat układu pneumatycznego....36

2 Bezpieczeństwo 37
2.1 Definicje rodzaju ostrzeżeń....37
2.2 Zasady bezpieczeństwa....37

3 Montaż 39
3.1 Sposób montażu....39

4 Montaż 39
4.1 Montaż produktu do kompresora....39

5 Obsługa 40
5.1 Przed każdym użyciem wykonaj następujące czynności....40

6 Obsługa produktu 40
6.1 Podłączanie worka na pył do produktu....40
6.2 Kontrola ilości smarowania liniowego....40

7 Transport 40

8 Przechowywanie 40
8.1 Przygotowanie produktu do przechowywania....40

9 Konserwacja 41

10 Usuwanie usterek 41

11 Utylizacja 41

12 Dane techniczne 42

1 Wprowadzenie

1.1 Produkt

Produkt to 6″ pneumatyczna szlifierka mimośrodowa.

1.2 Przeznaczenie

Produkt może być stosowany do wygładzania krawędzi, przygotowywania powierzchni metalowych, usuwania materiału i innych zadań związanych ze szlifowaniem.

1.3 Symbole

	Przed użyciem produktu należy dokładnie i ze zrozumieniem przeczytać tę instrukcję obsługi. Zachowaj instrukcję na przyszłość.
	Niniejszy produkt spełnia wymagania stosownych dyrektyw i rozporządzeń unijnych.
	Utylizuj jak odpady elektryczne.

1.4 Przegląd produktu

Rysunek 1

1. Dźwignia spustu
2. Złącze odciągu pyłu
3. Obrotowa nasadka rury
4. Wlot powietrza
5. Regulator dopływu powietrza
6. Wał korbowy
7. Tarcza szlifierska
8. Klucz do nakrętek

1.5 Schemat układu pneumatycznego

Rysunek 2

1. Narzędzie pneumatyczne
2. Wąż biczowy
3. Korpus złączki i łącznik
4. Wąż powietrza 3/8" (średnica wewnętrzna)
5. Smarownica
6. Regulator ciśnienia
7. Filtr
8. Odpływ
9. Zawór odcinający
10. Rura i złączka o średnicy 1/2" lub większej
11. Automatyczny spust
12. Osuszacz

13. Rura i złączka o średnicy 1" lub większej
14. Kompresor
15. Kran spustowy

2 Bezpieczeństwo

2.1 Definicje rodzaju ostrzeżeń

Ostrzeżenie! W razie niestosowania się do niniejszej instrukcji zachodzi ryzyko śmierci lub obrażeń ciała.

Przestroga! W razie niestosowania się do niniejszej instrukcji zachodzi ryzyko uszkodzenia produktu lub innych materiałów w pobliżu.

Uwaga! Informacje istotne w konkretnej sytuacji.

2.2 Zasady bezpieczeństwa

Ostrzeżenie! Zapoznaj się ze wszystkimi ostrzeżeniami dotyczącymi bezpieczeństwa, instrukcjami, ilustracjami i specyfikacjami dołączonymi do tego elektronarzędzia i przestrzegaj ich. Nieprzestrzeganie wszystkich instrukcji zamieszczonych poniżej może spowodować ciężkie obrażenia ciała.

- Zachowaj instrukcję bezpieczeństwa i upewnij się, że użytkownik ma do niej dostęp.
- Produkt mogą instalować, regulować i użytkować wyłącznie osoby wykwalifikowane.
- Nie używaj produktu w stanie zmęczenia, choroby, pod wpływem alkoholu, narkotyków lub leków. Powyższe zdarzenia mają negatywny wpływ na zdolność widzenia, czujność, koordynację oraz ocenę sytuacji.
- Produktu nie mogą obsługiwać osoby niepełnoletnie ani nieobeznane z nim.
- Należy regularnie sprawdzać produkt, aby mieć pewność, że etykiety i oznaczenia są czytelne. W razie potrzeby zwróć się do sprzedawcy o wymianę etykiet.
- Nie używaj produktu, jeśli jest uszkodzony.
- Nie modyfikuj produktu. Modyfikacje mogą mieć negatywny wpływ na bezpieczeństwo i zwiększać ryzyko dla użytkownika.
- Produktu wolno używać wyłącznie zgodnie z przeznaczeniem.

2.2.1 Bezpieczeństwo osobiste

- Podczas obsługi produktu należy stosować okulary ochronne odporne na uderzenia. Przed każdym użyciem należy ocenić, jaki rodzaj ochrony powinien stosować operator, jak i inne osoby.
- Do prac wykonywanych nad głową należy używać kasku ochronnego.
- Przed rozpoczęciem użytkowania produktu należy umocować obrabiany przedmiot.
- Aby zapobiec uduszeniu, urazom skóry głowy i skaleczeniom, podczas pracy nie noś luźnej odzieży, rękawic ani biżuterii. Nie zbliżaj włosów ani odzieży do ruchomych części urządzenia.
- Podczas pracy zachowaj wyważoną pozycję ciała i stabilne podparcie dla stóp.

2.2.2 Bezpieczne wielokrotne wykonywanie tych samych ruchów

Podczas pracy użytkownik może odczuwać dyskomfort w rękach, ramionach, barkach, szyi i innych częściach ciała.

- Zadbaj o wygodną i wyważoną postawę ciała, pamiętając o bezpiecznym podparciu dla stóp. Aby zapobiec dyskomfortowi i zmęczeniu, zmieniaj pozycję ciała podczas długotrwałej pracy.
- Przerwij pracę i zasięgnij porady lekarza, jeśli podczas obsługi produktu wystąpią objawy problemów ze zdrowiem wynikających z używania produktu. Objawami są na przykład: dyskomfort, ból, pulsowanie, mrowienie, drętwienie, pieczenie lub sztywność.

2.2.3 Bezpieczeństwo używania akcesoriów

- Odłącz produkt od źródła zasilania przed dokonaniem regulacji, wymianą akcesoriów lub odłożeniem do przechowywania.
- Nie dotykaj dołączonego akcesorium podczas pracy i zaraz po jego użyciu. Akcesoria nagrzewają się podczas użytkowania.
- Używaj wyłącznie akcesoriów i materiałów eksploatacyjnych o właściwym rozmiarze i rodzaju dla danego produktu.
- Nie używaj produktu ze ściernicami ani narzędziami tnącymi.
- Upewnij się, że maksymalna prędkość robocza podłączonego akcesorium jest wyższa od znamionowej prędkości produktu.
- Krążek szlifierski musi być zamocowany koncentrycznie na tarczy szlifierskiej.

2.2.4 Bezpieczeństwo w miejscu pracy

- Upewnij się, że nie ma przewodów elektrycznych, rur gazowych ani węży pneumatycznych, które mogą spowodować wypadek. Pamiętaj o śliskich powierzchniach, które mogą być spowodowane

stosowaniem produktu. Poślizgnięcia, potknięcia i upadki to typowe przyczyny urazów w miejscu pracy.

- Nie używaj produktu w atmosferze wybuchowej, np. w pobliżu łatwopalnych płynów, gazów lub pyłów.
- Produkt nie jest zaizolowany i nie chroni przed porażeniem prądem.
- Utrzymuj miejsce pracy w czystości, usuń przedmioty, które mogą stanowić zagrożenie w razie uszkodzenia przez produkt, np. przewody elektryczne i rury gazowe.

2.2.5 Bezpieczeństwo pracy wśród pyłów i oparów

- Unoszące się w powietrzu pył i opary powstające w trakcie użytkowania produktu mogą powodować choroby, np. nowotwór, wady wrodzone, astmę lub zapalenie skóry.
- Ocena ryzyka musi uwzględniać obecność pyłu powstającego na skutek stosowania produktu i ryzyko wzbijania się pyłu już istniejącego.
- Aby zminimalizować ilość pyłu i oparów unoszących się w powietrzu, należy przestrzegać instrukcji użytkowania i konserwacji.
- Ustaw wylot powietrza w taki sposób, aby w jak najmniejszym stopniu wzbijać kurz w pomieszczeniu.
- Przestrzegaj instrukcji użytkowania i konserwacji funkcji i akcesoriów służących do zbierania, usuwania lub zapobiegania powstawaniu unoszącego się w powietrzu pyłu lub oparów.
- Aby zmniejszyć obecność unoszącego się w powietrzu pyłu lub oparów, postępuj zgodnie z instrukcjami dotyczącymi wyboru, konserwacji i wymiany materiałów eksploatacyjnych i narzędzi.
- Stosuj się do poleceń pracodawcy oraz przepisów bezpieczeństwa i higieny pracy w zakresie ochrony układu oddechowego.
- Kontroluj ilość pyłu i oparów wydostających się z wylotu powietrza i noś maskę ochronną podczas obsługi produktu, aby zapobiec wdychaniu cząstek unoszących się w powietrzu.

2.2.6 Bezpieczeństwo pracy przy dużym natężeniu hałasu

- Narażenie na wysoki poziom hałasu może spowodować trwałą utratę słuchu i inne problemy, na przykład szumy uszne. Konieczne jest oszacowanie tych zagrożeń i zapobieganie zagrożeniom związanym z hałasem.
- Obowiązujące procedury mające na celu zmniejszenie zagrożenia hałasem mogą uwzględniać stosowanie materiałów pochłaniających dźwięki i drgania.
- Stosuj się do poleceń pracodawcy oraz przepisów bezpieczeństwa i higieny pracy w zakresie ochrony słuchu.
- Aby zmniejszyć hałas, postępuj zgodnie z instrukcją użytkowania i konserwacji produktu.
- Aby zmniejszyć hałas, postępuj zgodnie z instrukcjami dotyczącymi wyboru, konserwacji i wymiany materiałów eksploatacyjnych i narzędzi.

2.2.7 Bezpieczeństwo pracy przy narażeniu na drgania

Narażenie na drgania może spowodować uszkodzenie nerwów i zaburzenie dopływu krwi do rąk i ramion.

- Przerwij pracę i zasięgnij porady lekarza, jeśli podczas obsługi produktu wystąpią objawy obrażeń spowodowanych drganiami. Objawami są na przykład: dyskomfort, ból, pulsowanie, mrowienie, drętwienie, pieczenie lub sztywność.
- Trzymaj produkt lekko, ale stabilnie. Ryzyko obrażeń spowodowanych drganiami wzrasta wraz z siłą trzymania przedmiotu.
- Pracując w chłodzie, noś ciepłe ubrania i dbaj, aby mieć ciepłe i suche dłonie.

2.2.8 Bezpieczeństwo pracy przy użyciu elektronarzędzia pneumatycznego

- Powietrze pod ciśnieniem może spowodować ciężkie obrażenia.
- Nie kieruj strumienia powietrza na siebie, inne osoby ani zwierzęta.
- Jeśli nie używasz produktu, a także przed wymianą akcesoriów lub konserwacją, zatrzymaj dopływ powietrza, spuść ciśnienie powietrza z węża i odłącz produkt od dopływu powietrza.
- Przed użyciem sprawdź, czy węże i złączki nie są uszkodzone lub poluzowane. Pod wpływem ciśnienia uszkodzony lub poluzowany wąż pneumatyczny może się poruszać, powodując obrażenia ciała lub uszkodzenia w miejscu pracy.
- W przypadku stosowania uniwersalnych złączy kłowych konieczne jest zamontowanie sworzni blokujących. Na wypadek awarii złącza węża z narzędziem lub dwóch węży należy używać zabezpieczeń w postaci linek typu whip-check.
- Nie przekraczaj maksymalnego ciśnienia dla produktu. Patrz "12 Dane techniczne" na stronie 42.
- Nie podnoś ani nie transportuj produktu za wąż pneumatyczny.

2.2.9 Instrukcja bezpiecznego szlifowania

- Uszkodzenie obrabianego przedmiotu, akcesoriów lub samego produktu może spowodować wyrzucenie kawałka przedmiotu z dużą prędkością.
- Używaj rękawic ochronnych. Produkt może powodować skaleczenia, otarcia i oparzenia dłoni.
- Trzymaj produkt prawidłowo i miej obie ręce wolne, aby móc zareagować na nagłe lub nietypowe ruchy.
- W przypadku przerwania dopływu energii puść dźwignię spustu.
- Stosuj olej do narzędzi pneumatycznych lub inny wysokiej jakości olej turbinowy zawierający pochłaniacz wilgoci, inhibitory rdzy, środki zwilżające metale oraz dodatki EP (do ekstremalnych ciśnień).
- Przed każdym użyciem należy sprawdzić, czy tarcza szlifierska nie jest zużyta lub uszkodzona. Nie używaj produktu, jeśli tarcza szlifierska jest uszkodzona.
- Nie dotykaj poruszającej się tarczy szlifierskiej. Aby chronić dłonie, noś odpowiednie rękawice.
- Istnieje ryzyko wystąpienia wyładowania elektrostatycznego w przypadku stosowania produktu na plastiku i innych materiałach nieprzewodzących.
- W miarę możliwości należy stosować system odprowadzania pyłu odpowiedni do rodzaju przetwarzanego materiału. Pył i opary powstające podczas szlifowania mogą powodować powstawanie atmosfery wybuchowej.
- Nie należy wywierać nacisku na produkt. Zbyt duży nacisk spowalnia prędkość obrotową tarczy szlifierskiej, zmniejsza wydajność pracy i obciąża silnik urządzenia.
- Nie wolno używać produktu na obrabianym przedmiocie, jeśli na tarczy szlifierskiej nie ma krążka szlifierskiego.
- Aby zapobiec przypadkowemu uruchomieniu, należy odłączyć produkt od dopływu powietrza, gdy nie jest używany.
- Przed wymianą krążka szlifierskiego należy odłączyć produkt od dopływu powietrza.
- Przed odłożeniem produktu po użyciu upewnij się, że całkowicie się zatrzymał.

3 Montaż

3.1 Sposób montażu

1. Zdejmij zaślepkę ochronną z wlotu powietrza.
2. Wkręć korek wlotu powietrza. Aby zapewnić szczelne połączenie, należy użyć taśmy uszczelniającej gwint na korku. Nie dokręcaj korka zbyt mocno. (Rysunek 3)
3. Przytrzymaj wał korbowy kluczem i przykręć odpowiedni krążek szlifierski do wału korbowego w prawo. (Rysunek 4)
4. Zamocuj krążek szlifierski koncentrycznie na tarczy szlifierskiej.

4 Montaż

Ostrzeżenie! Sprężone powietrze może być niebezpieczne. Upewnij się, że znasz wszystkie środki ostrożności dotyczące korzystania z kompresora i sprężonego powietrza.

4.1 Montaż produktu do kompresora

Przestroga! Sprawdź typowy układ układu pneumatycznego. (Rysunek 2)

- Kompresory stosowane z tym narzędziem muszą być zgodne z odpowiednimi dyrektywami Wspólnoty Europejskiej dotyczącymi bezpieczeństwa.
- Upewnij się, że kompresor zapewnia odpowiedni przepływ powietrza (CFM).
- Aby uzyskać najlepszą wydajność produktu, zaleca się stosowanie węża pneumatycznego o średnicy wewnętrznej 3/8".
- Jeżeli używany jest długi wąż (ponad 8 metrów), należy ustawić wyższe ciśnienie wyjściowe kompresora, aby utrzymać wymagane ciśnienie robocze. Długie węże mogą powodować spadek ciśnienia nawet o 1 bar.
- Sprawdź, czy używasz prawidłowego węża i złączy.
- Zamontuj wąż ołowiany i złączkę pomiędzy dopływem powietrza do produktu a wężem biczowym. Drgania wytwarzane przez produkt w czasie pracy mogą spowodować uszkodzenie szybkozłączek zamontowanych bezpośrednio na produkcie.

4.1.1 Kompresory ze smarownicą liniową

Przestroga! Produkt należy nasmarować przed każdym użyciem, także wtedy, gdy używany jest kompresor ze smarownicą liniową.

- Smarownica liniowa zamontowana na linii doprowadzającej powietrze utrzyma produkt w dobrym stanie technicznym i wydłuży jego żywotność.

5 Obsługa

Ostrzeżenie! Jako źródło zasilania należy stosować wyłącznie czyste, suche i regulowane sprężone powietrze.

Ostrzeżenie! Zbyt wysokie ciśnienie i zanieczyszczone powietrze mogą spowodować obrażenia i skrócić żywotność produktu.

5.1 Przed każdym użyciem wykonaj następujące czynności

- Przed każdym użyciem należy sprawdzić, czy węże nie są zużyte lub uszkodzone.
- Upewnij się, że wszystkie połączenia są dokręcone.
- Przed każdym użyciem należy odwrócić produkt do góry nogami i wpuścić 2–3 krople oleju do narzędzi pneumatycznych do korka podłączonego do wlotu powietrza. (Rysunek 5)

Uwaga! Produkt należy smarować także wtedy, gdy używany jest kompresor ze smarownicą liniową.

6 Obsługa produktu

Ostrzeżenie! Można używać wyłącznie tarcz szlifierskich o liczbie obrotów na minutę równej lub większej niż wartość dla produktu.

Ostrzeżenie! Zawsze używaj środków ochrony indywidualnej odpowiednich do pracy, aby ograniczyć ewentualne obrażenia ciała, np. środków ochrony oczu, maski przeciwpyłowej, antypoślizgowego obuwia ochronnego, kasku lub środków ochrony słuchu.

Przestroga! Nie należy używać produktu bez nałożenia na obrabiany przedmiot środka ściernego.

Przestroga! Jeżeli kompresor nie jest wyposażony w smarownicę liniową, produkt należy smarować co 2–3 godziny ciągłej pracy.

1. Upewnij się, że produkt jest wyłączony (pozycja OFF). Nie naciskaj dźwigni spustu.
2. Podłącz wąż doprowadzający powietrze do wtyczki wlotu powietrza. (Rysunek 6)
3. Ustaw ciśnienie robocze na 6,3 bara.
4. Obróć regulator powietrza całkowicie w lewo (A). (Rysunek 7)
5. Aby rozpocząć pracę, powoli naciśnij dźwignię spustu (B).
6. Przekręć regulator powietrza, aby dostosować prędkość (C).

6.1 Podłączanie worka na pył do produktu

Obrotowa nasadka rury zapobiega przekręcaniu się podłączonego worka na pył lub rury odprowadzającej pył.

1. Zdejmij zaślepkę ochronną ze złącza odciągu pyłu.
2. Zamontuj obrotową nasadkę rury na złączu odciągu pyłu. (Rysunek 8)
3. Podłącz rurę odprowadzającą pył lub worek na pył do nasadki obrotowej.

6.2 Kontrola ilości smarowania liniowego

Unikaj nadmiernej ilości oleju.

- Połóż kartkę obok otworów wylotowych produktu i przytrzymaj przepustnicę otwartą przez około 30 sekund. Jeżeli smarownica liniowa jest ustawiona prawidłowo, na papierze zbierze się niewielka plama oleju.

7 Transport

- Nie podnoś ani nie transportuj produktu za wąż pneumatyczny.

8 Przechowywanie

- Produkt, który nie będzie używany przez długi czas, należy przechowywać w czystym i suchym miejscu niedostępnym dla dzieci i zwierząt.
- Przechowuj produkt w suchym miejscu zabezpieczonym przed bezpośrednim nasłonecznieniem i wilgocią.

8.1 Przygotowanie produktu do przechowywania

1. Wprowadź dużą ilość oleju do narzędzi pneumatycznych do korka podłączonego do wlotu powietrza.
2. Uruchom produkt i pozwól mu pracować przez około 30 sekund, aby upewnić się, że olej równomiernie rozprowadził się w produkcie.

9 Konserwacja

- Po każdym użyciu należy spuścić wodę ze zbiornika kompresora i skropliny z przewodów powietrza. Woda w przewodzie powietrza może spowodować uszkodzenie mechanizmu produktu.
- Po każdym użyciu dokładnie wyczyść narzędzie szmatką.
- Sprawdzaj co tydzień, czy filtr wlotu powietrza jest drożny. W razie konieczności wyczyść filtr wlotu powietrza.
- W razie konieczności przepłucz produkt rozpuszczalnikiem do gumy, aby oczyścić go z brudu i zanieczyszczeń.

10 Usuwanie usterek

Problem	Możliwa przyczyna	Działanie
Produkt nie działa lub działa powoli.	W produkcie są zanieczyszczenia.	Przepłucz produkt olejem do narzędzi pneumatycznych lub rozpuszczalnikiem do gumy.
	Produkt nie jest wystarczająco nasmarowany.	Przed użyciem produktu należy wlać olej do narzędzi pneumatycznych do wlotu powietrza i pozwolić, aby olej pokrył ruchome części.
	Ciśnienie powietrza jest za niskie.	● Ustaw regulator powietrza produktu na maksymalne ciśnienie. ● Ustaw regulator kompresora na 6,3 bara.
	Wąż pneumatyczny jest nieszczelny.	Do uszczelnienia przyłączy węży należy użyć taśmy uszczelniającej.
	Ciśnienie powietrza spada.	Sprawdź, czy wąż ma odpowiedni rozmiar. Jeśli wąż jest długi, konieczna jest większa średnica wewnętrzna. Nie stosuj wielu węży połączonych ze sobą za pomocą szybkozłączek. Łącz bezpośrednio.
	Łopatka wirnika jest zużyta.	Wymień łopatkę wirnika.
	Wilgoć wydostaje się z wylotu powietrza produktu.	1. Opróżnij zbiornik kompresora z wody. 2. Nasmaruj produkt i pozostaw włączony, aż z otworu wylotowego powietrza przestanie wydobywać się woda. 3. Ponownie nasmaruj produkt i uruchom go na 1–2 sekundy.

11 Utylizacja

- Pamiętaj, aby postępować zgodnie z lokalnymi przepisami dotyczącymi utylizacji. Nie spalaj produktu.

12 Dane techniczne

Specyfikacja	Wartość
Wlot powietrza	1/4”
Maksymalne ciśnienie powietrza	6,3 bar
Prędkość, brak obciążenia	10 000 obr./min
Tarcza szlifierska	Ø150 mm
Wąż pneumatyczny, średnica wewnętrzna	3/8”
Zużycie powietrza	127 l/min
Wymiary (dł. x Ø)	22 x 10 cm
Masa	1,1 kg
Poziom hałasu	
Poziom ciśnienia akustycznego, LpA	87 dB(A), K=3 dB
Zmierzony poziom mocy akustycznej, LwA	98 dB(A), K=3 dB
Maksymalny poziom drgań[1]	8,5 m/s2, K=1,5 m/s2

Ostrzeżenie! Zawsze stosuj środki ochrony słuchu!

Ostrzeżenie! W zależności od sposobu korzystania z narzędzi i stosowanego materiału rzeczywisty poziom drgań i hałasu podczas pracy może różnić się od podanej wartości maksymalnej. Dlatego należy określić, w oparciu o ocenę narażenia na oddziaływanie szkodliwych czynników w warunkach rzeczywistych (przy wzięciu pod uwagę wszystkich części cyklu roboczego, jak również czasu, w którym narzędzie jest wyłączone lub pracuje na biegu jałowym, poza czasem rozruchowym), które środki zabezpieczające są wymagane, aby chronić użytkownika.

1 Podana wartość emisji drgań została zmierzona znormalizowaną metodą badania i może zostać wykorzystana do porównywania elektronarzędzi oraz przygotowania wstępnej oceny narażenia. Zmierzone wartości zostały ocenione zgodnie z normą EN ISO 11148-8:2011.

Inhaltsverzeichnis

1 Einführung 43

1.1 Das Produkt ... 43

1.2 Zweckgebundene Nutzung ... 43

1.3 Symbole ... 43

1.4 Produktübersicht ... 43

1.5 Auslegung des Luftsystems ... 43

2 Sicherheit 44

2.1 Sicherheitshinweise ... 44

2.2 Sicherheitshinweise ... 44

3 Montage 46

3.1 So montieren Sie das Produkt ... 46

4 Installation 46

4.1 So installieren Sie das Produkt an einem Luftkompressor ... 46

5 Anwendung 47

5.1 Was Sie vor jeder Verwendung tun müssen ... 47

6 So verwenden Sie das Produkt 47

6.1 So schließen Sie einen Staubbeutel an das Gerät an ... 47

6.2 So überprüfen Sie die Menge der Inline-Schmierung ... 47

7 Transport 47

8 Lagerung 47

8.1 So bereiten Sie das Produkt für die Lagerung vor ... 48

9 Pflege 48

10 Fehlersuche 48

11 Entsorgung 49

12 Technische Daten 49

1 Einführung

1.1 Das Produkt

Bei dem Produkt handelt es sich um einen pneumatischen 6"-Exzenterschleifer.

1.2 Zweckgebundene Nutzung

Das Produkt kann zum Schleifen von Kanten, zur Metallbearbeitung, zum Abtragen von Material und für andere Schleifarbeiten verwendet werden.

1.3 Symbole

	Lesen Sie die Bedienungsanleitung sorgfältig durch und stellen Sie sicher, dass Sie die Anweisungen verstanden haben, bevor Sie das Produkt verwenden. Bewahren Sie die Anweisungen zum späteren Nachschlagen auf.
	Dieses Produkt entspricht den geltenden EU-Richtlinien und -Vorschriften.
	Als Elektroschrott entsorgen.

1.4 Produktübersicht

Abbildung 1

1. Auslösehebel
2. Vakuum-Adapter
3. Drehbare Rohrbefestigung
4. Lufteinlass
5. Luftregler
6. Kurbelwelle
7. Schleifkissen
8. Schraubenschlüssel

1.5 Auslegung des Luftsystems

Abbildung 2

1. Druckluftwerkzeug
2. Peitschenschlauch
3. Kupplungskörper und Stecker
4. Luftschlauch 3/8" (ID)
5. Schmierstoffgeber
6. Druckregler
7. Filter
8. Abfluss
9. Absperrventil
10. 1/2" oder größerer Schlauch und Anschluss

11. Automatischer Abfluss
12. Lufttrockner
13. 1" oder größerer Schlauch und Anschluss
14. Luftkompressor
15. Ablasshahn

2 Sicherheit

2.1 Sicherheitshinweise

Warnung! Wenn Sie diese Anweisungen nicht befolgen, besteht Lebens- und Verletzungsgefahr.

Vorsicht! Wenn Sie diese Anweisungen nicht befolgen, besteht die Gefahr, dass das Produkt, andere Materialien oder der angrenzende Bereich beschädigt werden.

Hinweis! Informationen, die in einer bestimmten Situation notwendig sind.

2.2 Sicherheitshinweise

Warnung! Lesen Sie alle Sicherheitshinweise, Anweisungen, Abbildungen und Spezifikationen, die diesem Elektrowerkzeug beiliegen. Die Nichtbeachtung aller unten aufgeführten Anweisungen kann zu schweren Verletzungen führen.

- Bewahren Sie die Sicherheitshinweise auf und sorgen Sie dafür, dass der Benutzer Zugang zu ihnen hat.
- Nur zugelassene Personen dürfen das Produkt installieren, einstellen und benutzen.
- Verwenden Sie das Produkt nicht, wenn Sie müde oder krank sind oder unter dem Einfluss von Alkohol, Drogen oder Medikamenten stehen. Dies wirkt sich negativ auf Ihr Sehvermögen, Ihre Aufmerksamkeit, Koordination und Ihr Urteilsvermögen aus.
- Erlauben Sie niemals Kindern oder Personen, die mit dem Produkt nicht vertraut sind, es zu benutzen.
- Das Produkt muss regelmäßig überprüft werden, um sicherzustellen, dass die Etiketten und Kennzeichnungen lesbar sind. Wenden Sie sich an den Händler, um bei Bedarf Ersatzetiketten zu erhalten.
- Verwenden Sie das Produkt niemals, wenn es defekt ist.
- Verändern Sie das Produkt nicht. Änderungen können sich negativ auf die Sicherheit auswirken und die Risiken für den Benutzer erhöhen.
- Das Produkt darf nur für den bestimmungsgemäßen Gebrauch verwendet werden.

2.2.1 Persönliche Sicherheit

- Während des Betriebs des Produkts muss ein stoßfester Augenschutz getragen werden. Die Schutzart für den Benutzer und andere Personen muss vor jeder Benutzung abgeschätzt werden.
- Bei Überkopfarbeiten ist ein Schutzhelm zu tragen.
- Sichern Sie das Werkstück, bevor Sie mit dem Produkt arbeiten.
- Um Erstickungsunfälle, Kopfhautverletzungen und Schnittwunden zu vermeiden, sollten Sie keine lose Kleidung, Handschuhe oder Schmuck tragen. Halten Sie Ihre Haare und Kleidung von beweglichen Teilen fern.
- Achten Sie während des Betriebs auf eine ausgeglichene Körperhaltung und einen sicheren Stand.

2.2.2 Sicherheit bei sich wiederholenden Bewegungen

Während des Betriebs kann der Benutzer Beschwerden in den Händen, Armen, Schultern, im Nacken oder in anderen Körperteilen verspüren.

- Achten Sie auf eine bequeme und ausgeglichene Körperhaltung und einen sicheren Stand. Ändern Sie Ihre Körperhaltung bei längeren Arbeiten, um Beschwerden und Ermüdung zu vermeiden.
- Brechen Sie die Bedienung ab und suchen Sie einen Arzt auf, wenn sich während der Bedienung Symptome zeigen. Symptome sind zum Beispiel: Unbehagen, Schmerzen, Pochen, Kribbeln, Taubheit, Brennen oder Steifheit.

2.2.3 Sicherheit des Zubehörs

- Trennen Sie das Gerät von der Stromquelle, bevor Sie Einstellungen vornehmen, Zubehörteile austauschen oder das Gerät aufbewahren.
- Berühren Sie das angebrachte Zubehör während und nach dem Gebrauch nicht. Das Zubehör wird während des Gebrauchs heiß.
- Verwenden Sie nur Zubehör und Verbrauchsmaterial in der richtigen Größe und mit dem richtigen Typ für das Produkt.
- Verwenden Sie das Produkt nicht mit Schleifscheiben oder Schneidwerkzeugen.
- Stellen Sie sicher, dass die maximale Betriebsgeschwindigkeit des angeschlossenen Zubehörs höher ist als die Nenngeschwindigkeit des Geräts.
- Der Schleifteller muss mittig auf dem Pad angebracht werden.

2.2.4 Sicherheit im Arbeitsbereich

- Vergewissern Sie sich, dass keine elektrischen Kabel, Gasleitungen oder Luftschläuche vorhanden sind, die Unfälle verursachen können. Achten Sie auf rutschige Oberflächen, die durch die Verwendung des Produkts verursacht werden. Ausrutschen, Stolpern und Stürze sind typische Ursachen für Verletzungen am Arbeitsplatz.
- Betreiben Sie das Produkt nicht in explosionsgefährdeten Bereichen, z. B. bei Vorhandensein von brennbaren Flüssigkeiten, Gasen oder Staub.
- Das Produkt ist nicht gegen den Kontakt mit elektrischem Strom isoliert.
- Halten Sie den Arbeitsbereich frei von Gegenständen, die eine Gefahr darstellen können, wenn das Produkt sie beschädigt, z. B. Elektrokabel und Gasleitungen.

2.2.5 Sicherheit vor Staub und Rauch

- Luftgetragener Staub und Dämpfe, die durch den Betrieb des Produkts entstehen, können Krankheiten wie Krebs, Geburtsfehler, Asthma oder Dermatitis verursachen.
- Die Gefährdungsbeurteilung muss den durch die Verwendung des Produkts verursachten Staub und das Risiko von vorhandenem Staub, der aufgewirbelt werden kann, berücksichtigen.
- Halten Sie sich an die Gebrauchs- und Wartungsanweisungen, um die Menge des in der Luft befindlichen Staubs oder Rauchs zu minimieren.
- Richten Sie die Absaugung so aus, dass der Staub im angrenzenden Bereich so wenig wie möglich bewegt wird.
- Halten Sie sich an die Gebrauchs- und Wartungsanweisungen für die Funktionen und das Zubehör zum Auffangen, Entfernen oder Vermeiden von Staub oder Rauch in der Luft.
- Um die Menge der in der Luft befindlichen Stäube oder Dämpfe zu verringern, halten Sie sich an die Anweisungen zur Auswahl, Wartung und zum Austausch von Verbrauchsmaterialien und eingesetzten Werkzeugen.
- Befolgen Sie die Anweisungen des Arbeitgebers und die Arbeitsschutzvorschriften zum Atemschutz.
- Kontrollieren Sie die Staub- und Rauchabsaugung am Luftauslass und tragen Sie während des Betriebs des Geräts eine Gesichtsmaske, um das Einatmen von Schwebeteilchen zu vermeiden.

2.2.6 Sicherheit vor Lärm

- Eine hohe Lärmbelastung kann zu dauerhaftem Gehörverlust und anderen Problemen, z. B. Tinnitus, führen. Es ist notwendig, diese Risiken abzuschätzen und Lärmgefahren zu vermeiden.
- Geeignete Verfahren zur Verringerung der Lärmbelastung können die Verwendung von schall- und vibrationsdämpfenden Materialienumfassen.
- Befolgen Sie die Anweisungen des Arbeitgebers und die Arbeitsschutzvorschriften zum Gehörschutz.
- Um den Lärm zu verringern, halten Sie sich an die Gebrauchs- und Wartungsanweisungen für das Produkt.
- Um die Lärmbelästigung zu verringern, beachten Sie die Hinweise zur Auswahl, Wartung und zum Austausch von Verschleißteilen und eingesetzten Werkzeugen.

2.2.7 Vibrationssicherheit

Die Einwirkung von Vibrationen kann die Nerven und die Blutversorgung der Hände und Arme schädigen.

- Brechen Sie den Betrieb ab und suchen Sie einen Arzt auf, wenn Sie während des Betriebs des Geräts Symptome einer Vibrationsverletzung feststellen. Symptome sind zum Beispiel: Unbehagen, Schmerzen, Pochen, Kribbeln, Taubheit, Brennen oder Steifheit.
- Halten Sie das Produkt mit einem leichten, aber stabilen Griff. Das Risiko von Vibrationsverletzungen steigt mit höherer Griffkraft.
- Tragen Sie bei Arbeiten in kalter Umgebung warme Kleidung und halten Sie Ihre Hände warm und trocken.

2.2.8 Sicherheitshinweise für pneumatisch betriebene Werkzeuge

- Unter Druck stehende Luft kann schwere Verletzungen verursachen.
- Richten Sie den Luftstrom nicht auf sich selbst, auf andere Personen oder Tiere.
- Unterbrechen Sie die Luftzufuhr, lassen Sie den Luftdruck aus dem Schlauch ab und trennen Sie das Gerät von der Luftzufuhr, wenn Sie es nicht benutzen, bevor Sie Zubehörteile wechseln oder Wartungsarbeiten durchführen.
- Überprüfen Sie die Schläuche und Armaturen vor dem Gebrauch auf Beschädigungen und lose Teile. Unter Druck kann sich ein beschädigter oder loser Luftschlauch bewegen und Verletzungen oder Schäden im Arbeitsbereich verursachen.
- Bei Verwendung von Universal-Drehkupplungen (Klauenkupplungen) müssen Sicherungsstifte eingesetzt werden. Um Fehlfunktionen von Schlauch-zu-Werkzeug- oder Schlauch-zu-Schlauch-Verbindungen zu verhindern, müssen Sicherheitskabel mit Peitschenschlag verwendet werden.

- Überschreiten Sie nicht den maximalen Luftdruck für das Produkt. Siehe „12 Technische Daten“ auf Seite 49.
- Heben oder transportieren Sie das Produkt nicht am Luftschlauch.

2.2.9 Sicherheitshinweise für Schleifmaschinen

- Defekte Werkstücke, Zubehörteile oder das Produkt selbst können zu Hochgeschwindigkeitsprojektilen werden.
- Tragen Sie Schutzhandschuhe. Das Produkt kann Schnitt- und Schürfwunden sowie Verbrennungen an den Händen verursachen.
- Halten Sie das Produkt richtig und halten Sie beide Hände bereit, um ungewöhnlichen oder plötzlichen Bewegungen entgegenwirken zu können.
- Lassen Sie den Auslösehebel los, wenn die Energiezufuhr unterbrochen wird.
- Verwenden Sie Werkzeugmaschinenöl oder ein anderes hochwertiges Turbinenöl, das Feuchtigkeit absorbiert, Rostschutzmittel, Metallbenetzungsmittel und einen Zusatz für extremen Druck (EP) enthält.
- Überprüfen Sie das Schleifkissen vor jedem Gebrauch auf Verschleiß und Beschädigung. Verwenden Sie den Schleifblock nicht, wenn er beschädigt ist.
- Berühren Sie nicht das sich bewegende Schleifkissen. Tragen Sie geeignete Handschuhe, um Ihre Hände zu schützen.
- Es besteht die Gefahr einer elektrostatischen Entladung, wenn das Produkt auf Kunststoff und anderen nicht leitenden Materialien verwendet wird.
- Verwenden Sie nach Möglichkeit ein für das verarbeitete Material geeignetes Staubabsaugsystem. Staub und Dämpfe vom Schleifen können explosive Atmosphären verursachen.
- Üben Sie keinen Druck auf das Produkt aus. Zusätzlicher Druck verlangsamt die Geschwindigkeit des Schleifschuhs, verringert die Arbeitseffizienz und belastet den Motor des Geräts.
- Setzen Sie das Gerät nicht auf dem Werkstück ein, ohne dass ein Schleifteller auf dem Schleifteller befestigt ist.
- Um einen versehentlichen Start zu vermeiden, trennen Sie das Gerät von der Luftzufuhr, wenn es nicht benutzt wird.
- Trennen Sie das Gerät von der Luftzufuhr, bevor Sie den Schleifteller austauschen.
- Vergewissern Sie sich, dass das Produkt vollständig zum Stillstand gekommen ist, bevor Sie es nach Gebrauch abstellen.

3 Montage

3.1 So montieren Sie das Produkt

1. Entfernen Sie die Schutzkappe vom Lufteinlass.
2. Ziehen Sie einen Stopfen in den Lufteinlass. Für eine luftdichte Verbindung verwenden Sie Gewindedichtband auf dem Stecker. Ziehen Sie den Stecker nicht zu fest an. (Abbildung 3)
3. Halten Sie die Kurbelwelle mit dem Schraubenschlüssel fest und ziehen Sie den entsprechenden Schleifblock im Uhrzeigersinn vollständig in die Kurbelwelle ein. (Abbildung 4)
4. Befestigen Sie einen Schleifteller mittig auf dem Schleifteller.

4 Installation

Warnung! Komprimierte Luft kann gefährlich sein. Vergewissern Sie sich, dass Sie alle Vorsichtsmaßnahmen für die Verwendung von Kompressoren und Druckluftversorgung kennen.

4.1 So installieren Sie das Produkt an einem Luftkompressor

Achtung! Siehe den typischen Aufbau des Luftsystems. (Abbildung 2)

- Luftkompressoren, die mit dem Werkzeug verwendet werden, müssen den entsprechenden Sicherheitsrichtlinien der Europäischen Gemeinschaft entsprechen.
- Vergewissern Sie sich, dass der Luftkompressor die richtige Leistung (CFM) hat.
- Um die beste Leistung des Produkts zu erzielen, wird empfohlen, einen Luftschlauch mit einem Innendurchmesser von 3/8" zu verwenden.
- Wenn ein langer (mehr als 8 Meter) Luftschlauch verwendet wird, stellen Sie den Ausgangsdruck des Luftkompressors höher ein, um den erforderlichen Arbeitsdruck zu halten. Lange Luftschläuche können einen Druckabfall von bis zu 1 bar verursachen.
- Achten Sie auf die Verwendung der richtigen Schläuche und Anschlüsse.
- Installieren Sie einen Leitungsschlauch und eine Kupplung zwischen der Luftzufuhr des Produkts und dem Peitschenschlauch. Die Vibrationen, die vom Produkt während des Betriebs ausgehen, können zu einem Ausfall der direkt am Produkt installierten Schnellkupplungen führen.

4.1.1 Luftkompressoren mit Inline-Schmiersystem

Achtung! Das Produkt muss vor jedem Gebrauch geschmiert werden, auch wenn ein Luftkompressor mit Inline-Schmiersystem verwendet wird.

- Ein in der Luftzufuhrleitung installierter Inline-Schmiersystem hält das Produkt in gutem Betriebszustand und erhöht die Lebensdauer des Produkts.

5 Anwendung

Warnung! Als Stromquelle darf nur saubere, trockene und geregelte Druckluft verwendet werden.

Warnung! Zu hoher Druck und verschmutzte Luft können Verletzungen verursachen und verkürzen die Lebensdauer des Produkts.

5.1 Was Sie vor jeder Verwendung tun müssen

- Prüfen Sie die Schläuche vor jedem Gebrauch auf Verschleiß und Beschädigung.
- Stellen Sie sicher, dass alle Verbindungen festgezogen sind.
- Drehen Sie das Gerät auf den Kopf und geben Sie vor jedem Gebrauch 2-3 Tropfen Druckluftwerkzeugöl in den mit dem Lufteinlass verbundenen Stopfen. (Abbildung 5)

Hinweis! Das Produkt muss auch dann geschmiert werden, wenn ein Kompressor mit Inline-Schmiersystem verwendet wird.

6 So verwenden Sie das Produkt

Warnung! Es dürfen nur Schleifpads mit einer Drehzahl verwendet werden, die mindestens so hoch ist wie die des Produkts selbst.

Warnung! Verwenden Sie stets die für die Arbeit geeignete persönliche Schutzausrüstung, um Verletzungen zu vermeiden. Zum Beispiel Augenschutz, Staubmaske, rutschfeste Sicherheitsschuhe, Schutzhelm oder Gehörschutz.

Achtung! Verwenden Sie das Produkt nicht ohne Schleifmittel auf dem Werkstück.

Achtung! Wenn der Kompressor nicht mit einem Inline-Schmiersystem ausgestattet ist, muss das Produkt bei ständigem Gebrauch alle 2-3 Stunden geschmiert werden.

1. Stellen Sie sicher, dass sich das Produkt in der Position „OFF“ befindet. Drücken Sie nicht auf den Auslösehebel.
2. Schließen Sie den Luftzufuhrschlauch an den Stecker des Lufteinlasses an. (Abbildung 6)
3. Stellen Sie den Arbeitsdruck auf 6,3 bar ein.
4. Drehen Sie den Luftregler vollständig gegen den Uhrzeigersinn (A). (Abbildung 7)
5. Drücken Sie langsam den Auslösehebel (B), um das Gerät in Betrieb zu nehmen.
6. Drehen Sie den Luftregler, um die Geschwindigkeit einzustellen (C).

6.1 So schließen Sie einen Staubbeutel an das Gerät an

Der drehbare Schlauchaufsatz dreht sich, um zu verhindern, dass sich ein angebrachter Staubbeutel oder Schlauch verdreht.

1. Entfernen Sie die Schutzkappe vom Vakuumadapter.
2. Bringen Sie den Drehrohraufsatz am Vakuumadapter an. (Abbildung 8)
3. Befestigen Sie ein Staubrohr oder einen Staubbeutel an der Drehrohrhalterung.

6.2 So überprüfen Sie die Menge der Inline-Schmierung

Vermeiden Sie übermäßige Ölmengen.

- Legen Sie ein Blatt Papier neben die Auslassöffnungen des Produkts und halten Sie die Drosselklappe etwa 30 Sekunden lang offen. Wenn der Inline-Schmierer richtig eingestellt ist, sammelt sich ein leichter Ölfleck auf dem Papier.

7 Transport

- Heben oder transportieren Sie das Produkt nicht am Luftschlauch.

8 Lagerung

- Wenn das Produkt längere Zeit nicht verwendet wird, lagern Sie es an einem sauberen und trockenen Ort, außerhalb der Reichweite von Kindern und Haustieren.
- Lagern Sie das Produkt an einem trockenen Ort, geschützt vor direkter Sonneneinstrahlung und Nässe.

8.1 So bereiten Sie das Produkt für die Lagerung vor

1. Geben Sie eine große Menge Druckluftwerkzeugöl in den an den Lufteinlass angeschlossenen Stopfen.
2. Starten Sie das Gerät und lassen Sie es etwa 30 Sekunden lang laufen, um sicherzustellen, dass das Öl gleichmäßig im Gerät verteilt ist.

9 Pflege

- Lassen Sie das Wasser aus dem Kompressortank und das Kondenswasser in den Luftleitungen nach jedem Gebrauch ab. Wasser in der Luftleitung kann den Mechanismus des Geräts beschädigen.
- Reinigen Sie das Gerät nach jedem Gebrauch mit einem Tuch.
- Prüfen Sie den Lufteinlassfilter wöchentlich auf Verstopfung. Reinigen Sie den Lufteinlassfilter, falls erforderlich.
- Spülen Sie das Produkt bei Bedarf mit einem Gummilösungsmittel, um es von Schmutz und Ablagerungen zu befreien.

10 Fehlersuche

Problem	Mögliche Ursache	Fehlerbehebung
Das Gerät funktioniert nicht oder nur langsam.	Es handelt sich um Verunreinigungen im Produkt.	Spülen Sie das Produkt mit Druckluftwerkzeugöl oder Gummilösungsmittel.
	Das Produkt ist nicht ausreichend geschmiert.	Füllen Sie Öl in den Lufteinlass und lassen Sie das Öl die beweglichen Teile tränken, bevor Sie das Produkt benutzen.
	Der Luftdruck ist zu niedrig.	• Stellen Sie den Luftregler des Geräts auf maximalen Druck ein. • Stellen Sie den Regler des Kompressors auf 6,3 bar ein.
	Der Luftschlauch ist undicht.	Verwenden Sie Dichtungsband zum Abdichten der Schlauchanschlüsse.
	Der Luftdruck sinkt.	Stellen Sie sicher, dass der Schlauch die richtige Größe hat. Ist der Schlauch lang, ist ein größerer Innendurchmesser erforderlich. Verwenden Sie nicht mehrere Schläuche, die mit Schnellkupplungen miteinander verbunden sind. Wechsel zu direkten Verbindungen.
	Das Rotorblatt ist verschlissen.	Tauschen Sie das Rotorblatt aus.
	Die Feuchtigkeit wird aus dem Luftauslass des Geräts ausgeblasen.	1. Lassen Sie das Wasser aus dem Behälter des Kompressors ab. 2. Ölen Sie das Produkt und betreiben Sie es, bis kein Wasser mehr aus dem Luftauslass austritt. 3. Ölen Sie das Produkt erneut und betätigen Sie es für 1-2 Sekunden.

11 Entsorgung

- Stellen Sie sicher, dass Sie die örtlichen Vorschriften befolgen, wenn Sie das Produkt entsorgen. Verbrennen Sie das Produkt nicht.

12 Technische Daten

Spezifikation	Wert
Lufteinlass	1/4"
Maximaler Luftdruck	6,3 bar
Höchstgeschwindigkeit, ohne Last	10000 U/min
Schleifkissen	Ø150 mm
Luftschlauch, Innendurchmesser	3/8"
Luftverbrauch	127 l/min
Abmessungen (L x Ø)	22 x 10 cm
Gewicht	1,1 kg
Geräuschpegel	
Schalldruckpegel, LpA	87 dB(A), K = 3 dB
Gemessener Schallleistungspegel, LwA	98 dB(A), K = 3 dB
Maximaler Vibrationspegel[1]	8,5 m/s2, K = 1,5 m/s2

Warnung! Stets Gehörschutz tragen!

Warnung! Der tatsächliche Vibrations- und Lärmpegel bei der Verwendung von Werkzeugen kann je nach Art der Verwendung des Werkzeugs und des Materials vom angegebenen Höchstwert abweichen. Daher muss ermittelt werden, welche Sicherheitsvorkehrungen zum Schutz des Anwenders erforderlich sind, und zwar auf der Grundlage einer Abschätzung der Exposition unter tatsächlichen Betriebsbedingungen (unter Berücksichtigung aller Phasen des Arbeitszyklus, z. B. der Zeit, in der das Werkzeug ausgeschaltet ist und sich im Leerlauf befindet, zusätzlich zur Anlaufzeit).

1 Die deklarierten Werte für Vibration und Lärm, die nach einem standardisierten Prüfverfahren gemessen wurden, können zum Vergleich verschiedener Werkzeuge miteinander und für eine vorläufige Bewertung der Exposition verwendet werden. Die Messwerte wurden ermittelt in Übereinstimmung mit EN ISO 11148-8:2011.

Sisällysluettelo

1 Johdanto 50
1.1 Tuote 50
1.2 Käyttötarkoitus 50
1.3 Symbolit 50
1.4 Laitteen yleiskuvaus 50
1.5 Ilmajärjestelmä 50

2 Turvallisuus 51
2.1 Turvallisuusmääräykset 51
2.2 Käyttämisen turvaohjeet 51

3 Kokoaminen 53
3.1 Tuotteen kokoaminen 53

4 Asennus 53
4.1 Tuotteen asentaminen ilmakompressoriin 53

5 Käyttö 53
5.1 Toimenpiteet ennen jokaista käyttökertaa 53

6 Tuotteen käyttäminen 53
6.1 Pölypussin liittäminen tuotteeseen 54
6.2 Linjavoitelun määrän tarkistaminen 54

7 Kuljettaminen 54

8 Säilyttäminen 54
8.1 Laitteen valmistelu säilytystä varten 54

9 Huolto 54

10 Vianetsintä 55

11 Hävittäminen 55

12 Tekninen data 56

1 Johdanto

1.1 Tuote

Tuote on 6 tuuman paineilmaepäkeskohiomakone.

1.2 Käyttötarkoitus

Tuotetta voidaan käyttää kulmahiontaan, metallin esikäsittelyyn, materiaalin pois hiomiseen ja muuhun hiontaan.

1.3 Symbolit

	Lue käyttöohjeet huolellisesti ja varmista ennen tuotteen käytön aloittamista, että olet ymmärtänyt ohjeet. Säilytä ohjeet myöhempää käyttöä varten.
	Tämä pumppu noudattaa soveltuvia EU:n direktiivejä ja säädöksiä.
	Kierrätetään sähkö- ja elektroniikkalaitejätteen mukana.

1.4 Laitteen yleiskuvaus

Kuva 1

1. Käynnistysvipu
2. Tyhjiöadapteri
3. Pyörivä putkiliitin
4. Ilmanottoaukko
5. Ilmansäädin
6. Kampiakseli
7. Hiomatyyny
8. Jakoavain

1.5 Ilmajärjestelmä

Kuva 2

1. Ilmatyökalu
2. Paineilmaletku
3. Liittimen runko ja kiinnike
4. Ilmaletku 3/8" (sisähalkaisija)
5. Voitelulaite
6. Paineensäädin
7. Suodatin
8. Kuivatusjohto
9. Sulkuventtiili
10. 1/2" tai suurempi putki ja putkiliitin
11. Automaattinen tyhjennys
12. Ilmankuivain

13. 1" tai suurempi putki ja putkiliitin
14. Ilmanpuristin
15. Tyhjennyshana

2 Turvallisuus

2.1 Turvallisuusmääräykset

Varoitus! Jos näitä ohjeita ei noudateta, seurauksena voi olla kuolema tai vammautuminen.

Huomio! Jos näitä ohjeita ei noudateta, laite, muut materiaalit tai ympäröivä alue voivat vahingoittua.

Huomaa! Välttämättömiä tietoja tiettyihin tilanteisiin.

2.2 Käyttämisen turvaohjeet

Varoitus! Perehdy kaikkiin turvallisuusvaroituksiin, ohjeisiin, kuviin ja teknisiin tietoihin, jotka tämän sähkötyökalun mukana on toimitettu. Alla lueteltujen ohjeiden noudattamatta jättäminen voi aiheuttaa vakavia vammoja.

- Säilytä turvallisuusohjeet ja varmista, että ne ovat käyttäjän saatavilla.
- Vain valtuutetut henkilöt saavat asentaa laitteen sekä säätää ja käyttää sitä.
- Älä käytä tuotetta, jos olet väsynyt, sairaana tai alkoholin, huumeiden tai lääkkeiden vaikutuksen alainen. Nämä seikat heikentävät näkökykyäsi, valppauttasi, koordinaatiokykyäsi ja harkintakykyäsi.
- Älä anna lasten tai tuotetta tuntemattomien henkilöiden käyttää tuotetta.
- Tuote on tarkistettava säännöllisesti sen varmistamiseksi, että etiketit ja merkinnät ovat luettavissa. Pyydä korvaavat tarrat tarvittaessa jälleenmyyjältä.
- Älä käytä tuotetta, jos se on vahingoittunut.
- Älä tee muutoksia tuotteeseen. Muutokset voivat heikentää turvallisuutta ja altistaa käyttäjän lisäriskeille.
- Tuotetta saa käyttää vain sille tarkoitettuun käyttötarkoitukseen.

2.2.1 Henkilökohtainen turvallisuus

- Laitetta käytettäessä tulee käyttää iskunkestäviä suojalaseja. Käyttäjälle ja muille henkilöille tarpeelliset suojavarusteet on määritettävä ennen jokaista käyttöä.
- Kun käytät laitetta pääsi yläpuolella, käytä suojakypärää.
- Suojaa työstettävä kappale ennen laitteen käytön aloittamista.
- Tukehtumisonnettomuuksien, päänahan vammojen ja haavojen välttämiseksi älä käytä löysiä vaatteita, käsineitä tai koruja. Pidä hiukset ja vaatteet loitolla liikkuvista osista.
- Varmista, että otat tasapainoisen asennon ja seisot vakaasti käytön aikana.

2.2.2 Turvallisuus toistuvien liikkeiden aikana

Käytön aikana käyttäjällä voi esiintyä epämukavia tuntemuksia käsissä, käsivarsissa, hartioissa, niskassa tai muissa kehon osissa.

- Varmista, että sinulla on mukava ja tasapainoinen asento ja että seisot vakaasti. Vaihda asentoa pitkien työstövaiheiden aikana ehkäistäksesi kipua ja väsymystä.
- Lopeta käyttö ja hakeudu lääkäriin, jos tuotteen käytön aikana ilmenee oireita. Oireisiin kuuluvat esimerkiksi tuskaisuus, kipu, jyskytys, särky, pistely, puutuminen, polttava tunne tai jäykkyys.

2.2.3 Lisävarusteiden turvallisuus

- Irrota tuote virtalähteestä, ennen kuin teet säätöjä, vaihdat lisävarusteita tai laitat tuotteen säilytykseen.
- Älä koske kiinnitettyyn lisävarusteeseen käytön aikana tai sen jälkeen. Lisävarusteet kuumenevat käytön aikana.
- Käytä tuotteessa vain oikean kokoisia ja tyyppisiä lisävarusteita ja tarvikkeita.
- Älä käytä tuotetta hiomalaikkojen tai leikkaustyökalujen kanssa.
- Varmista, että käyttämäsi lisävarusteen suurin toimintanopeus on suurempi kuin tuotteen nimellisnopeus.
- Hiomalaikka on kiinnitettävä keskitetysti hiomatyynyn kanssa.

2.2.4 Työalueen turvallisuus

- Varmista, ettei lähistöllä ole sähkökaapeleita, kaasuputkia tai ilmaletkuja, jotka voivat aiheuttaa onnettomuuksia. Huomioi tuotteen käytön aiheuttama pintojen liukkaus. Liukastuminen, kompastuminen ja kaatuminen ovat tyypillisiä työtapaturmien syitä.
- Älä käytä tuotetta räjähdysalttiissa olosuhteissa, kuten syttyvien nesteiden, kaasujen tai pölyn läheisyydessä.
- Tuotetta ei ole eristetty sähkövirran kosketukselta.
- Poista työalueelta esineet, jotka voivat olla vaarallisia, jos tuote vahingoittaa niitä. Näihin kuuluvat esimerkiksi sähkökaapelit ja kaasuputket.

2.2.5 Pöly- ja savuturvallisuus

- Tuotteen käytöstä aiheutuva ilmassa leviävä pöly tai höyry voi aiheuttaa sairauksia, kuten syöpää, synnynnäisiä epämuodostumia, astmaa tai ihotulehduksia.
- Riskiarvioinnin on otettava huomioon tuotteen käytöstä aiheutuva pöly ja tilassa ennestään olevan pölyn nouseminen huoneilmaan.
- Noudata käyttö- ja huolto-ohjeita minimoidaksesi ilmassa olevan pölyn ja savun määrän.
- Suuntaa poistoputki niin, että ympäröivillä alueilla oleva pöly liikkuu mahdollisimman vähän.
- Noudata tuotteen toimintojen ja lisävarusteiden käyttö- ja huolto-ohjeita kun kerät, poistat tai ehkäiset ilmassa leviävää pölyä tai höyryä.
- Vähennä ilmassa leviävän pölyn ja höyryn määrää huomioimalla ohjeet, jotka koskevat kulutusosien ja työkalujen valintaa, huoltoa ja vaihtoa.
- Noudata hengityssuojainten käytössä työnantajan ohjeita sekä työterveys- ja työturvallisuusmääräyksiä.
- Hillitse ilmanpoistoaukosta poistuvan pölyn ja höyryjen määrää ja käytä kasvosuojainta tuotteen käytön aikana, jottet hengitä ilmassa olevia hiukkasia.

2.2.6 Meluturvallisuus

- Korkealle melutasolle altistuminen voi aiheuttaa pysyvää kuulon heikkenemistä ja muita ongelmia, esimerkiksi tinnitusta. Nämä riskit on arvioitava ja meluhaittoja ehkäistävä.
- Meluhaittoja voidaan vähentää käyttämällä ääntä ja tärinää vaimentavia materiaaleja.
- Noudata kuulosuojainten käytössä työnantajan ohjeita sekä työterveys- ja työturvallisuusmääräyksiä.
- Noudata tuotteen käyttö- ja huolto-ohjeita melun vähentämiseksi.
- Vähennä melua noudattamalla ohjeita, jotka koskevat kulutustarvikkeiden ja koneeseen kiinnitettyjen työkalujen valintaa, huoltoa ja vaihtamista.

2.2.7 Tärinäturvallisuus

Tärinälle altistuminen voi vahingoittaa käsien ja käsivarsien hermoja ja verenkiertoa.

- Keskeytä käyttö ja hakeudu lääkäriin, jos saat tärinävamman oireita tuotteen käytön aikana. Oireisiin kuuluvat esimerkiksi tuskaisuus, kipu, jyskytys, särky, pistely, puutuminen, polttava tunne tai jäykkyys.
- Pidä tuotteesta kiinni kevyesti mutta vakaasti. Tärinävamman riski kasvaa voimakkaamman otteen myötä.
- Käytä kylmissä olosuhteissa työskennellessäsi lämpimiä vaatteita ja pidä kätesi lämpiminä ja kuivina.

2.2.8 Turvallisuusohjeet paineilmatyökaluille

- Paineilma voi aiheuttaa vakavia vammoja.
- Älä suuntaa ilmavirtaa itseesi, muihin ihmisiin tai eläimiin.
- Pysäytä ilmansyöttö, tyhjennä letkun ilmanpaine ja irrota tuote ilmansyötöstä, kun se ei ole käytössä, ennen kuin vaihdat lisävarusteita tai teet huoltotoimia.
- Tarkista tuote ennen käyttöä vaurioiden sekä löystyneiden letkujen ja liittimien varalta. Vaurioitunut tai löystynyt ilmaletku voi liikkua paineen alaisena ja aiheuttaa henkilövahinkoja tai vaurioita työalueella.
- Käytettäessä yleiskierreliittimiä lukitustapit on asennettava paikoilleen. Piiskatarkistuskaapeleita tulee käyttää estämään letkun ja työkalun väliset tai letkun ja letkuliitäntöjen väliset toimintahäiriöt.
- Älä ylitä tuotteen enimmäisilmanpainetta. Katso lisätietoja kohdasta "12 Tekninen data" sivulla 56.
- Älä nosta tai kuljeta tuotetta ilmaletkusta kiinni pitäen.

2.2.9 Hiomakoneen käytön turvaohjeet

- Työkappaleen, lisävarusteiden ja tuotteen vikaantuminen voi aiheuttaa kappaleiden kimpoamista.
- Käytä suojakäsineitä. Tuote voi aiheuttaa käsiin viiltoja, hankausvammoja ja palovammoja.
- Pidä tuotteesta oikein kiinni ja pidä molemmat kädet käytettävissä, jotta olet valmis reagoimaan epätavallisiin tai äkillisiin liikkeisiin.
- Vapauta käynnistysvipu, jos virransyöttö katkeaa.
- Käytä ilmatyökaluöljyä tai muuta korkealaatuista turbiiniöljyä, joka sisältää kosteutta imevää ainetta, ruosteenestoaineita, metallin kostutusaineita ja äärimmäisen paineen (EP) lisäainetta.
- Tarkista hiomatyyny aina ennen käyttöä kulumisen tai vaurioiden varalta. Älä käytä hiomatyynyä, jos se on vaurioitunut.
- Älä koske hiomatyynyyn sen liikkuessa. Suojaa kätesi käyttämällä sopivia käsineitä.
- Staattisen sähkön purkauksen vaara on olemassa, jos tuotteella työstetään muovia tai muita sähköä johtamattomia materiaaleja.

- Jos mahdollista, käytä työstettävälle materiaalille soveltuvaa pölynpoistojärjestelmää. Hiomisesta aiheutuvat höyryt ja pöly voivat muodostaa räjähdysherkkiä kaasukehiä.
- Älä altista tuotetta paineelle. Ylimääräinen paine hidastaa hiomatyynyn nopeutta ja työtä sekä rasittaa tuotteen moottoria.
- Älä käytä tuotetta työkappaleen käsittelyyn kiinnittämättä hiomalaikkaa hiomatyynyyn.
- Estä laitetta käynnistymästä vahingossa irrottamalla laite ilmansyötöstä, kun se ei ole käytössä.
- Irrota laite ilmansyötöstä ennen kuin vaihdat hiomalaikan.
- Varmista, että laite on pysähtynyt kokonaan, ennen kuin lasket sen alas käytön jälkeen.

3 Kokoaminen

3.1 Tuotteen kokoaminen

1. Irrota ilmanottoaukon suojakorkki.
2. Kiristä tulppa ilmanottoaukkoon. Luo ilmatiivis liitos laittamalla tulppaan kierteentiivistysteippiä. Älä kiristä tulppaa liikaa. (Kuva 3)
3. Pidä kampiakselista kiinni jakoavaimella ja kiristä sopiva hiomatyyny kampiakseliin kiertämällä myötäpäivään. (Kuva 4)
4. Kiinnitä hiomalaikka keskitetysti hiomatyynyn kanssa.

4 Asennus

Varoitus! Paineilma voi aiheuttaa vaaratilanteita. Varmista, että tiedät kaikki kompressorien ja paineilman käyttöä koskevat varotoimet.

4.1 Tuotteen asentaminen ilmakompressoriin

Huomio! Katso ilmajärjestelmän tyypillinen kokoonpano. (Kuva 2)

- Työkalun kanssa käytettävien ilmakompressorien on täytettävä asianmukaisten Euroopan yhteisön turvallisuusdirektiivien vaatimukset.
- Varmista, että ilmakompressorin syöttöteho on oikea (CFM).
- Tuotteen parhaan suorituskyvyn takaamiseksi on suositeltavaa käyttää ilmaletkua, jonka sisähalkaisija on 3/8".
- Jos käytetään pitkää (yli 8 metriä) ilmaletkua, säädä ilmakompressorin lähtöpaine korkeammaksi, jotta vaadittu työpaine säilyy. Pitkät ilmaletkut voivat aiheuttaa jopa 1 baarin painehäviön.
- Varmista, että käytät oikeita letkuja ja liittimiä.
- Asenna laitteen ilmansyötön ja paineilmaletkun väliin lyijyletku ja liitin. Tuotteen käytönaikainen tärinä voi aiheuttaa vikoja suoraan tuotteeseen asennettuihin pikaliittimiin.

4.1.1 Ilmakompressorit linjavoitelulaitteella

Huomio! Tuote on voideltava ennen jokaista käyttöä, myös linjavoitelulaitetta käyttävää ilmakompressoria käytettäessä.

- Ilmansyöttölinjaan asennettu linjavoitelulaite pitää tuotteen hyvässä toimintakunnossa ja pidentää tuotteen käyttöikää.

5 Käyttö

Varoitus! Käytä voimanlähteenä vain puhdasta, kuivaa ja säädeltyä paineilmaa.

Varoitus! Liian korkea paine ja epäpuhdas ilma voivat aiheuttaa vammoja ja lyhentää tuotteen käyttöikää.

5.1 Toimenpiteet ennen jokaista käyttökertaa

- Tarkista letkut aina ennen käyttöä kulumisen tai vaurioiden varalta.
- Varmista, että kaikki liitännät on kiristetty.
- Käännä laite ennen jokaista käyttöä ylösalaisin ja laita ilmanottoaukkoon liitettyyn tulppaan 2–3 tippaa ilmatyökaluöljyä. (Kuva 5)

Huom.! Laite on voideltava myös linjavoitelulaitetta käyttävää kompressoria käytettäessä.

6 Tuotteen käyttäminen

Varoitus! Käytä vain hiomatyynyjä, joiden kierrosluku minuutissa on sama tai korkeampi kuin itse laitteen.

Varoitus! Käytä aina työhön soveltuvia suojavarusteita henkilövahinkojen välttämiseksi. Näitä ovat esimerkiksi silmiensuojaimet, pölynaamari, liukumattomat turvajalkineet, suojakypärä ja kuulosuojaimet.

Huomio! Älä käytä laitetta levittämättä hiomaainetta työkappaleeseen.

Huomio! Jos ilmakompressorissa ei ole linjavoitelulaitetta, tuote on voideltava 2–3 tunnin välein jatkuvassa käytössä.

1. Varmista, että tuote on OFF-asennossa. Älä paina käynnistysvipua.
2. Liitä ilmansyöttöletku ilmanottoaukon tulppaan. (Kuva 6)
3. Aseta käyttöpaine 6,3 baariin.
4. Käännä ilmansäädin kokonaan vastapäivään (A). (Kuva 7)
5. Käynnistä tuote painamalla käynnistysvipua (B) hitaasti.
6. Käännä ilmansäädintä säätääksesi nopeutta (C).

6.1 Pölypussin liittäminen tuotteeseen

Pyörivä putkiliitin pyörii estääkseen kiinnitetyn pölypussin tai putken vääntymisen.

1. Irrota tyhjiöadapterin suojakorkki.
2. Kiinnitä pyörivä putkiliitin tyhjiöadapteriin. (Kuva 8)
3. Kiinnitä pölyputki tai -pussi pyörivään putkiliittimeen.

6.2 Linjavoitelun määrän tarkistaminen

Vältä liiallisia öljymääriä.

- Aseta paperiarkki tuotteen poistoputkien viereen ja pidä kaasua auki noin 30 sekuntia. Jos linjavoitelulaite on asennettu oikein, paperille kertyy kevyt öljytahra.

7 Kuljettaminen

- Älä nosta tai kuljeta tuotetta ilmaletkusta kiinni pitäen.

8 Säilyttäminen

- Jos tuotetta ei käytetä pitkään aikaan, säilytä sitä puhtaassa ja kuivassa paikassa, lasten ja lemmikkieläinten ulottumattomissa.
- Säilytä tuotetta kuivassa tilassa suojassa suoralta auringonvalolta ja kosteilta olosuhteilta.

8.1 Laitteen valmistelu säilytystä varten

1. Laita suuri määrä ilmatyökaluöljyä ilmanottoaukkoon liitettyyn tulppaan.
2. Käynnistä laite ja pidä se toiminnassa noin 30 sekuntia, jotta öljy leviää tasaisesti tuotteeseen.

9 Huolto

- Tyhjennä vesi ilmakompressorin säiliöstä ja kondensaatio ilmakanavasta jokaisen käytön jälkeen. Ilmakanavassa oleva vesi voi vahingoittaa tuotteen mekanismia.
- Puhdista työkalu kauttaaltaan liinalla jokaisen käyttökerran jälkeen.
- Tarkasta ilmanottoaukon suodatin viikoittain tukoksien varalta. Puhdista ilmanottoaukon suodatin tarvittaessa.
- Huuhtele tuote tarvittaessa kumiliuottimella puhdistaaksesi sen liasta ja roskista.

10 Vianetsintä

Ongelma	Mahdollinen syy	Toimenpide
Laite ei toimi tai se toimii hitaasti.	Laitteen sisällä on roskia.	Huuhtele laite ilmatyökaluöljyllä tai kumiliuottimella.
	Laitetta ei ole voideltu riittävästi.	Laita ilmanottoaukkoon ilmatyökaluöljyä ja anna öljyn liottaa liikkuvat osat ennen laitteen käyttöä.
	Ilmanpaine on liian alhainen.	● Aseta laitteen ilmansäädin maksimipaineelle. ● Aseta kompressorin säädin 6,3 baariin.
	Ilmaletku vuotaa.	Tiivistä letkun liitokset tiivisteteipillä.
	Ilmanpaine laskee.	Varmista, että letku on oikean kokoinen. Jos letku on pitkä, sen sisähalkaisijan tulee olla suurempi. Älä käytä useita pikaliittimillä yhteen liitettyjä letkuja. Vaihda suoraan liitäntään.
	Roottorin lapa on kulunut.	Vaihda roottorin lapa.
	Laitteen ilmanpoistoaukosta puhaltaa ulos kosteutta.	1. Tyhjennä kompressorin säiliö vedestä. 2. Öljyä tuote ja käytä sitä, kunnes ilmanpoistoaukosta ei tule vettä. 3. Öljyä tuote uudelleen ja pidä se käynnissä 1–2 sekuntia.

11 Hävittäminen

- Varmista, että hävität tuotteen paikallisten määräysten mukaisesti. Älä polta tuotetta.

12 Tekninen data

Tekniset tiedot	Arvo
Ilmanottoaukko	1/4"
Suurin ilmanpaine	6,3 bar
Enimmäisnopeus ilman kuormitusta	10 000 rpm
Hiomatyyny	Ø150 mm
Ilmaletku, sisähalkaisija	3/8"
Ilmankulutus	127 l/min
Mitat (P x Ø)	22 x 10 cm
Paino	1,1 kg
Melutasot	
Äänitehotaso, LpA	87 dB(A), K = 3 dB.
Mitattu äänitehotaso, LwA	98 dB(A), K = 3 dB
Suurin tärinän taso[1]	8,5 m/s2, K = 1,5 m/s2

Varoitus! Käytä aina kuulosuojaimia!

Varoitus! Todellinen tärinä- ja melutaso työkalun käytön aikana voi poiketa määritetystä enimmäisarvosta käyttötavan ja materiaalin mukaan. Sen vuoksi on välttämätöntä määrittää, mitä turvatoimenpiteitä tarvitaan käyttäjän suojaamiseen todellisissa käyttöolosuhteissa syntyvän arvioidun altistumisen mukaisesti (huomioiden kaikki työvaiheet, esimerkiksi työkalun virrankatkaisuaika, tyhjäkäyntiaika ja käynnistysaika).

1 Ilmoitetut tärinä- ja meluarvot on mitattu standardoidulla testimenetelmällä, ja niitä voidaan käyttää eri työkalujen vertailuun ja altistuksen alustavaan arviointiin. Mittausarvot on määritetty standardin EN ISO 11148-8:2011 mukaisesti.

Sommaire

1 Introduction 57

1.1 Le produit 57

1.2 Utilisation dédiée 57

1.3 Symboles 57

1.4 Présentation du produit 57

1.5 Disposition du système d'air 57

2 Sécurité 58

2.1 Définitions relatives à la sécurité 58

2.2 Consignes de sécurité 58

3 Assemblage 60

3.1 Pour assembler le produit 60

4 Installation 60

4.1 Pour installer le produit sur un compresseur d'air 60

5 Utilisation 61

5.1 À faire avant chaque utilisation 61

6 Pour utiliser le produit 61

6.1 Pour connecter un sac à poussière au produit 61

6.2 Pour vérifier la quantité de lubrification en ligne 61

7 Transport 61

8 Rangement 61

8.1 Pour préparer le produit pour le stockage 61

9 Maintenance 62

10 Dépannage 62

11 Mise au rebut 63

12 Données techniques 63

1 Introduction

1.1 Le produit

Le produit est une ponceuse excentrique pneumatique de 6".

1.2 Utilisation dédiée

Le produit peut être utilisé pour le ponçage des bords, la préparation du métal, l'enlèvement de matière et d'autres tâches de ponçage.

1.3 Symboles

	Lisez attentivement le mode d'emploi et veillez à bien en comprendre les instructions avant d'utiliser le produit. Conservez le mode d'emploi pour toute référence ultérieure.
	Ce produit est conforme aux directives et réglementations européennes en vigueur.
	Recycler comme déchet électrique.

1.4 Présentation du produit

Figure 1

1. Levier de déclenchement
2. Adaptateur pour aspirateur
3. Fixation pour tube rotatif
4. Entrée d'air
5. Régulateur d'air
6. Vilebrequin
7. Tampon de ponçage
8. Clé

1.5 Disposition du système d'air

Figure 2

1. Outil pneumatique
2. Tuyau à fouet
3. Corps et connecteur du coupleur
4. Tuyau d'air 3/8" (ID)
5. Graisseur
6. Régulateur de pression
7. Filtre
8. Vidange
9. Vanne d'arrêt
10. Tuyau et raccord de 1/2" ou plus
11. Vidange automatique

12. Sécheur d'air
13. Tuyau et raccord de 1" ou plus
14. Compresseur d'air
15. Robinet de vidange

2 Sécurité

2.1 Définitions relatives à la sécurité

Avertissement ! Le non-respect de ces instructions induit un risque de mort ou de blessure.

Attention ! Le non-respect des présentes instructions induit un risque d'endommagement du produit, de tout autre matériel ou de la zone adjacente.

Remarque ! Informations nécessaires dans une situation donnée.

2.2 Consignes de sécurité

Avertissement ! Lisez et respectez tous les avertissements de sécurité, les instructions, les illustrations et les spécifications fournis avec cet outil électrique. Le non-respect de toutes les instructions ci-dessous peut entraîner des blessures graves.

- Conservez les consignes de sécurité et assurez-vous que l'utilisateur y ait accès.
- Seules les personnes agréées doivent installer, régler et utiliser le produit.
- N'utilisez pas le produit si vous êtes fatigué(e), malade ou sous l'influence de l'alcool, de drogues ou de médicaments. Cela a un effet négatif sur votre vision, votre vigilance, votre coordination et votre jugement.
- Ne laissez pas des enfants ou des personnes ne connaissant pas le produit l'utiliser.
- Le produit doit être examiné régulièrement pour s'assurer que les étiquettes et les marquages sont lisibles. Consultez le détaillant pour obtenir des étiquettes de remplacement si nécessaire.
- N'utilisez pas le produit s'il est endommagé.
- Ne modifiez pas le produit. Les changements peuvent avoir un effet négatif sur la sécurité et augmenter les risques pour l'utilisateur.
- Le produit ne doit être utilisé que pour son fonctionnement prévu.

2.2.1 Sécurité personnelle

- Une protection oculaire résistante aux chocs doit être utilisée pendant le fonctionnement du produit. Le type de protection applicable à l'utilisateur et aux autres personnes doit être estimé avant chaque utilisation.
- Pour les travaux en hauteur, utilisez un casque de sécurité.
- Sécurisez la pièce à usiner avant de commencer à utiliser le produit.
- Pour éviter les accidents par étouffement, les blessures au cuir chevelu et les coupures, n'utilisez pas de vêtements amples, de gants ou de bijoux. Tenez vos cheveux et vos vêtements à l'écart des pièces mobiles.
- Assurez-vous d'avoir une position corporelle équilibrée et une assise sûre pendant l'utilisation.

2.2.2 Sécurité des mouvements répétitifs

Pendant l'utilisation, l'utilisateur peut ressentir une gêne au niveau des mains, des bras, des épaules, du cou ou d'autres parties du corps.

- Assurez-vous d'avoir une posture confortable et équilibrée tout en maintenant une position stable. Changez de posture pendant les tâches prolongées pour éviter l'inconfort et la fatigue.
- Arrêtez l'opération et consultez un médecin si vous présentez des symptômes pendant l'utilisation. Les symptômes sont par exemple : inconfort, douleur, pulsations, courbatures, picotements, engourdissements, sensations de brûlure ou raideur.

2.2.3 Sécurité des accessoires

- Débranchez le produit de la source d'alimentation avant d'effectuer des réglages, de changer des accessoires ou de le ranger.
- Ne touchez pas l'accessoire attaché pendant et après utilisation. Les accessoires deviennent chauds pendant l'utilisation.
- Utilisez uniquement des accessoires et des consommables de taille et de type adaptés au produit.
- N'utilisez pas le produit avec des meules ou des outils de coupe.
- Assurez-vous que la vitesse de fonctionnement maximale de l'accessoire connecté est supérieure à la vitesse nominale du produit.
- Le disque de ponçage doit être fixé de manière concentrique sur le patin de ponçage.

2.2.4 Sécurité sur le lieu de travail

- Assurez-vous qu'il n'y ait pas de câbles électriques, de conduites de gaz ou de tuyaux d'air qui puissent provoquer des accidents. Soyez attentif aux surfaces glissantes causées par l'utilisation du produit. Les glissades, les trébuchements et les chutes sont des causes courantes de blessures au travail.

- N'utilisez pas le produit dans des zones explosives, par exemple en présence de liquides, de gaz ou de poussières inflammables.
- Le produit n'est pas isolé contre le contact avec l'alimentation électrique.
- Maintenez la zone de travail propre et exempte d'éléments pouvant présenter un danger si le produit les endommage, par exemple les câbles électriques et les conduites de gaz.

2.2.5 Sécurité contre la poussière et les fumées

- La poussière aéroportée et les fumées provoquées par le fonctionnement du produit peuvent provoquer des maladies, par exemple le cancer, des malformations congénitales, de l'asthme ou une dermatite.
- L'évaluation des risques doit inclure la poussière causée par l'utilisation du produit et le risque de poussière existante qui peut tourbillonner.
- Pour minimiser le volume de poussière ou de fumée en suspension dans l'air, respectez les instructions d'utilisation et d'entretien.
- Orientez l'échappement de manière à ce que la poussière dans la zone adjacente soit déplacée le moins possible.
- Respectez les instructions d'utilisation et d'entretien des fonctions et accessoires de collecte, d'élimination ou de prévention des poussières ou fumées en suspension dans l'air.
- Pour diminuer le volume de poussières ou de fumées en suspension dans l'air, respectez les instructions sur la façon de sélectionner, d'entretenir et de remplacer les consommables et les outils insérés.
- Respectez les instructions de l'employeur et les réglementations en matière de santé et de sécurité au travail en matière de protection respiratoire.
- Contrôlez les poussières et les fumées évacuées à la sortie d'air et portez un masque facial pendant le fonctionnement du produit pour éviter l'inhalation de particules en suspension dans l'air.

2.2.6 Sécurité acoustique

- L'exposition à des niveaux de bruit élevés peut entraîner une perte auditive permanente et d'autres problèmes, par exemple des acouphènes. Il est nécessaire d'évaluer ces risques et de prévenir les dangers liés au bruit.
- Les procédures applicables pour réduire les risques liés au bruit peuvent inclure l'utilisation de matériaux antibruit et antivibratoires.
- Respectez les instructions de l'employeur et les réglementations en matière de santé et de sécurité au travail en matière de protection auditive.
- Pour diminuer le bruit, respectez les instructions d'utilisation et d'entretien du produit.
- Pour réduire le bruit, respectez les instructions de sélection, d'entretien et de remplacement des consommables et des outils insérés.

2.2.7 Sécurité contre les vibrations

L'exposition aux vibrations peut endommager les nerfs et l'irrigation sanguine des mains et des bras.

- Arrêtez l'utilisation et consultez un médecin si vous présentez des symptômes de blessure due aux vibrations pendant le fonctionnement du produit. Les symptômes sont par exemple : inconfort, douleur, pulsations, courbatures, picotements, engourdissements, sensations de brûlure ou raideur.
- Tenez le produit avec une prise légère mais stable. Le risque de blessure due aux vibrations augmente avec la force de préhension.
- Utilisez des vêtements chauds lorsque vous travaillez dans des conditions froides et gardez vos mains au chaud et au sec.

2.2.8 Consignes de sécurité pour les outils électriques pneumatiques

- L'air sous pression peut provoquer des blessures graves.
- Ne dirigez pas le flux d'air vers vous-même, vers d'autres personnes ou vers des animaux.
- Arrêtez l'alimentation en air, vidangez la pression d'air du tuyau et débranchez le produit de l'alimentation en air lorsqu'il n'est pas utilisé, avant de changer d'accessoires ou d'effectuer des opérations d'entretien.
- Vérifiez l'absence de dommages et de desserrage des tuyaux et raccords avant utilisation. Sous pression, un tuyau d'air endommagé ou desserré peut se déplacer et provoquer des blessures corporelles ou des dommages à la zone de travail.
- Lorsque des raccords universels à griffes sont utilisés, des goupilles de verrouillage doivent être installées. Des câbles de sécurité anti-fouet doivent être utilisés pour éviter tout dysfonctionnement des connexions tuyau-outil ou tuyau-tuyau.
- Ne pas dépasser la pression d'air maximale pour le produit. Voir « 12 Données techniques » à la page 63.
- Ne soulevez pas et ne transportez pas le produit par le tuyau d'air.

2.2.9 Consignes de sécurité d'utilisation des sableurs

- La défaillance de la pièce, des accessoires ou du produit lui-même peut entraîner la formation de projectiles à grande vitesse.
- Utilisez des gants de protection. Le produit peut provoquer des coupures, des écorchures et des brûlures aux mains.
- Tenez correctement le produit et ayez les deux mains disponibles pour être prêt à contrer les mouvements inhabituels ou soudains.
- Relâchez le levier de déclenchement en cas d'interruption de l'alimentation électrique.
- Utilisez de l'huile pour outils pneumatiques ou une autre huile pour turbine de haute qualité contenant un absorbant d'humidité, des inhibiteurs de rouille, des agents mouillants pour métaux et un additif pour pression extrême (PE).
- Vérifiez que le tampon de ponçage n'est pas usé ou endommagé avant chaque utilisation. N'utilisez pas le tampon de ponçage s'il est endommagé.
- Ne touchez pas le tampon de ponçage en mouvement. Portez des gants adaptés pour protéger vos mains.
- Il existe un risque de décharge électrostatique si le produit est utilisé sur du plastique et d'autres matériaux non conducteurs.
- Si possible, utilisez un système d'extraction de poussière adapté au matériau traité. La poussière et les fumées provenant du ponçage peuvent provoquer des atmosphères explosives.
- N'exercez pas de pression sur le produit. Une pression supplémentaire ralentira la vitesse du tampon de ponçage, réduira l'efficacité du travail et exercera une pression sur le moteur du produit.
- N'utilisez pas le produit sur la pièce à travailler sans un disque de ponçage fixé au tampon de ponçage.
- Pour éviter tout démarrage accidentel, débranchez le produit de l'alimentation en air lorsqu'il n'est pas utilisé.
- Débranchez le produit de l'alimentation en air avant de remplacer le disque de ponçage.
- Assurez-vous que le produit est complètement arrêté avant de le poser après utilisation.

3 Assemblage

3.1 Pour assembler le produit

1. Retirez le capuchon de protection de l'entrée d'air.
2. Serrez un bouchon dans l'entrée d'air. Pour une connexion étanche, utilisez du ruban d'étanchéité pour filetage sur le bouchon. Ne pas serrer trop le bouchon. (Figure 3)
3. Maintenez le vilebrequin avec la clé et serrez complètement le tampon de ponçage applicable dans le sens des aiguilles d'une montre dans le vilebrequin. (Figure 4)
4. Fixez un disque de ponçage de manière concentrique sur le tampon de ponçage.

4 Installation

Avertissement ! L'air comprimé peut être dangereux. Assurez-vous de connaître toutes les précautions d'emploi des compresseurs et de l'alimentation en air comprimé.

4.1 Pour installer le produit sur un compresseur d'air

Attention ! Reportez-vous à la disposition typique du système d'air. (Figure 2)

- Les compresseurs d'air utilisés avec l'outil doivent être conformes aux directives de sécurité appropriées de la Communauté européenne.
- Assurez-vous que le compresseur d'air a le bon débit (CFM).
- Pour une performance optimale du produit, il est recommandé d'utiliser un tuyau d'air d'un diamètre intérieur de 3/8".
- Si un tuyau d'air long (plus de 8 mètres) est utilisé, réglez la pression de sortie du compresseur d'air plus haut pour maintenir la pression de travail requise. Les tuyaux d'air longs peuvent provoquer une chute de pression allant jusqu'à 1 bar.
- Assurez-vous d'utiliser les tuyaux et raccords appropriés.
- Installer un tuyau flexible et un raccord entre l'alimentation en air du produit et le tuyau flexible. Les vibrations du produit pendant son fonctionnement peuvent entraîner la défaillance des raccords rapides installés directement sur le produit.

4.1.1 Compresseurs d'air avec lubrificateur en ligne

Attention ! Le produit doit être lubrifié avant chaque utilisation, même si un compresseur d'air avec lubrificateur en ligne est utilisé.

- Un lubrificateur en ligne installé sur la conduite d'alimentation en air maintiendra le produit en bon état de fonctionnement et augmentera sa durée de vie.

5 Utilisation

Avertissement ! N'utilisez que de l'air comprimé propre, sec et régulé comme source d'énergie.

Attention ! Une pression trop élevée et un air sale peuvent provoquer des blessures et réduire la durée de vie du produit.

5.1 À faire avant chaque utilisation

- Avant chaque utilisation, vérifiez que les tuyaux ne sont pas usés ou endommagés.
- Veillez à ce que toutes les connexions soient serrées.
- Retournez le produit et versez 2 à 3 gouttes d'huile pour outil pneumatique dans le bouchon relié à l'entrée d'air avant chaque utilisation. (Figure 5)

Remarque ! Le produit doit être lubrifié même si un compresseur avec lubrificateur en ligne est utilisé.

6 Pour utiliser le produit

Avertissement ! Seuls des tampons de ponçage ayant un régime nominal égal ou supérieur à celui du produit lui-même doivent être utilisés.

Attention ! Utilisez toujours un équipement de protection individuelle adapté au travail pour éviter les blessures corporelles. Par exemple, une protection des yeux, un masque anti-poussière, des chaussures de sécurité antidérapantes, un casque de sécurité ou une protection auditive.

Attention ! Ne pas utiliser le produit sans abrasif appliqué sur la pièce à travailler.

Attention ! Si le compresseur d'air n'est pas équipé d'un lubrificateur en ligne, le produit doit être lubrifié toutes les 2 à 3 heures d'utilisation constante.

1. Veillez à ce que le produit soit en position « OFF ». N'appuyez pas sur le levier de déclenchement.
2. Raccordez le tuyau d'alimentation en air au bouchon de l'entrée d'air. (Figure 6)
3. Réglez la pression de travail sur 6,3 bar.
4. Tournez le régulateur d'air complètement dans le sens inverse des aiguilles d'une montre (A). (Figure 7)
5. Appuyez lentement sur le levier de déclenchement (B) pour lancer le fonctionnement du produit.
6. Tournez le régulateur d'air pour régler la vitesse (C).

6.1 Pour connecter un sac à poussière au produit

Le tube rotatif tourne pour éviter que le sac à poussière ou le tube attaché ne se torde.

1. Retirez le capuchon de protection de l'adaptateur d'aspirateur.
2. Fixez le tube rotatif sur l'adaptateur d'aspirateur. (Figure 8)
3. Fixez un tube à poussière ou un sac à poussière au tube rotatif.

6.2 Pour vérifier la quantité de lubrification en ligne

Évitez les quantités excessives d'huile.

- Placez une feuille de papier à côté des orifices d'échappement du produit et maintenez la manette des gaz ouverte pendant environ 30 secondes. Si le graisseur en ligne est correctement réglé, une légère tache d'huile se forme sur le papier.

7 Transport

- Ne soulevez pas et ne transportez pas le produit par le tuyau d'air.

8 Rangement

- Si le produit n'est pas utilisé pendant une longue période, rangez-le dans un endroit propre et sec, hors de la portée des enfants et des animaux domestiques.
- Remisez le produit dans un endroit sec, à l'abri de la lumière directe du soleil et de l'humidité.

8.1 Pour préparer le produit pour le stockage

1. Mettez une grande quantité d'huile pour outil pneumatique dans le bouchon relié à l'entrée d'air.
2. Démarrez le produit et laissez-le fonctionner pendant environ 30 secondes pour vous assurer que l'huile est uniformément répartie dans le produit.

9 Maintenance

- Vidangez l'eau du réservoir du compresseur d'air et la condensation dans les conduites d'air après chaque utilisation. La présence d'eau dans la conduite d'air peut endommager le mécanisme du produit.
- Nettoyez l'outil entièrement avec un chiffon après chaque utilisation.
- Vérifiez chaque semaine que le filtre à tamis d'entrée d'air n'est pas obstrué. Nettoyez le filtre à tamis d'entrée d'air si nécessaire.
- Rincez le produit avec un solvant à gomme pour le nettoyer de la saleté et des débris si nécessaire.

10 Dépannage

Problème	Cause possible	Tâche
Le produit ne fonctionne pas ou fonctionne lentement.	Il s'agit de débris dans le produit.	Rincez le produit avec de l'huile pour outil pneumatique ou un solvant à gomme.
	Le produit n'est pas suffisamment lubrifié.	Versez de l'huile pour outil pneumatique dans l'entrée d'air et laissez l'huile imprégner les pièces mobiles avant d'utiliser le produit.
	La pression de l'air est trop basse.	• Réglez le régulateur d'air du produit à la pression maximale. • Réglez le régulateur du compresseur sur 6,3 bar.
	Il y a une fuite dans le tuyau d'air.	Utilisez du ruban d'étanchéité pour sceller les raccords de tuyau.
	La pression de l'air baisse.	Assurez-vous que le tuyau a la bonne taille. Si le tuyau est long, un diamètre intérieur plus grand est nécessaire. N'utilisez pas plusieurs tuyaux reliés entre eux par des raccords rapides. Passez aux connexions directes.
	La pale du rotor est usée.	Remplacez la pale du rotor.
	De l'humidité s'échappe de la sortie d'air du produit.	1. Vidangez l'eau du réservoir du compresseur. 2. Huilez le produit et faites-le fonctionner jusqu'à ce qu'il n'y ait plus d'eau qui sorte de la sortie d'air. 3. Huilez à nouveau le produit et faites-le fonctionner pendant 1 à 2 secondes.

11 Mise au rebut

- Veillez à respecter la réglementation locale quand vous mettez le produit au rebut. Ne brûlez pas le produit.

12 Données techniques

Spécifications	Valeur
Entrée d'air	1/4"
Pression d'air maximale	6,3 bar
Vitesse maximale, sans charge	10000 tr/min.
Tampon de ponçage	Ø150 mm
Tuyau d'air, diamètre intérieur	3/8"
Consommation d'air	127 l/min
Dimensions (L x Ø)	22 x 10 cm
Poids	1,1 kg
Niveaux de bruit	
Niveau de pression acoustique, LpA	87 dB(A), K=3 dB
Niveau de puissance acoustique mesuré, LwA	98 dB(A), K=3 dB
Niveau de vibrations maximum[1]	8,5 m/s2, K= 1,5 m/s2

Attention ! Portez toujours une protection auditive !

Attention ! Le niveau réel de vibration et de bruit lors de l'utilisation des outils peut différer de la valeur maximale spécifiée, en fonction de la façon dont l'outil est utilisé et du matériau. Il convient dès lors de déterminer les mesures de sécurité nécessaires pour protéger l'utilisateur, sur la base d'une estimation de l'exposition dans les conditions réelles de fonctionnement (en tenant compte de toutes les étapes du cycle de travail, par exemple le moment où l'outil est éteint et celui où il est au point mort, en plus du temps de démarrage).

1 Les valeurs déclarées pour les vibrations et le bruit, mesurées selon une méthode de test normalisée, peuvent être utilisées pour une comparaison de différents outils entre eux et une évaluation préliminaire de l'exposition. Les valeurs de mesure ont été déterminées conformément à la norme EN 11148-8:2011.

Inhoudsopgave

1 Inleiding 64
1.1 Het product 64
1.2 Beoogd gebruik 64
1.3 Symbolen 64
1.4 Productoverzicht 64
1.5 Lay-out luchtsysteem 64

2 Veiligheid 65
2.1 Definities van veiligheid 65
2.2 Veiligheidsvoorschriften 65

3 Montage 67
3.1 Het product in elkaar zetten 67

4 Installatie 67
4.1 Het product installeren op een luchtcompressor 67

5 Gebruik 68
5.1 Voorafgaand aan elk gebruik 68

6 Het product bedienen 68
6.1 Een stofzak aansluiten op het product 68
6.2 De hoeveelheid in-line smering controleren 68

7 Transport 68

8 Opbergen 68
8.1 Het product gereedmaken voor opslag 68

9 Onderhoud 68

10 Problemen oplossen 69

11 Afdanken 69

12 Technische gegevens 70

1 Inleiding

1.1 Het product

Het product is een 6" pneumatische excentrische schuurmachine.

1.2 Beoogd gebruik

Het product kan worden gebruikt voor het afvlakken van lakovergangen, metaalvoorbereiding, materiaalverwijdering en andere schuurklussen.

1.3 Symbolen

	Lees de gebruiksaanwijzing zorgvuldig door en zorg ervoor dat u de instructies begrijpt voordat u het product gebruikt. Bewaar de instructies voor toekomstig gebruik.
	Dit product voldoet aan de geldende EU-richtlijnen en -regelgeving.
	Recyclen als elektrisch afval.

1.4 Productoverzicht

Afbeelding 1

1. Trekkerhendel
2. Vacuümadapter
3. Draaibare buisbevestiging
4. Luchtinlaat
5. Luchtregelaar
6. Krukas
7. Schuurpad
8. Moersleutel

1.5 Lay-out luchtsysteem

Afbeelding 2

1. Luchtgereedschap
2. Hulpslang
3. Koppelingshuis en connector
4. Luchtslang 3/8" (ID)
5. Smeertoestel
6. Drukregelaar
7. Filter
8. Afvoer
9. Afsluitventiel
10 Pijp en fitting 1/2" of groter
11. Automatische afvoer
12. Luchtdroger

13. Pijp en fitting 1" of groter
14. Luchtcompressor
15 Aftapkraan

2 Veiligheid

2.1 Definities van veiligheid

Waarschuwing! Als u zich niet aan deze voorschriften houdt, kan dat leiden tot (dodelijk) letsel.

Voorzichtig! Als u zich niet aan deze voorschriften houdt, kan dat leiden tot schade aan het product, overige materialen of de nabije omgeving.

Let op! Informatie die in een bepaalde situatie noodzakelijk is.

2.2 Veiligheidsvoorschriften

Waarschuwing! Lees en volg alle veiligheidswaarschuwingen, instructies, afbeeldingen en specificaties bij dit elektrische gereedschap. Het niet opvolgen van alle onderstaande instructies kan leiden tot ernstig letsel.

- Bewaar de veiligheidsinstructies en zorg ervoor dat de gebruiker er toegang toe heeft.
- Alleen bevoegde personen mogen het product installeren, afstellen en gebruiken.
- Gebruik het product niet als u moe, ziek of onder invloed van alcohol, drugs of medicijnen bent. Dat heeft een negatief effect op uw gezichtsvermogen, alertheid, coördinatie- en beoordelingsvermogen.
- Laat dit product niet gebruiken door kinderen of mensen die er niet vertrouwd mee zijn.
- Het product moet regelmatig worden onderzocht om er zeker van te zijn dat de labels en markeringen leesbaar zijn. Neem indien nodig contact op met de verkoper voor vervangende labels.
- Gebruik het product niet als het beschadigd is.
- Pas het product niet aan. Veranderingen kunnen een negatief effect hebben op de veiligheid en de risico's voor de gebruiker vergroten.
- Het product mag alleen worden gebruikt voor het boogde doel.

2.2.1 Persoonlijke veiligheid

- Tijdens het gebruik van het product moet een slagvaste oogbescherming worden gebruikt. Het toepasselijke beschermingstype voor de gebruiker en andere personen moet voor elk gebruik worden ingeschat.
- Draag bij werkzaamheden boven uw hoofd een veiligheidshelm.
- Maak de werkplek veilig voordat u het product gaat gebruiken.
- Draag geen losse kleding, handschoenen of sieraden om verstikkingsongevallen, verwondingen aan de hoofdhuid en snijwonden te voorkomen. Houd uw haar en kleding uit de buurt van bewegende delen.
- Let er tijdens gebruik op dat u uw evenwicht bewaart en dat u uw voeten stevig plaatst.

2.2.2 Veiligheid bij herhaaldelijke bewegingen

Tijdens het gebruik kan de gebruiker ongemak ervaren in zijn handen, armen, schouders, nek of andere lichaamsdelen.

- Zorg voor een comfortabele en evenwichtige houding terwijl u uw voeten stevig plaatst. Verander van houding bij het langdurig uitoefenen van taken om ongemak en vermoeidheid te voorkomen.
- Stop met werken en zoek medische hulp als u tijdens gebruik symptomen krijgt. Symptomen zijn bijvoorbeeld: ongemak, pijn, kloppende pijn, tintelingen, gevoelloosheid, een branderig gevoel of stijfheid.

2.2.3 Veiligheid van accessoires

- Koppel het product los van de stroombron voordat u aanpassingen maakt, accessoires vervangt of het product opbergt.
- Raak het bevestigde accessoire tijdens en na gebruik niet aan. De accessoires worden heet tijdens het gebruik.
- Gebruik alleen accessoires en verbruiksartikelen met de juiste maat en het juiste type voor het product.
- Gebruik het product niet met slijpschijven of snijgereedschap.
- Zorg ervoor dat de maximale werksnelheid van het aangesloten accessoire hoger is dan de nominale snelheid van het product.
- De schuurschijf moet concentrisch op de schuurpad worden bevestigd.

2.2.4 Veiligheid werkgebied

- Zorg ervoor dat er geen elektriciteitskabels, gasleidingen of luchtslangen zijn die ongelukken kunnen veroorzaken. Let op gladde oppervlakken veroorzaakt door het gebruik van het product. Uitglijden, struikelen en vallen zijn typische oorzaken van letsel op het werk.

- Gebruik het product niet in explosiegevaarlijke omgevingen, bijvoorbeeld in de aanwezigheid van ontvlambare vloeistoffen, gassen of stof.
- Het product is niet geïsoleerd tegen contact met elektrische stroom.
- Houd het werkgebied vrij van voorwerpen die gevaar kunnen opleveren als het product ze beschadigt, bijvoorbeeld elektriciteitskabels en gasleidingen.

2.2.5 Stof- en dampveiligheid

- Stof en dampen in de lucht die door het gebruik van het product worden veroorzaakt, kunnen ziekten veroorzaken, bijvoorbeeld kanker, afwijkingen bij geboorte, astma of dermatitis.
- Bij de risicobeoordeling moet rekening worden gehouden met het stof dat wordt veroorzaakt door het gebruik van het product en het risico dat aanwezig stof kan opdwarrelen.
- Volg de gebruiks- en onderhoudsinstructies om de hoeveelheid stof of dampen in de lucht tot een minimum te beperken.
- Richt de uitlaat zo dat het stof in het aangrenzende gebied zo min mogelijk wordt verplaatst.
- Volg de instructies voor gebruik en onderhoud van de functies en accessoires voor het verzamelen, verwijderen of voorkomen van stof of dampen in de lucht.
- Volg de instructies voor het selecteren, onderhouden en vervangen van verbruiksartikelen en geplaatste gereedschappen om het volume van het stof of de dampen in de lucht te verminderen.
- Volg de instructies van de werkgever en de gezondheids- en veiligheidsvoorschriften op het gebied van adembescherming op het werk.
- Controleer het stof en de dampen die worden uitgestoten bij de luchtuitlaat en draag een gezichtsmasker tijdens het gebruik van het product om inademing van deeltjes in de lucht te voorkomen.

2.2.6 Geluidsveiligheid

- Blootstelling aan hoge geluidsniveaus kan permanent gehoorverlies en andere problemen veroorzaken, zoals oorsuizen. Het is noodzakelijk om deze risico's in te schatten en geluidsrisico's te voorkomen.
- Toepasselijke procedures om geluidsrisico's te verminderen kunnen het gebruik van geluids- en trillingsdempend materiaal omvatten.
- Volg de instructies van de werkgever en de gezondheids- en veiligheidsvoorschriften op het gebied van gehoorbescherming op het werk.
- Om het geluid te verminderen, dient u de instructies voor gebruik en onderhoud van het product op te volgen.
- Om het geluid te verminderen, dient u de instructies op te volgen voor het selecteren, onderhouden en vervangen van verbruiksartikelen en geplaatst gereedschap.

2.2.7 Trillingsveiligheid

Blootstelling aan trillingen kan schade aan de zenuwen en de bloedtoevoer van de handen en armen veroorzaken.

- Stop het gebruik en raadpleeg een arts als u symptomen van trillingsletsel krijgt tijdens het gebruik van het product. Symptomen zijn bijvoorbeeld: ongemak, pijn, kloppende pijn, tintelingen, gevoelloosheid, een branderig gevoel of stijfheid.
- Houd het product vast met een lichte maar stabiele grip. Het risico op trillingsletsel neemt toe bij een hogere grijpkracht.
- Gebruik warme kleding tijdens het werk in koude omstandigheden en houd uw handen warm en droog.

2.2.8 Veiligheidsinstructies voor pneumatisch elektrisch gereedschap

- Lucht onder druk kan ernstig letsel veroorzaken.
- Richt de luchtstroom niet op uzelf, op andere mensen of dieren.
- Stop de luchttoevoer, laat de luchtdruk van de slang ontsnappen en koppel het product los van de luchttoevoer wanneer het niet in gebruik is, voordat u accessoires vervangt of onderhoud uitvoert.
- Controleer het product voor gebruik op beschadigingen en losse slangen en koppelstukken. Onder druk kan een beschadigde of losse luchtslang bewegen en persoonlijk letsel of schade aan het werkgebied veroorzaken.
- Wanneer er universele draaikoppelingen (klauwkoppelingen) worden gebruikt, moeten er borgpennen worden geïnstalleerd. Er moeten anti-zweepslagkabels worden gebruikt om storingen in de aansluitingen van slang naar gereedschap of slang naar slang te voorkomen.
- Overschrijd de maximale luchtdruk voor het product niet. Zie “12 Technische gegevens” op pagina 70..
- Til of vervoer het product niet m.b.v. de luchtslang.

2.2.9 Veiligheidsvoorschriften voor schuurmachines

- Het werkstuk, de accessoires of het product zelf kunnen bij calamiteiten projectielen met hoge snelheid worden.

- Gebruik beschermende handschoenen. Het product kan snijwonden, schaafwonden en brandwonden aan uw handen veroorzaken.
- Houd het product op de juiste manier vast en houd beide handen beschikbaar om ongebruikelijke of plotselinge bewegingen tegen te gaan.
- Laat de trekkerhendel los als de energietoevoer wordt onderbroken.
- Gebruik luchtgereedschapsolie of andere hoogwaardige turbineolie die vochtabsorberende stoffen, roestremmers, metaalbevochtigingsmiddelen en een additief voor extreme druk bevat.
- Controleer de schuurpad voor elk gebruik op slijtage en beschadiging. Gebruik de schuurpad niet als deze beschadigd is.
- Raak de bewegende schuurpad niet aan. Draag geschikte handschoenen om uw handen te beschermen.
- Er bestaat een risico op elektrostatische ontlading als het product wordt gebruikt op plastic en andere niet-geleidende materialen.
- Gebruik indien mogelijk een stofafzuigsysteem dat geschikt is voor het bewerkte materiaal. Stof en dampen van het schuren kunnen een explosieve atmosfeer veroorzaken.
- Oefen geen druk uit op het product. Extra druk zal de snelheid van de schuurpad vertragen, de werkefficiëntie verminderen en de motor van het product belasten.
- Gebruik het product niet op het werkstuk zonder dat er een schuurschijf op de schuurpad is bevestigd.
- Om onbedoeld starten te voorkomen, moet u het product loskoppelen van de luchttoevoer als het niet in gebruik is.
- Koppel het product los van de luchttoevoer voordat u de schuurschijf vervangt.
- Zorg ervoor dat het product volledig tot stilstand is gekomen voordat u het na gebruik neerzet.

3 Montage

3.1 Het product in elkaar zetten

1. Verwijder de beschermkap van de luchtinlaat.
2. Draai een plug in de luchtinlaat. Gebruik voor een luchtdichte aansluiting schroefdraadafdichtingstape op de plug. Draai de plug niet te vast. (Afbeelding 3)
3. Houd de krukas vast met de sleutel en draai de betreffende schuurpad volledig rechtsom in de krukas. (Afbeelding 4)
4. Bevestig een schuurschijf concentrisch op de schuurpad.

4 Installatie

Waarschuwing! Perslucht kan gevaarlijk zijn. Zorg ervoor dat u alle voorzorgsmaatregelen kent voor het gebruik van compressoren en persluchttoevoer.

4.1 Het product installeren op een luchtcompressor

Voorzichtig! Zie de typische lay-out van het luchtsysteem. (Afbeelding 2)

- Luchtcompressoren die met het gereedschap worden gebruikt, moeten voldoen aan de toepasselijke veiligheidsrichtlijnen van de Europese Gemeenschap.
- Zorg ervoor dat de luchtcompressor het juiste vermogen (CFM) heeft.
- Voor optimale prestaties van het product wordt aanbevolen een luchtslang te gebruiken met een binnendiameter van 3/8".
- Als er een lange (meer dan 8 meter) luchtslang wordt gebruikt, stel dan de uitgangsdruk van de luchtcompressor hoger in om de vereiste werkdruk te behouden. Lange luchtslangen kunnen een drukval van maximaal 1 bar veroorzaken.
- Zorg ervoor dat u de juiste slangen en fittingen gebruikt.
- Installeer een loodslang en een koppeling tussen de luchttoevoer van het product en de hulpslang. De trillingen van het product tijdens het gebruik kunnen leiden tot storingen in snelkoppelingen die rechtstreeks op het product zijn geïnstalleerd.

4.1.1 Luchtcompressoren met in-line smeertoestel

Voorzichtig! Het product moet voor elk gebruik worden gesmeerd, ook als er een luchtcompressor met in-line smeertoestel wordt gebruikt.

- Een in-line smeertoestel dat op de luchttoevoerleiding is geïnstalleerd, zorgt ervoor dat het product in goede staat blijft en verlengt de levensduur van het product.

5 Gebruik

Waarschuwing! Er mag alleen schone, droge en gereguleerde perslucht worden gebruikt als stroombron.

Waarschuwing! Een te hoge druk en vuile lucht kunnen letsel veroorzaken en verkorten de levensduur van het product.

5.1 Voorafgaand aan elk gebruik

- Controleer de slangen voor elk gebruik op slijtage en beschadiging.
- Zorg ervoor dat alle aansluitingen goed vastzitten.
- Draai het product ondersteboven en doe voor elk gebruik 2-3 druppels luchtgereedschapsolie in de plug die op de luchtinlaat is aangesloten. (Afbeelding 5)

Let op! Het product moet ook worden gesmeerd als er een compressor met in-line smeertoestel wordt gebruikt.

6 Het product bedienen

Waarschuwing! Gebruik alleen schuurpads met een toerental dat gelijk is aan of hoger is dan het product zelf.

Waarschuwing! Gebruik om persoonlijk letsel te voorkomen altijd persoonlijke beschermingsmiddelen die voor de werkzaamheden geschikt zijn. Bijvoorbeeld oogbescherming, stofmasker, veiligheidsschoenen met antislipzool en harde neus of gehoorbescherming.

Voorzichtig! Gebruik het product niet zonder schuurmiddel op het werkstuk aan te brengen.

Voorzichtig! Als de luchtcompressor geen in-line smeertoestel heeft, moet het product bij constant gebruik elke 2-3 uur worden gesmeerd.

1. Zorg ervoor dat het product in de stand 'UIT' staat. Druk niet op de trekkerhendel.
2. Sluit de luchttoevoerslang aan op de plug van de luchtinlaat. (Afbeelding 6)
3. Stel de werkdruk in op 6,3 bar.
4. Draai de luchtregelaar volledig linksom (A). (Afbeelding 7)
5. Druk de trekkerhendel (B) langzaam in om het product te starten.
6. Draai aan de luchtregelaar om de snelheid aan te passen (C).

6.1 Een stofzak aansluiten op het product

De draaibare buisbevestiging draait om te voorkomen dat een aangesloten stofzak of buis in de war raakt.

1. Verwijder de beschermkap van de vacuümadapter.
2. Bevestig de draaibare buisbevestiging op de vacuümadapter. (Afbeelding 8)
3. Bevestig een stofbuis of stofzak aan de draaibare buisbevestiging.

6.2 De hoeveelheid in-line smering controleren

Voorkom overmatige hoeveelheden olie.

- Leg een vel papier naast de uitlaatpoorten van het product en houd de gashendel ongeveer 30 seconden open. Als het in-line smeertoestel correct is ingesteld, wordt er een lichte olievlek op het papier opgevangen.

7 Transport

- Til of vervoer het product niet m.b.v. de luchtslang.

8 Opbergen

- Als het product gedurende lange tijd niet wordt gebruikt, bewaar het dan op een schone en droge plaats waar kinderen en huisdieren geen toegang hebben.
- Bewaar het product op een droge plaats, waar het beschermd is tegen direct zonlicht en vochtige omstandigheden.

8.1 Het product gereedmaken voor opslag

1. Doe een grote hoeveelheid luchtgereedschapsolie in de plug die is aangesloten op de luchtinlaat.
2. Start het product en laat het ongeveer 30 seconden werken om ervoor te zorgen dat de olie gelijkmatig over het product wordt verdeeld.

9 Onderhoud

- Laat na elk gebruik water in de tank van de luchtcompressor en condens in de luchtleidingen weglopen. Water in de luchtleiding kan schade veroorzaken aan het mechanisme van het product.
- Maak het gereedschap na elk gebruik helemaal schoon met een doek.
- Controleer het luchtinlaatfilter wekelijks op verstopping. Reinig indien nodig het luchtinlaatfilter.
- Spoel het product indien nodig met een oplosmiddel voor gom om het te reinigen van vuil en afval.

10 Problemen oplossen

Probleem	Mogelijke oorzaak	Oplossing
Het product werkt niet of langzaam.	Er zit vuil in het product.	Spoel het product met luchtgereedschapsolie of een oplosmiddel voor gom.
	Het product is niet voldoende gesmeerd.	Doe luchtgereedschapsolie in de luchtinlaat en laat de olie de bewegende onderdelen doordrenken voordat u het product gebruikt.
	De luchtdruk is te laag.	● Stel de luchtregelaar van het product in op de maximale druk. ● Stel de regelaar van de compressor in op 6,3 bar.
	Er zit een lek in de luchtslang.	Gebruik afdichtingstape om de slangfittingen af te dichten.
	De luchtdruk daalt.	Zorg ervoor dat de slang de juiste maat heeft. Als de slang lang is, is er een grotere binnendiameter nodig. Gebruik niet meerdere slangen die met snelkoppelingen aan elkaar verbonden zijn. Vervang deze door een rechtstreekse aansluiting.
	Het rotorblad is versleten.	Vervang het rotorblad.
	Er wordt vocht uit de luchtuitlaat van het product geblazen.	1. Tap het water uit de tank van de compressor af. 2. Smeer het product met olie en gebruik het totdat er geen water meer uit de luchtuitlaat komt. 3. Smeer het product opnieuw in en laat het 1-2 seconden werken.

11 Afdanken

- Volg de lokale voorschriften wanneer u het product weggooit. Verbrand het product niet.

12 Technische gegevens

Specificaties	Waarde
Luchtinlaat	1/4
Maximale luchtdruk	6,3 bar
Maximumsnelheid, onbelast	10000 tpm
Schuurpad	Ø150 mm
Luchtslang, binnendiameter	3/8
Luchtverbruik	127 l/min
Afmetingen (L x B)	22 x 10 cm
Gewicht	1,1 kg
Geluidsniveaus	
Geluidsdrukniveau, LpA	87 dB(A), K=3 dB
Gemeten geluidsvermogenniveau, LwA	98 dB(A), K= 3 dB
Maximaal trillingsniveau[1]	8,5 m/s2, K = 1,5 m/s2

Waarschuwing! Draag altijd gehoorbeschermers!

Waarschuwing! Het werkelijke trillings- en geluidsniveau bij het gebruik van gereedschap kan verschillen van de opgegeven maximumwaarde, afhankelijk van hoe het gereedschap wordt gebruikt en van het materiaal waarmee het gebruikt wordt. Daarom is het noodzakelijk om vast te stellen welke veiligheidsmaatregelen vereist zijn om de gebruiker te beschermen, gebaseerd op een schatting van de blootstelling in feitelijke werkomstandigheden (rekening houdend met alle fases van de werkcyclus, bijv. de tijd dat het gereedschap is uitgeschakeld en wanneer dit stationair loopt, in aanvulling op de opstarttijd).

1 De opgegeven waarden voor trillingen en geluid, gemeten volgens een gestandaardiseerde testmethode, kunnen worden gebruikt om verschillend gereedschap met elkaar te vergelijken en om de blootstelling vooraf te beoordelen. De meetwaarden zijn vastgesteld in overeenstemming met NEN-EN ISO 11148-8:2011.

EU DECLARATION OF CONFORMITY / EU FÖRSÄKRAN OM ÖVERENSSTÄMMELSE / EU SAMSVARSERKLÆRING / EU-OVERENSSTEMMELSESERKLÆRING / DEKLARACJA ZGODNOŚCI UE / EU KONFORMITÄTSERKLÄRUNG / EU VAATIMUSTENMUKAISUUSVAKUUTUS / DÉCLARATION UE DE CONFORMITÉ / EU CONFORMITEITSVERKLARING

Jula Item number / Artikelnummer / Artikkelnummer / Varenummer / Numer artykułu / Artikelnummer / Tuotenumero / Numéro de référence / Artikelnummer

028271

Model no.: NST-991F

Jula AB, Box 363, SE-532 24 SKARA, SWEDEN

This declaration of conformity is issued under the sole responsibility of the manufacturer./ Denna försäkran om överensstämmelse utfärdas på tillverkarens eget ansvar./ Denne samsvarserklæring er utstedt under ansvaret til produsenten./ Denne overensstemmelseserklæring udstedes på fabrikantens eneansvar / Niniejsza deklaracja zgodności wydana zostaje na wyłączną odpowiedzialność producenta./ Diese Konformitätserklärung wird unter der alleinigen Verantwortung des Herstellers ausgestellt./ Tämä vaatimustenmukaisuusvakuutus on annettu valmistajan yksinomaisella vastuulla./ La présente déclaration de conformité est émise sous la seule responsabilité du fabriquant. / Deze conformiteitsverklaring wordt afgegeven onder de uitsluitende verantwoordelijkheid van de fabrikant./

ECCENTRIC SANDER / EXCENTERSLIP / EKSENTERSLIPER / EXCENTERSLIBER / SZLIFIERKA MIMOŚRODOWA / EXZENTERSCHLEIFER / EPÄKESKOHIOMAKONE / PONCEUSE EXCENTRIQUE / EXCENTRISCHE SCHUURMACHINE

150mm

Conforms to the following directives, regulations and standards:/ Överensstämmer med följande direktiv, förordningar och standarder:/ Er i samsvar med følgende direktiver, forordning og standarder:/ Overholder følgende direktiver, forordninger og standarder:/ Są zgodne z następującymi dyrektywami, regulacja i normami:/ Entspricht den folgenden Richtlinien, Vorschriften und Normen:/ Seuraavien direktiivien, asetusten ja standardien mukainen:/ Conforme aux directives, règlements et normes suivants: / Voldoet aan de volgende richtlijnen, voorschriften en normen:

Directive/Regulation	Harmonised standard
MD 2006/42/EC	EN ISO 11148-8:2011

This product was CE marked in year:/ Produkten CE-märktes år:/ Dette produktet ble CE-merket dette året:/ Dette produkt blev CE-mærket i [år]: / Wyrób oznakowany znakiem CE w roku:/ Dieses Produkt erhielt die CE-Kennzeichnung im Jahr:/ Tämä tuote on CE-merkitty vuonna:/ Ce produit a reçu le marquage CE en:/ Dit product werd CE-gemarkeerd in het jaar: -24

Skara 2024-04-17 .....

Mattias Lif
BUSINESS AREA MANAGER (Signatory for Jula and authorised to compile the technical documentation. /Undertecknat för Jula samt behörig att sammanställa den tekniska dokumentationen. / Signert for Jula og kvalifisert til å sammenfatte den tekniske dokumentasjonen. / Underskriver for Jula og bemyndiget til at udarbejde den tekniske dokumentation. / Podpisano w imieniu Jula oraz osoby upoważnionej do sporządzenia dokumentacji technicznej. / Unterzeichnet im von Jula und befugt, die technische Dokumentation zusammenzustellen / Allekirjoittanut Julan puolesta ja valtuutettu kokoamaan tekniset asiakirjat. / Signé au nom de Jula et habilité Namen à établir la documentation technique. / Ondertekend namens Jula en gemachtigde voor de samenstelling van de technische documentatie

www.jula.com

028271
2025-08-27