anslut™

Item no. 015591

SV PLAFOND LED

BRUKSANVISNING
Viktigt! Läs bruksanvisningen före användning.
Spara den för framtida bruk.
(Original bruksanvisning).

NO PLAFOND LED

BRUKSANVISNING
Viktig! Les bruksanvisningen nøye før bruk.
Ta vare på den for fremtidig bruk.
(Oversettelse av original bruksanvisning).

PL PLAFON LED

INSTRUKCJA OBSŁUGI
Ważne! Przed użyciem uważnie przeczytaj instrukcję obsługi! Zachowaj ją na przyszłość.
(Tłumaczenie oryginalnej instrukcji).

EN CEILING LED

OPERATING INSTRUCTIONS
Important! Read the user instructions carefully before use. Save them for future reference.
(Translation of the original instructions).

DE LED-DECKENLEUCHTE

BEDIENUNGSANLEITUNG
Wichtig! Die Bedienungsanleitung vor der Verwendung bitte sorgfältig durchlesen! Für die zukünftige Verwendung aufbewahren.
(Bedienungsanleitung im Original).

FI PLAFONDI LED

KÄYTTÖOHJE
Tärkeää! Lue käyttöohje huolella ennen käyttöä! Säilytä se myöhempää käyttöä varten.
(Käännös alkuperäisestä käyttöohjeesta).

FR PLAFONNIER À LED

MODE D'EMPLOI
Important! Lisez attentivement le mode d'emploi avant la mise en service. Conservez-le.
(Traduction des instructions originales).

NL PLAFONDLAMP LED

GEBRUIKSAANWIJZING
Belangrijk! Lees de gebruiksaanwijzing aandachtig door voordat u het apparaat gebruikt. Bewaar de gebruiksaanwijzing voor toekomstig gebruik.
(Vertaling van de originele instructies).

Värna om miljön!
Kasserad produkt ska återvinnas enligt gällande bestämmelser.

Rätten till ändringar förbehålles.
För senaste version av bruksanvisningen se www.jula.com

Verne om miljøet!
Kassert produkt skal gjenvinnes etter gjeldende lover og regler.

Med forbehold om endringer.
Nyeste versjon av bruksanvisningen finner du på www.jula.com

Dbaj o środowisko!
Zużyty produkt należy poddać recyklingowi zgodnie z obowiązującymi przepisami.

Z zastrzeżeniem prawa do zmian.
Najnowsza wersja instrukcji obsługi znajduje się na www.jula.com

Care for the environment!
Recycle discarded product in accordance with local regulations.

Jula reserves the right to make changes. For latest version of operating instructions, see www.jula.com

Schützen Sie die Umwelt!
Das entsorgte Produkt muss gemäß den geltenden Bestimmungen recycelt werden.

Änderungen vorbehalten.
Die aktuellste Version der Bedienungsanleitung finden Sie auf www.jula.com

Suojele ympäristöä!
Käytöstä poistettu tuote on kierrätettävä voimassa olevien säännösten mukaisesti.

Pidätämme oikeuden muutoksiin.
Katso käyttöohjeiden uusin versio täältä: www.jula.com

Pensez à l'environnement
Les appareils hors d'usage doivent être recyclés conformément à la réglementation en vigueur.

Nous nous réservons le droit d'apporter des modifications. Vous trouverez la dernière version des consignes d'utilisation sur www.jula.com

Bescherm het milieu!
Afgedankte producten moeten worden gerecycleerd volgens de van toepassing zijnde regelgeving.

Wijzigingen voorbehouden. Voor de recentste editie van de gebruikers-handleiding, zie www.jula.com

JULA AB, BOX 363, SE-532 24 SKARA
2022-03-04
© Jula AB

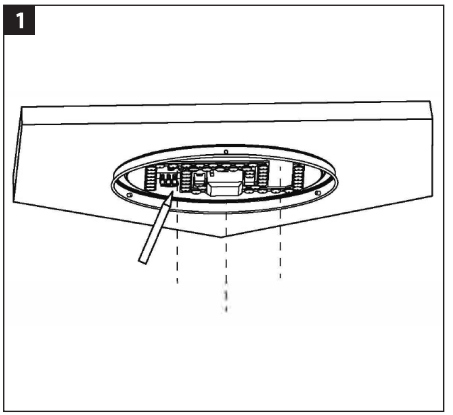
1

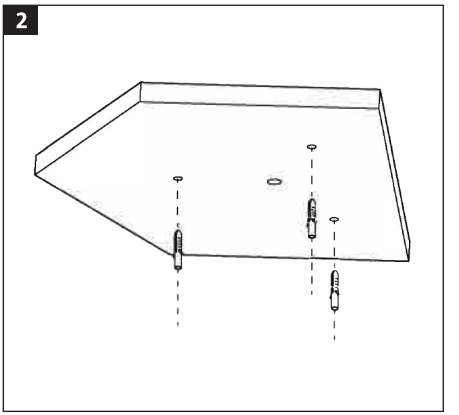
2

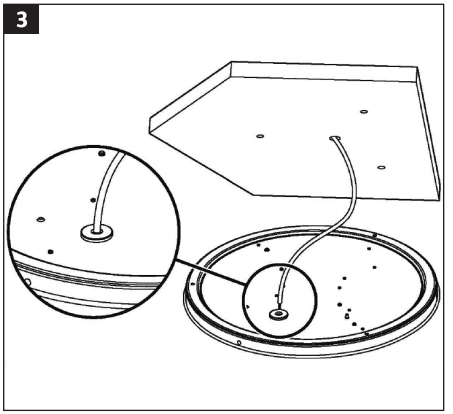
3

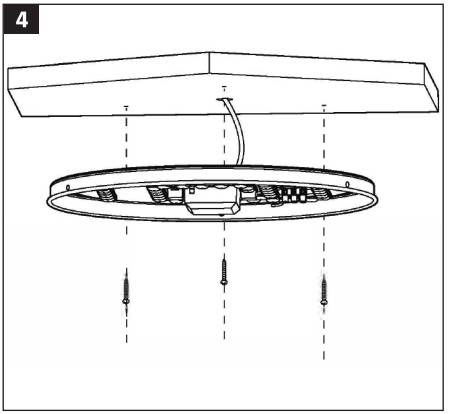
4

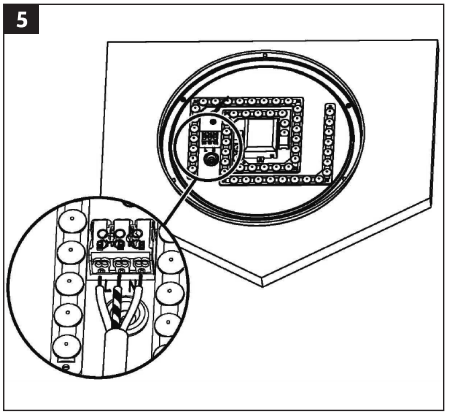
5

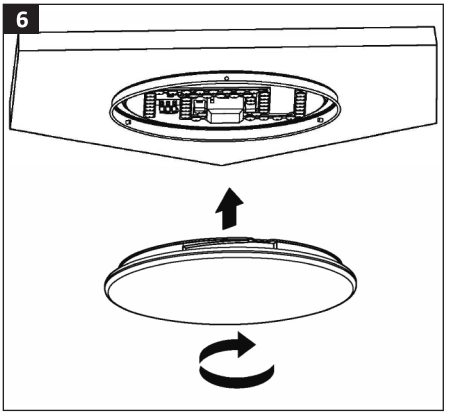
6

SÄKERHETSANVISNINGAR

- Läs dessa anvisningar noga före installation av produkten. Nyinstallationer och utökning av befintliga anläggningar ska alltid utföras av behörig installatör.
- Avsedd för inomhusbruk.
- Avsedd för montering på innertak.
- Ljuskällan får endast bytas av fackman.
- Bryt nätspänningen innan installationen påbörjas.
- Produkten får inte övertäckas med något som hindrar ventilationen, t.ex. isolering, folie, papper, plast eller liknande.
- Kontrollera att nätspänningen motsvarar märkspänningen på typskylten.
- Följ alltid de elektriska specifikationer som finns på produktens märkning.
- Modifiera aldrig produkten, då detta kan leda till allvarlig egendomsskada/ personskada samt att garantin upphör att gälla.
- Kontrollera att inga delar av produkten saknas eller är skadade. Byt ut skadade delar innan installationen påbörjas.
- Vidrör inte produkten medan den är i drift. Stäng av produkten och låt den svalna innan den hanteras.
- Installera inte produkten nära värmekällor eller i fuktig miljö.
- Om kabeln till denna armatur skadas ska den enbart bytas ut av tillverkaren eller dennes serviceombud eller liknande kvalificerad person, för att förhindra risker.

RESPEKT FÖR EL!

Nyinstallationer och utökning av befintliga anläggningar ska alltid utföras av behörig installatör. Vid nödvändig kännedom (i annat fall kontakta elinstallatör) får du byta strömbrytare, vägguttag samt montera stickproppar, skarvsladdar och lamphållare. Felaktig montering kan leda till livsfara och brandrisk.

SYMBOLER

	Läs bruksanvisningen.
	Avsedd för inomhusbruk.
	Produkten är inte dimbar.
	Godkänd enligt gällande direktiv/förordningar.
	Uttjänt produkt ska sorteras enligt gällande bestämmelser.

TEKNISKA DATA

Märkspänning	230 V ~ 50 Hz/12 VDC
Effekt	12 W
Kapslingsklass	IP20
Energiklass	F
Ljuskälla	1200 lm
Färgtemperatur	2700 K
CRI	≥80
Livslängd	20 000 h
På/av	10 000 ggr
Dimbar	Nej
Spridningsvinkel	120°
Vikt	230 g

MONTERING

VIKTIGT!

Bryt nätspänningen innan produkten monteras.

1. Markera var armaturen ska monteras.

BILD 1

2. Borra hål för montering.
3. Sätt i expanderpluggar i de borrade hålen.

BILD 2

4. För in nätspänningsledaren genom armaturens kabelgenomföring.

BILD 3

5. Fäst armaturen i taket med hjälp av skruv.

BILD 4

6. Anslut nätspänningsledarna till armaturens kopplingsplint.

BILD 5

7. Skruva fast lampglaset på armaturen.

BILD 6

8. Koppla på nätspänningen.

UNDERHÅLL

VIKTIGT!

Bryt nätspänningen innan produkten rengörs.

1. Torka av armaturen med en torr, alternativt lätt fuktad, trasa.
2. Vänta tills armaturen är helt torr innan nästpänningen kopplas på igen.

OBS!

Rengöringsmedel, alkohol, lösningsmedel eller liknande får inte användas för rengöring.

SIKKERHETSANVISNINGER

- Les disse anvisningene nøye før installasjon og montering av produktet. Kan kun installeres av en registrert installasjonsvirksomhet.
- Beregnet for innendørs bruk.
- Beregnet for montering på innertak.
- Lyskilden skal kun byttes ut av fagfolk.
- Bryt nettspenningen før du begynner på installasjonen.
- Produktet skal aldri dekkes over av noe som hindrer ventilasjonen, for eksempel isolasjon, folie, papir, plast eller lignende.
- Kontroller at nettspenningen tilsvarer den nominelle spenningen på typeskiltet.
- Følg alltid de elektriske spesifikasjonene som står på produktets merking.
- Produktet må ikke modifiseres, da det kan medføre alvorlig skade på personer eller eiendom, og gjør at garantien bortfaller.
- Kontroller at ingen deler av produktet mangler eller er skadet. Skift ut skadde deler før installasjonen starter.
- Ikke ta på produktet mens det er i bruk. Slå av produktet og la det avkjøles før du gjør noe med det.
- Produktet skal ikke installeres nær varmekilder eller i fuktige omgivelser.
- Hvis kabelen til armaturen skades, skal den umiddelbart skiftes ut av produsenten, produsentens servicerepresentant eller tilsvarende kvalifisert person for å unngå risikoer.

RESPEKT FOR EL!

Kan kun installeres av en registrert installasjonsvirksomhet. Det kan oppstå livsfare og øke brannfaren dersom arbeidet ikke er riktig utført.

SYMBOLER

	Les bruksanvisningen.
	Beregnet for innendørs bruk.
	Produktet er ikke dimbart.
	Godkjent i henhold til gjeldende direktiver/forskrifter.
	Utrangert produkt skal kildesorteres i henhold til gjeldende forskrifter.

TEKNISKE DATA

Nominell spenning	230 V ~ 50 Hz/12 VDC
Effekt	12 W
Kapslingsklasse	IP20
Energiklasse	F
Lyskilde	1200 lm
Fargetemperatur	2700 K
CRI	≥80
Levetid	20 000 t
På/av	10 000 ggr
Dimbar	Nei
Spredningsvinkel	120°
Vekt	230 g

MONTERING

VIKTIG!

Bryt nettspenningen før produktet monteres.

1. Merk opp hvor armaturen skal monteres.

BILDE 1

2. Bor hull for montering.
3. Sett ekspansjonsplugger i borehullene.

BILDE 2

4. Før strømledningen gjennom armaturens kabelgjennomføring.

BILDE 3

5. Fest armaturen i taket med skruer.

BILDE 4

6. Koble lederne til armaturens koblingsplint.

BILDE 5

7. Skru fast lampeglasset på armaturen.

BILDE 6

8. Koble til nettspenningen.

VEDLIKEHOLD

VIKTIG!

Bryt nettspenningen før produktet rengjøres.

1. Tørk av armaturen med en tørr eller lett fuktet klut.
2. Vent til armaturen er helt tørr før du slår på strømmen igjen.

MERK!

Rengjøringsmidler, alkohol, løsemidler eller lignende skal ikke brukes til rengjøring.

ZASADY BEZPIECZEŃSTWA

- Przed instalacją produktu dokładnie przeczytaj niniejsze wskazówki. Wykonanie nowych instalacji oraz rozbudowanie istniejących należy zawsze zlecać uprawnionemu elektrykowi.
- Do użytku wewnątrz pomieszczeń.
- Do montażu na suficie.
- Wymiany żarówki powinni dokonywać wyłącznie fachowcy.
- Przed rozpoczęciem montażu wyłącz zasilanie.
- Produktu nie wolno przykrywać przedmiotami, które utrudniają wentylację, np. materiałami izolacyjnymi, folią, papierem, tworzywem itp.
- Sprawdź, czy napięcie sieciowe odpowiada napięciu na tabliczce znamionowej.
- Postępuj zawsze zgodnie ze specyfikacją elektryczną, która znajduje się na tabliczce znamionowej produktu.
- Nigdy nie modyfikuj produktu, ponieważ może to doprowadzić do szkód materialnych lub ciężkich obrażeń ciała oraz spowoduje utratę gwarancji.
- Sprawdź, czy w zestawie nie brakuje żadnych części produktu i czy nie są one uszkodzone. Przed przystąpieniem do instalacji wymień uszkodzone części.
- Nigdy nie dotykaj produktu podczas jego pracy. Przed użyciem wyłącz produkt i odczekaj, aż ostygnie.
- Nie instaluj produktu w pobliżu źródeł ciepła ani w wilgotnym otoczeniu.
- Jeśli przewód oprawy zostanie uszkodzony, w celu uniknięcia zagrożenia powinien zostać wymieniony wyłącznie przez producenta, przedstawiciela jego serwisu lub inną uprawnioną osobę.

ZACHOWAJ OSTROŻNOŚĆ PODCZAS PRACY Z PRĄDEM!

Wykonanie nowych instalacji oraz rozbudowanie istniejących należy zawsze zlecać uprawnionemu elektrykowi. Jeśli masz odpowiednią wiedzę (w przeciwnym razie skontaktuj się z elektrykiem), możesz samodzielnie wymieniać przełączniki i gniazda ścienne oraz montować wtyki, przedłużacze i oprawy żarówek. Nieprawidłowy montaż może stanowić zagrożenie dla życia i powodować ryzyko pożaru.

SYMBOLE

	Przeczytaj instrukcję obsługi.
	Do użytku wyłącznie wewnątrz pomieszczeń.
	Produkt bez funkcji ściemniania.
	Zatwierdzona zgodność z obowiązującymi dyrektywami/ rozporządzeniami.
	Zużyty produkt oddaj do utylizacji, postępując zgodnie z obowiązującymi przepisami.

DANE TECHNICZNE

Napięcie znamionowe	230 V ~ 50 Hz/12 VDC
Moc	12 W
Stopień ochrony obudowy	IP20
Klasa energetyczna	F
Źródło światła	1200 lm
Temperatura barwowa	2700 K
CRI	≥80
Czas eksploatacji	20 000 h
Włącz/wyłącz	10 000 razy
Funkcja ściemniania	Nie
Kąt świecenia	120°
Masa	230 g

MONTAŻ

WAŻNE!

Przed przystąpieniem do montażu produktu wyłącz zasilanie.

1. Zaznacz miejsce montażu oprawy.

RYS. 1

2. Wywierć otwory montażowe.
3. Włóż kołki rozporowe w wywiercone otwory.

RYS. 2

4. Przeciągnij przewód zasilający przez przepust kablowy oprawy.

RYS. 3

5. Przymocuj oprawę do sufitu za pomocą wkrętów.

RYS. 4

6. Podłącz żyły przewodu zasilającego do zacisku przyłączeniowego oprawy.

RYS. 5

7. Przykręć klosz do oprawy.

RYS. 6

8. Podłącz zasilanie.

KONSERWACJA

WAŻNE!

Przed przystąpieniem do czyszczenia produktu wyłącz zasilanie.

1. Wycieraj oprawę suchą lub lekko zwilżoną szmatką.
2. Przed ponownym podłączeniem zasilania poczekaj, aż oprawa całkowicie wyschnie.

UWAGA!

Do czyszczenia nie należy używać środków czystości, alkoholu, rozpuszczalników ani podobnych substancji.

SAFETY INSTRUCTIONS

- Read these instructions carefully before installing the product. New installations and extensions to existing systems should always be carried out by an authorised electrician.
- Only intended to be used indoors.
- Designed for installation on ceiling.
- The light source must only be replaced by a specialist.
- Disconnect the power supply before starting the installation.
- The product must not be covered with anything that obstructs ventilation, e.g. insulation, foil, paper, plastic, or the equivalent.
- Check that the mains voltage corresponds to the rated voltage on the type plate.
- Always follow the electrical specifications on the product labelling.
- Never modify the product, this could result in serious material damage/personal injury, and will invalidate the warranty.
- Check that no parts of the product are missing or damaged. Replace damaged parts before installation.
- Never touch the product when it is in use. Switch off the product and allow it to cool before touching it.
- Do not install the product near sources of heat, or in damp conditions.
- If the cable to this light is damaged it must only the replaced by the manufacturer or service technician, or other qualified person, to eliminate any risks.

ELECTRICAL SAFETY

New installations and extensions to existing systems should always be carried out by an authorised electrician. If you have the necessary experience and knowledge (otherwise contact an electrician), you can replace power switches and wall sockets, fit plugs, extension cords and light sockets. Incorrect installation can result in fatal injury and the risk of fire.

SYMBOLS

	Read the instructions.
	Only intended to be used indoors.
	The product is not dimmable.
	Approved in accordance with the relevant directives.
	Recycle discarded product in accordance with local regulations.

TECHNICAL DATA

Rated voltage	230 V ~ 50 Hz/12 VDC
Output	12 W
Protection rating	IP20
Energy class	F
Light source	1200 lm
Colour temperature	2700 K
CRI	≥80
Life span	20000 h
On/Off	10000 times
Dimmable	No
Diffusion angle	120°
Weight	230 g

INSTALLATION

IMPORTANT:

Disconnect the power supply before installing the product.

1. Mark where the light is to be mounted.

FIG. 1

2. Drill holes for installation.
3. Insert expander plugs in the drilled holes.

FIG. 2

4. Insert the mains wire through the grommet in the light.

FIG. 3

5. Fasten the light to the ceiling with screws.

FIG. 4

6. Connect the wires to the terminal block on the light.

FIG. 5

7. Screw the glass on the light.

FIG. 6

8. Switch on the power supply.

MAINTENANCE

IMPORTANT:

Disconnect the power supply before cleaning the product.

1. Wipe the light with a dry or slightly damp cloth.
2. Wait until the light is completely dry before switching the power supply on again.

NOTE:

Do not use detergents, alcohol, solvents or the equivalent to clean.

SICHERHEITSHINWEISE

- Lesen Sie diese Anweisungen vor der Installation des Produkts gründlich durch. Neuinstallationen und Erweiterungen bestehender Anlagen müssen immer von einem zugelassenen Installateur durchgeführt werden.
- Für die Innenanwendung.
- Zur Montage an der Innendecke vorgesehen.
- Die Lichtquelle darf nur von einem Fachmann ausgetauscht werden.
- Unterbrechen Sie die Netzspannung, bevor mit der Installation begonnen wird.
- Das Produkt darf nicht mit etwas überdeckt werden, das die Ventilation behindert wie z. B. Isolierung, Folie, Papier, Kunststoff oder Ähnlichem.
- Vergewissern Sie sich, dass die Netzspannung der Nennspannung auf dem Typenschild entspricht.
- Befolgen Sie immer die elektrischen Spezifikationen, die auf dem Produktschild angegeben sind.
- Das Produkt darf nicht verändert werden, da dies zu schweren Sachschäden/ Verletzungen und dem Erlöschen der Garantie führen kann.
- Kontrollieren Sie, ob Teile des Produkts fehlen oder beschädigt sind. Beschädigte Teile vor Installationsbeginn austauschen.
- Berühren Sie das Produkt nicht, wenn es in Betrieb ist. Schalten Sie das Produkt aus und lassen Sie es abkühlen, bevor es gehandhabt wird.
- Installieren Sie das Produkt nicht in der Nähe von Wärmequellen oder in feuchter Umgebung.
- Wenn das Kabel zu dieser Leuchte beschädigt ist, darf dieses ausschließlich vom Hersteller oder dessen Servicetechniker oder einer ähnlich qualifizierten Person ausgetauscht werden, um Gefahren zu vermeiden.

ACHTUNG, STROM!

Neuinstallationen und Erweiterungen bestehender Anlagen müssen immer von einem zugelassenen Installateur durchgeführt werden. Bei ausreichendem Know-how können Schalter und Steckdose selbst ausgetauscht sowie Stecker, Verlängerungskabel und Lampenfassung montiert werden. Andernfalls eine Elektrofachkraft beauftragen. Bei falscher Montage besteht Lebens- und Brandgefahr.

SYMBOLE

	Die Bedienungsanleitung lesen.
	Für die Innenanwendung.
	Das Produkt kann nicht gedimmt werden.
	Zulassung gemäß den geltenden Richtlinien/Verordnungen.
	Das Altgerät muss gemäß den geltenden Bestimmungen entsorgt werden.

TECHNISCHE DATEN

Nennspannung	230 V ~ 50 Hz/12 VDC
Leistung	12 W
Schutzart	IP20
Energieeffizienzklasse	F
Leuchtmittel	1.200 lm
Farbtemperatur	2700 K
CRI	≥80
Lebensdauer	20.000 Stunden
Ein/Aus	10.000-mal
Dimmbar	Nein
Streuwinkel	120 °
Gewicht	230 g

MONTAGE

WICHTIG!

Die Netzspannung, bevor mit der Montage des Produkts begonnen wird.

1. Kennzeichnen, wo die Leuchte montiert werden soll.

ABB. 1

2. Löcher für die Montage bohren.
3. Spreizdübel in die Bohrlöcher einsetzen.

ABB. 2

4. Netzspannungsleiter durch die Kabeldurchführung der Leuchte hindurchführen.

ABB. 3

5. Die Leuchte mithilfe von Schrauben an der Decke anbringen.

ABB. 4

6. Netzspannungsleiter an die Klemmleiste der Leuchte anschließen.

ABB. 5

7. Das Leuchtenglas an der Leuchte anschrauben.

ABB. 6

8. Schließen Sie die Netzspannung an.

PFLEGE

WICHTIG!

Unterbrechen Sie die Netzspannung, bevor mit dem Reinigen des Produkts begonnen wird.

1. Die Leuchte mit einem weichen bzw. leicht angefeuchteten Tuch abwischen.
2. Warten Sie, bis die Leuchte vollkommen trocken ist, bevor die Netzspannung wieder eingeschaltet wird.

ACHTUNG!

Zum Reinigen darf kein Reinigungsmittel, Alkohol, Lösungsmittel oder Ähnliches verwendet werden.

TURVALLISUUSOHJEET

- Lue nämä ohjeet huolellisesti ennen käyttöä. Uudet asennukset ja olemassa olevien asennusten laajennukset saa tehdä vain valtuutettu asentaja.
- Tarkoitettu sisäkäyttöön.
- Suunniteltu asennettavaksi sisäkattoon.
- Valonlähteen saa vaihtaa vain asentaja.
- Katkaise verkkojännite ennen asennuksen aloittamista.
- Tuotetta ei saa peittää millään ilmanvaihtoa estävällä, kuten eristeellä, foliolla, paperilla, muovilla tai vastaavalla.
- Tarkista, että verkkojännite vastaa tyyppikilvessä olevaa nimellisjännitettä.
- Noudata aina tuotteen etiketissä olevia sähköisiä tietoja.
- Älä koskaan tee muutoksia tuotteeseen, sillä se voi aiheuttaa vakavia omaisuus- ja henkilövahinkoja ja mitätöidä takuun.
- Tarkista, ettei tuotteesta puutu osia ja ettei niitä ole vaurioitunut. Vaihda vaurioituneet osat ennen asennuksen aloittamista.
- Älä koske tuotteeseen sen ollessa toiminnassa. Sammuta tuote ja anna sen jäähtyä ennen käsittelyä.
- Älä asenna tuotetta lämmönlähteiden lähelle tai kosteaan ympäristöön.
- Jos valaisin kaapeli on vaurioitunut, sen saa vaihtaa vain valmistaja, valtuutettu huoltoliike tai vastaava pätevä henkilö vaarojen välttämiseksi.

VARO SÄHKÖÄ!

Uudet asennukset ja olemassa olevien asennusten laajennukset saa tehdä vain valtuutettu asentaja. Jos sinulla on tarvittavat tiedot (muussa tapauksessa ota yhteyttä sähköasentajaan), voit vaihtaa kytkimet, pistorasiat ja asentaa pistotulpat, liitosjohdot ja lampunpitimet. Virheellinen asennus voi aiheuttaa hengenvaaran ja tulipalon.

SYMBOLIT

	Lue käyttöohje.
	Tarkoitettu sisäkäyttöön.
	Tuote ei ole himmennettävä.
	Hyväksytty voimassa olevien direktiivien/säädösten mukaisesti.
	Käytetty tuote on lajiteltava voimassa olevien säännösten mukaisesti.

TEKNISET TIEDOT

Nimellisjännite	230 V ~ 50 Hz/12 VDC
Teho	12 W
Kotelointiluokka	IP20
Energialuokka	F
Valonlähde	1200 lm
Värilämpötila	2700 K
CRI	≥80
Kestoikä	20 000 h
Päälle/pois	10 000 kertaa
Himmennettävä	Ei
Hajontakulma	120°
Paino	230 g

ASENNUS

TÄRKEÄÄ!

Katkaise verkkojännite ennen tuotteen asennusta.

1. Merkitse valaisimen asennuspaikka.

KUVA 1

2. Poraa kiinnitysreiät.
3. Aseta tulpat porattuihin reikiin.

KUVA 2

4. Pujota kaapeli valaisimen läpiviennin läpi.

KUVA 3

5. Kiinnitä valaisin kattoon ruuveilla.

KUVA 4

6. Kytke johdot valaisimen liitinrimaan.

KUVA 5

7. Kierrä lasi kiinni valaisimeen.

KUVA 6

8. Kytke verkkojännite.

HUOLTO

TÄRKEÄÄ!

Katkaise verkkojännite ennen tuotteen puhdistamista.

1. Pyyhi valaisin kuivalla tai hieman kostealla liinalla.
2. Odota, että valaisin on täysin kuiva, ennen kuin kytket jännitteensyötön uudelleen.

HUOM!

Älä käytä puhdistukseen puhdistusaineita, alkoholia, liuottimia tai vastaavia aineita.

CONSIGNES DE SÉCURITÉ

- Lisez attentivement ces instructions avant d'installer le produit. Les installations neuves et les extensions d'installations existantes doivent toujours être effectuées par un installateur agréé.
- Destiné à une utilisation en intérieur.
- Conçu pour un montage au plafond.
- L'ampoule peut uniquement être remplacée par un spécialiste.
- Débranchez la tension secteur avant de commencer l'installation.
- Le produit ne doit pas être recouvert de quoi que ce soit qui gêne la ventilation, par ex. isolant, feuille, papier, plastique ou autre élément de ce type.
- Vérifiez que la tension de secteur correspond à la tension nominale indiquée sur la plaque signalétique.
- Conformez-vous toujours aux spécifications électriques indiquées sur le marquage du produit.
- Ne modifiez jamais le produit, car vous vous exposeriez à des dommages matériels et/ou des blessures graves, ainsi qu'à l'annulation de la garantie.
- Vérifiez qu'aucune pièce du produit ne manque ou n'est endommagée. Remplacez les pièces endommagées avant de commencer l'installation.
- Ne touchez pas le produit lorsqu'il est en fonctionnement. Éteignez le produit et laissez-le refroidir avant de le manipuler.
- N'installez pas le produit à proximité de sources de chaleur ou dans des environnements humides.
- Afin d'éviter tout risque, si le câble de ce luminaire est endommagé, il doit uniquement être remplacé par le fabricant ou son représentant de service après-vente ou une personne de qualification similaire.

SÉCURITÉ ÉLECTRIQUE

Les installations neuves et les extensions d'installations existantes doivent toujours être effectuées par un installateur agréé. Vous pouvez, si vous possédez les reconnaissances requises, remplacer les interrupteurs, les prises murales, poser des fusibles, des rallonges et des douilles d'ampoule. Autrement, faites appel à un électricien. Une installation incorrecte peut entraîner un danger de mort et un risque d'incendie.

PICTOGRAMMES

	Lisez le mode d'emploi.
	Destiné à une utilisation en intérieur.
	Ce produit n'est pas dimmable.
	Homologué selon les directives/ règlements en vigueur.
	Les appareils hors d'usage doivent faire l'objet d'un tri conformément aux réglementations en vigueur.

CARACTÉRISTIQUES TECHNIQUES

Tension nominale	230 V ~ 50 Hz/12 V CC
Puissance	12 W
Indice de protection	IP20
Classe énergétique	F
Ampoule	1200 lm
Température de couleur	2700 K
IRC	≥80
Durée de vie	20 000 h
Cycles de commutation	10 000 fois
À intensité variable	Non
Angle de diffusion	120°
Poids	230 g

MONTAGE

IMPORTANT !

Interrompez la tension secteur avant d'installer le produit.

1. Marquez l'endroit où le luminaire doit être monté.

FIG. 1

2. Percez les trous pour le montage.
3. Insérez les chevilles d'expansion dans les trous percés.

FIG. 2

4. Insérez le câble de tension secteur dans le passe-câble du luminaire.

FIG. 3

5. Fixez le luminaire au plafond à l'aide de vis.

FIG. 4

6. Connectez les fils d'alimentation au bornier du luminaire.

FIG. 5

7. Vissez le verre sur le luminaire.

FIG. 6

8. Branchez au secteur.

ENTRETIEN

IMPORTANT !

Débranchez la tension secteur avant de nettoyer le produit.

1. Essuyez le luminaire avec un chiffon sec ou légèrement humide.
2. Attendez que le luminaire soit complètement sec avant de remettre sous tension.

REMARQUE !

Ne pas utiliser de détergents, d'alcool, de solvants ou similaires pour le nettoyage.

VEILIGHEIDSINSTRUCTIES

- Lees deze instructies aandachtig door voordat u het product installeert. Nieuwe installaties en uitbreidingen van bestaande installaties moeten altijd worden uitgevoerd door een bevoegde installateur.
- Bedoeld voor gebruik binnenshuis.
- Bedoeld voor montage aan het plafond.
- De lichtbron mag alleen door een vakman worden vervangen.
- Koppel de netspanning los voordat u met de installatie begint.
- Het product mag niet worden afgedekt met iets dat de ventilatie belemmert, zoals isolatie, folie, papier, plastic of iets dergelijks.
- Controleer of de netspanning overeenkomt met de nominale spanning op het typeplaatje.
- Volg altijd de elektrische specificaties op het productetiket.
- Breng nooit wijzigingen aan de verlichtingsarmatuur aan; dit kan leiden tot ernstige materiële schade en/of lichamelijk letsel alsook het vervallen van de garantie.
- Controleer of er geen onderdelen van het product ontbreken of beschadigd zijn. Vervang beschadigde onderdelen voordat u met de installatie begint.
- Raak het product niet aan terwijl het in werking is. Schakel het product uit en laat het afkoelen alvorens het te hanteren.
- Installeer het product niet in de buurt van warmtebronnen of in een vochtige omgeving.
- Als de kabel van deze armatuur beschadigd is, mag hij alleen worden vervangen door de fabrikant of diens servicevertegenwoordiger of iemand met een gelijkaardige kwalificatie om risico's te voorkomen.

WEES VOORZICHTIG MET ELEKTRICITEIT!

Nieuwe installaties en uitbreidingen van bestaande installaties moeten altijd worden uitgevoerd door een bevoegde installateur. Indien u beschikt over voldoende kennis, kunt u de schakelaar of het stopcontact vervangen of de stekker, een verlengsnoer en de lamphouder monteren. Als u niet over voldoende kennis beschikt, schakelt u een bevoegd elektricien in. Een onjuiste installatie kan leiden tot levensgevaar en het risico op brand.

SYMBOLEN

	Lees de gebruiksaanwijzing.
	Bedoeld voor gebruik binnenshuis.
	Het product is niet dimbaar.
	Goedgekeurd volgens de geldende richtlijnen/ verordeningen.
	Het afgedankte product moet gerecycled worden volgens de geldende voorschriften.

TECHNISCHE GEGEVENS

Nominale spanning	230 V ~ 50 Hz/12 V DC
Vermogen	12 W
Beschermingsklasse	IP20
Energieklasse	F
Lichtbron	1200 lm
Kleurtemperatuur	2700 K
CRI	≥ 80
Levensduur	20 000 h
Aan/Uit	10.000 keer
Dimbaar	Nee
Verspreidingshoek	120°
Gewicht	230 g

MONTAGE

BELANGRIJK!

Schakel de netspanning uit voordat u het product monteert.

1. Geef aan waar de armatuur moet worden gemonteerd.

AFB. 1

2. Boor gaten voor de montage.
3. Plaats expansiepluggen in de geboorde gaten.

AFB. 2

4. Voer de netspanningskabel door de kabeldoorvoer van de armatuur.

AFB. 3

5. Bevestig de armatuur aan het plafond met behulp van schroeven.

AFB. 4

6. Sluit de netspanningskabel aan op de koppelingsklem van de armatuur.

AFB. 5

7. Schroef het lampglas op de armatuur.

AFB. 6

8. Schakel de netspanning in.

ONDERHOUD

BELANGRIJK!

Schakel de netspanning uit voordat u het product reinigt.

1. Veeg de armatuur af met een droge of licht bevochtigde doek.
2. Wacht tot de armatuur volledig droog is voordat u de netspanning weer inschakelt.

LET OP!

Reinigingsmiddelen, alcohol, oplosmiddelen en dergelijke mogen niet worden gebruikt voor reiniging.